STAVEBNÍ FIRMA PLUS s.r.o.
Měšťanská 3992/109
695 01 Hodonín

PROJEKTOVÁ DOKUMENTACE PRO PROVEDENÍ STAVBY

PŘÍSTAVBA DOMOVA SENIORŮ BŘECLAV - KUCHYNĚ

D.1.1.2.37

VÝPIS ZÁMEČNICKÝCH VÝROBKŮ

Název stavby:	Přístavba Domova seniorů Břeclav - kuchyně
Investor:	Město Břeclav (IČ - 00283061), Nám. T. G. Masaryka 3, 690 81 Břeclav
Kat. území:	Břeclav
Obec:	Břeclav
Parc. č.:	st. p. parc. č. 3361, 4644 a poz. p. parc. č. 2581/44, 3724/1, 2581/1
Datum:	07/2018
Stupeň:	DPS
Č. zakázky:	055-17
Vypracoval:	kolektiv projektantů
Kontroloval:	Jiří Šetina, DiS.
Hlavní projektant:	Ing. Marek Hasoň

Akce: Přístavba kuchyně domova seniorů Břeclav	Vypracoval: Marek Bilíček	LIST 01

D.1.1.2.37 Výpis zámečnických výrobků

Označení na výkrese:	Schematické zobrazení	Popis	Rozměry (mm)	Počet	Povrchová úprava, poznámky
Z1	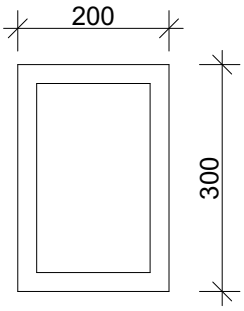	KOVOVÉ TYPIZOVANÉ REVIZNÍ DVÍŘKA DO SDK ŠACHTOVÉ PŘEDSTĚNY	200x300	29	BÍLÝ PRÁŠKOVÝ LAK
Z2	POHLED 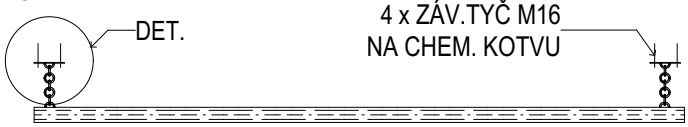 DETAIL 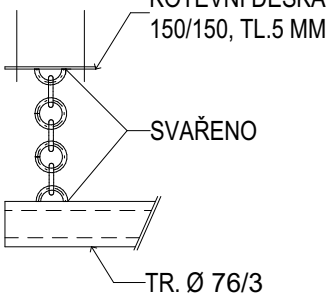 KOTEVNÍ DESKA 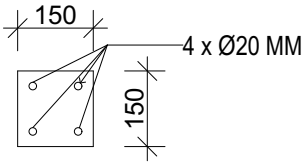 NÁHLED 3D POPIS ZAVĚŠENÁ ZÁBRANA - OCHRANA POTRUBNÍCH ROZVODŮ VEDENÝCH POD STROPEM 1.NP		4200 (TR.Ø76/3)	1	PRÁŠKOVÝ LAK ŽLUTÉ BRAVY S ČERNÝMI REFLEXNÍMI PRUHY
Z3	POHLED 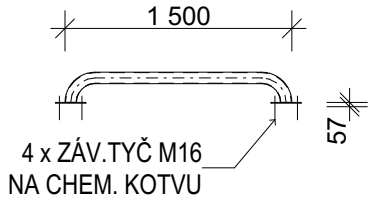 KOTEVNÍ DESKA 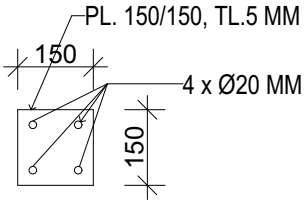 NÁHLED 3D POPIS OBLOUKOVÁ NÁRAZOVÁ ZÁBRANA - OCHRANA OBJEKTU NA NÁJEZDOVÉ ČÁSTI RAMPY, TR.Ø60/3, TYPIZOVANÝ VÝROBEK		1500/300 (TR.Ø60/3)	7	POZINK. TRUBKA

Akce: Přístavba kuchyně domova seniorů Břeclav	Vypracoval: Marek Bilíček	LIST 02

D.1.1.2.37 Výpis zámečnických výrobků

Označení na výkrese:	Schematické zobrazení	Popis	Rozměry (mm)	Počet	Povrchová úprava, poznámky
Z4	PŮDORYS 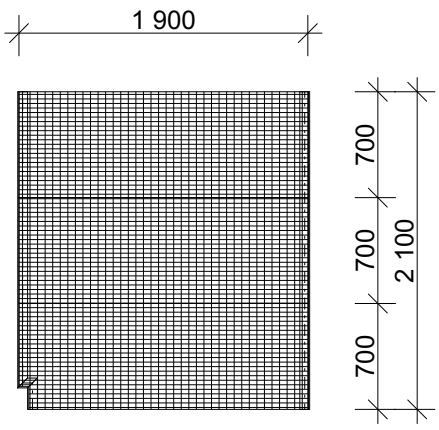 ŘEZ - ULOŽENÍ 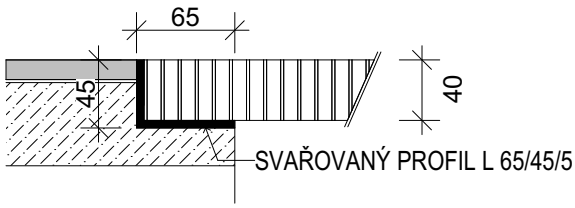 	POPIS POROROŠT, ROZTEČ OKA 33 x 11, NOSNÝ PRUT 40x2	700 x 1900	3	ŽÁROVĚ POZINKOVÁNO
Z5	POHLED 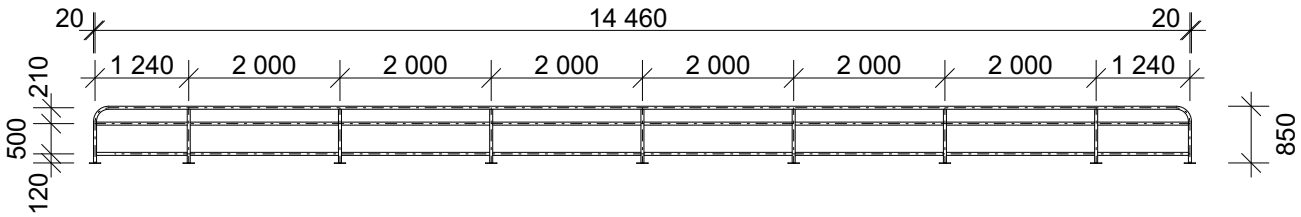 KOTEVNÍ DESKA 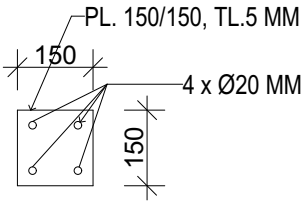 NÁHLED 3D 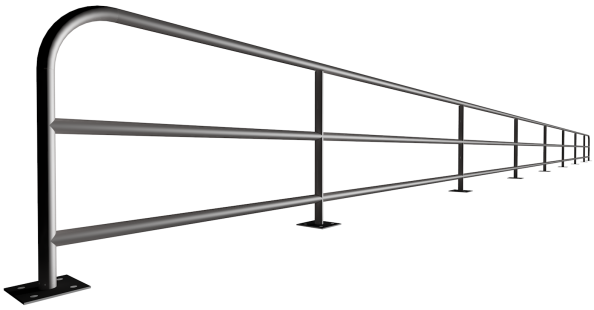	POPIS ZÁBRADLÍ NA VENKOVNÍ NÁJEZDOVÉ RAMPĚ MADLO, SLOUPKY A VÝPLŇ ZÁBRADLÍ TR. Ø 38x2 MM KOTEVNÍ DESKA - PL. 150/150, TL.5 MM KOTVENÍ - 4 x ZÁVITOVÁ TYČ M16 POVRCHOVÁ ÚPRAVA POZINK. TRUBKA			

Akce: Přístavba kuchyně domova seniorů Břeclav	Vypracoval: Marek Bilíček	LIST 03

D.1.1.2.37 Výpis zámečnických výrobků

Označení na výkrese:	Schematické zobrazení	Popis	Rozměry (mm)	Počet	Povrchová úprava, poznámky
Z6	PŮDORYS 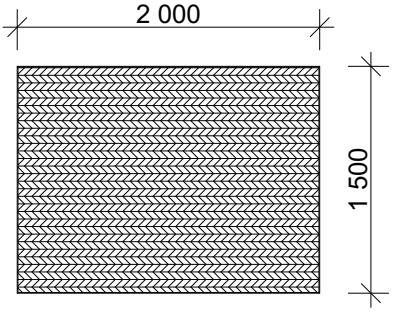 DETAIL 3D	POPIS GUMOVÁ HLINÍKOVÁ ČISTÍCÍ VENKOVNÍ VSTUPNÍ ROHOŽ PRO ZAPUŠTĚNÍ DO PODLAHY TYPIZOVANÝ VÝROBEK	1500x2000	3	HLINÍK
Z7	PŮDORYS 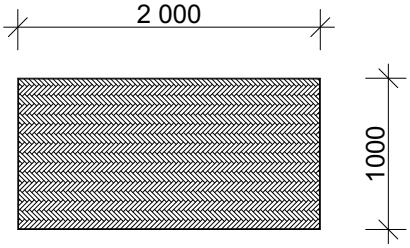 ŘEZ 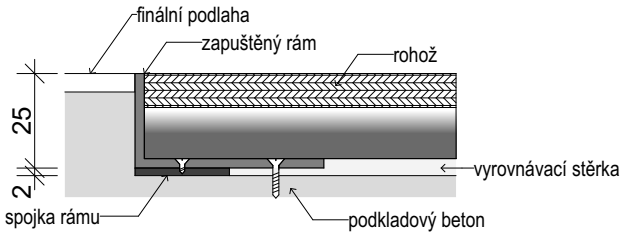 DETAIL 3D	KOBERCOVÁ ČISTÍCÍ VNITŘNÍ VSTUPNÍ ROHOŽ V HLINÍKOVÉM RÁMU PRO ZAPUŠTĚNÍ DO PODLAHY TYPIZOVANÝ VÝROBEK	1000x2000	3	HLINÍK

Akce: Přístavba kuchyně domova seniorů Břeclav	Vypracoval: Marek Bilíček	LIST 04

D.1.1.2.37 Výpis zámečnických výrobků

Označení na výkrese:	Schematické zobrazení	Popis	Rozměry (mm)	Počet	Povrchová úprava, poznámky
Z8				1KS	POZINKOVÁNO

PŮDORYS

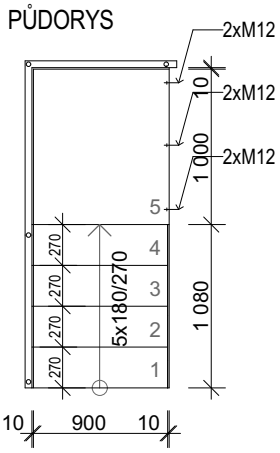

ŘEZ

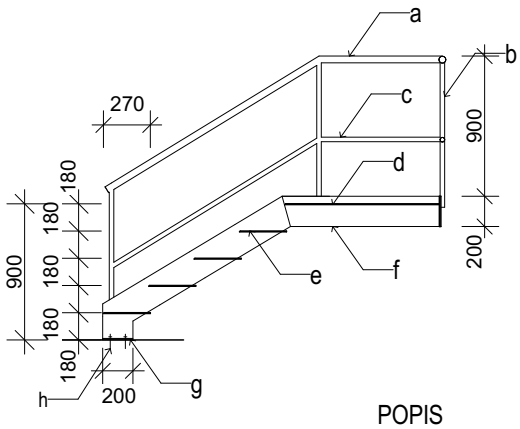

3D POHLED

POPIS
SCHODIŠTĚ SE ZÁBRADLÍM U VSTUPU DO KOTELNY

a) MADLO ZÁBRADLÍ TR.Ø 38x2 MM
b) SLOUPKY ZÁBRADLÍ TR.Ø 38x2 MM
c) SPODNÍ TYČ TR. Ø 30x2 MM
d) PODESTA - PLECH S LÍSTKOVÝM VZOREM 1000/900, TL.5 MM
e) STUPNĚ - PLECH S LÍSTKOVÝM VZOREM 270/900, TL.5 MM
f) BOČNÍ SCHODNICE - PLECH V=200 MM, TL.10 MM
g) KOTEVNÍ PLECH, TL. 10 MM
h) KOTVÍCÍ PRVKY - ZÁVITOVÁ TYČ NA CHEM. KOTVU M 12

Z9				1KS	POZINKOVÁNO KRAJNÍ SLOUPEK ZÁBRADLÍ NA RAMPĚ OPATŘEN OKEM PRO PŘIPOJENÍ ŘETĚZU

POHLED

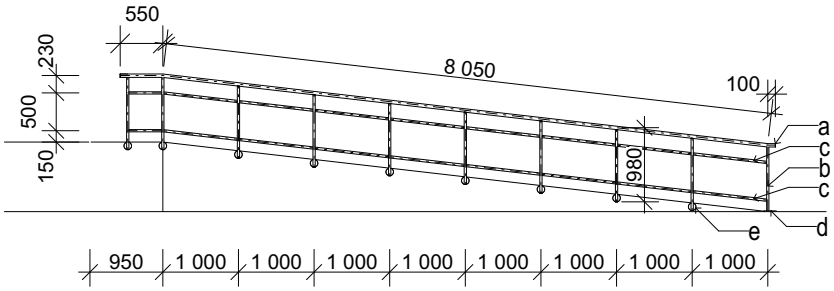

ŘEZ

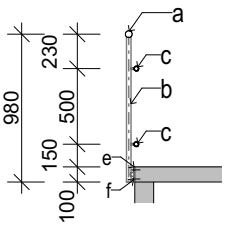

POHLED 3D

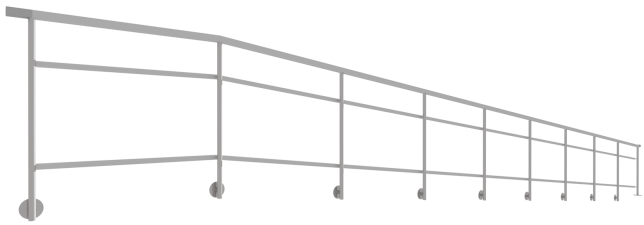

POPIS
ZÁBRADLÍ NA RAMPĚ DO PRÁDELNY

a) MADLO ZÁBRADLÍ TR.Ø 38x2 MM
b) SLOUPKY ZÁBRADLÍ TR.Ø 30x2 MM
c) SPODNÍ TYČ TR. Ø 30x2 MM, BOČNÍ KOTVENÍ
d) KOTEVNÍ PLECH, TL. 10 MM
e) KOTEVNÍ PLECH, TL. 5 MM
f) KOTVÍCÍ PRVKY - ZÁVITOVÁ TYČ NA CHEM. KOTVU M 12
g) ŘETĚZ, VIZ Z18

Akce: Přístavba kuchyně domova seniorů Břeclav	Vypracoval: Marek Bilíček	LIST 05

D.1.1.2.37 Výpis zámečnických výrobků

Označení na výkrese:	Schematické zobrazení	Popis	Rozměry (mm)	Počet	Povrchová úprava, poznámky
Z10	POHLED 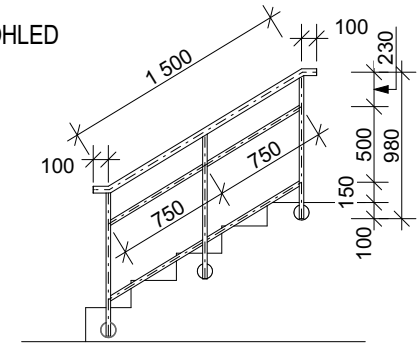 ŘEZ 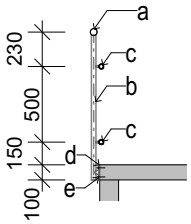 POHLED 3D POPIS ZÁBRADLÍ SCHODIŠTĚ U RAMPY PRÁDELNY a) MADLO ZÁBRADLÍ TR.Ø 38x2 MM b) SLOUPKY ZÁBRADLÍ TR.Ø 38x2 MM c) SPODNÍ TYČ TR. Ø 30x2 MM, BOČNÍ KOTVENÍ d) KOTEVNÍ PLECH, TL. 5 MM e) KOTVÍCÍ PRVKY - ZÁVITOVÁ TYČ NA CHEM. KOTVU M 12			1KS	POZINKOVÁNO KRAJNÍ SLOUPEK ZÁBRADLÍ NA RAMPĚ OPATŘEN OKEM PRO PŘIPOJENÍ ŘETĚZU (Z18)
Z11	ŘEZ 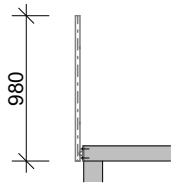	MEZISLOUPEK PRO PŘIPOJENÍ ŘETĚZU TR.Ø 38 MM	V=980 MM	2KS	POZINKOVÁNO SLOUPEK BUDE OPATŘEN NAVAŘENÝMI OKY PRO PŘIPOJENÍ ŘETĚZU
Z12	POHLED 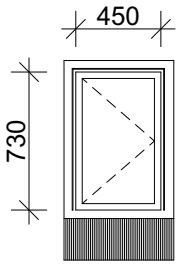 POHLED 3D	STŘEŠNÍ VÝLEZ	450 x 730	1KS	BARVA GRAFITOVÁ ŠEDÁ RAL 7024 POVRCHOVÁ ÚPRAVA DLE DODAVATELE

Akce: Přístavba kuchyně domova seniorů Břeclav	Vypracoval: Marek Bilíček	LIST 06

D.1.1.2.37 Výpis zámečnických výrobků

Označení na výkrese:	Schematické zobrazení	Popis	Rozměry (mm)	Počet	Povrchová úprava, poznámky
Z13	ŘEZ 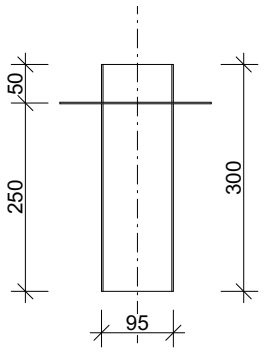 POHLED 3D 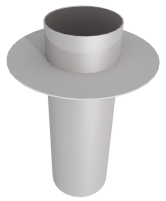	KANALIZAČNÍ VPUSŤ ODVODNĚNÍ VENKOVNÍ RAMPY TRUBKA NEREZ OCEL Ø 95 MM, TL. 2,0 MM	VNĚJŠÍ Ø 95 MM DÉLKA 300 MM	11	NEREZ OCEL
Z14	PŮDORYS 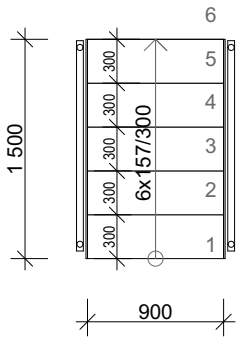 ŘEZ 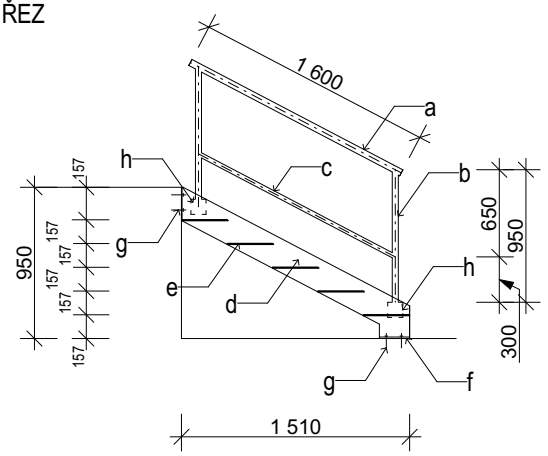 3D POHLED 	POPIS SCHODIŠTĚ SE ZÁBRADLÍM NA ZÁSOBOVACÍ RAMPĚ a) MADLO ZÁBRADLÍ TR.Ø 38x2 MM b) SLOUPKY ZÁBRADLÍ TR.Ø 38x2 MM, KOTVENO Z BOKU NA SCHODNICI c) SPODNÍ TYČ TR. Ø 30x2 MM d) STUPNĚ - PLECH S LÍSTKOVÝM VZOREM 270/900, TL.5 MM e) BOČNÍ SCHODNICE - PLECH V=200 MM, TL.10 MM f) KOTEVNÍ PLECH 200/100 TL. 5 MM g) KOTVÍCÍ PRVKY - ZÁVITOVÁ TYČ NA CHEM. KOTVU M 12 h) KOTVENÍ SLOUPKU - PLECH 100/50 TL. 3 MM, SVAŘENO		1KS	POZINKOVÁNO SLOUPEK ZÁBRADLÍ OPATŘEN OKEM PRO PŘIPOJENÍ ŘETĚZU

Akce: Přístavba kuchyně domova seniorů Břeclav	Vypracoval: Marek Bilíček	LIST 07

D.1.1.2.37 Výpis zámečnických výrobků

Označení na výkrese:	Schematické zobrazení	Popis	Rozměry (mm)	Počet	Povrchová úprava, poznámky
Z15	PŮDORYS 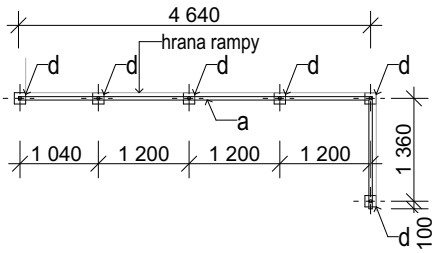 ŘEZ 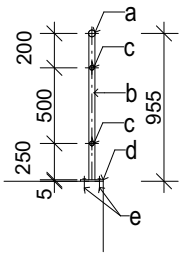 POHLED 3D 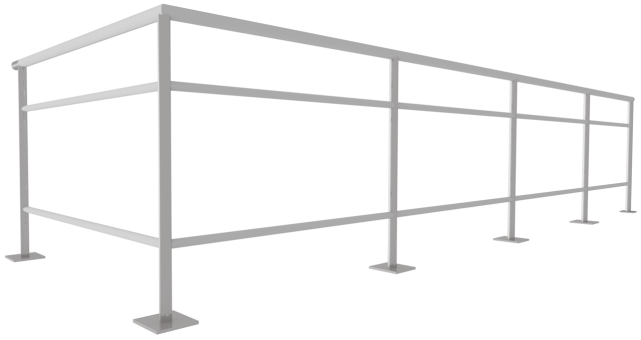	POPIS ZÁBRADLÍ ZÁSOBOVACÍ RAMPY a) MADLO ZÁBRADLÍ TR.Ø 38x2 MM b) SLOUPKY ZÁBRADLÍ TR.Ø 38x2 MM c) SPODNÍ TYČ TR. Ø 30x2 MM e) KOTEVNÍ PLECH, TL. 5 MM f) KOTVÍCÍ PRVKY - ZÁVITOVÁ TYČ NA CHEM. KOTVU M 12		1KS	POZINKOVÁNO KRAJNÍ SLOUPKY ZÁBRADLÍ OPATŘENY OKEM PRO PŘIPOJENÍ ŘETĚZU
Z16	PŮDORYS 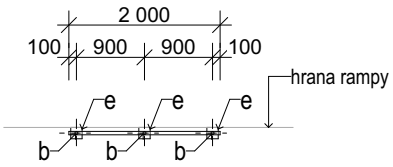 ŘEZ 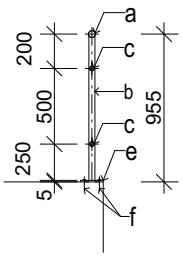 POHLED 3D 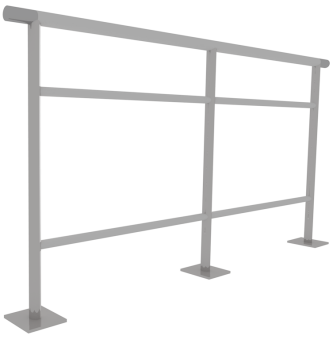	POPIS ZÁBRADLÍ ZÁSOBOVACÍ RAMPY a) MADLO ZÁBRADLÍ TR.Ø 38x2 MM b) SLOUPKY ZÁBRADLÍ TR.Ø 38x2 MM c) SPODNÍ TYČ TR. Ø 30x2 MM e) KOTEVNÍ PLECH, TL. 5 MM f) KOTVÍCÍ PRVKY - ZÁVITOVÁ TYČ NA CHEM. KOTVU M 12		1KS	POZINKOVÁNO KRAJNÍ SLOUPKY ZÁBRADLÍ OPATŘENY OKEM PRO PŘIPOJENÍ ŘETĚZU

Akce: Přístavba kuchyně domova seniorů Břeclav	Vypracoval: Marek Bilíček	LIST 08

D.1.1.2.37 Výpis zámečnických výrobků

Označení na výkrese:	Schematické zobrazení	Popis	Rozměry (mm)	Počet	Povrchová úprava, poznámky
Z17	PŮDORYS 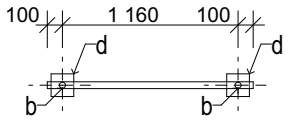 ŘEZ 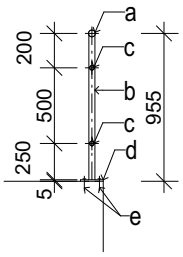 POHLED 3D 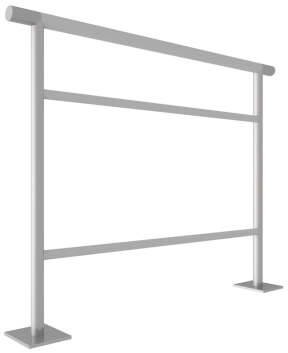 POPIS ZÁBRADLÍ ZÁSOBOVACÍ RAMPY a) MADLO ZÁBRADLÍ TR.Ø 38x2 MM b) SLOUPKY ZÁBRADLÍ TR.Ø 38x2 MM c) SPODNÍ TYČ TR. Ø 30x2 MM d) KOTEVNÍ PLECH, TL. 5 MM e) KOTVÍCÍ PRVKY - ZÁVITOVÁ TYČ NA CHEM. KOTVU M 12			1KS	POZINKOVÁNO KRAJNÍ SLOUPKY ZÁBRADLÍ OPATŘENY OKEM PRO PŘIPOJENÍ ŘETĚZU
Z18		POZINKOVANÝ ŘETĚZ PROPOJENÍ ZÁBRADLÍ NA ZÁSOBOVACÍ RAMPĚ A NA RAMPĚ U PRÁDELNY KRAJNÍ OKA OPATŘENA HÁČKEM PRO ZAVĚŠENÍ NA ZÁBRADLÍ	DÉLKA (CELKEM) = 33,2 m	1KS	POZINKOVÁNO

ZÁBRADLÍ ZÁSOBOVACÍ RAMPY
CELKOVÝ POHLED

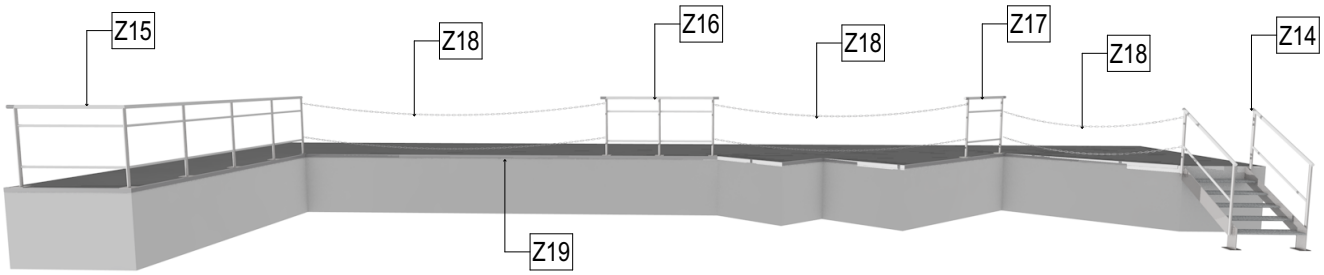

Akce: Přístavba kuchyně domova seniorů Břeclav	Vypracoval: Marek Bilíček	LIST 09

D.1.1.2.37 Výpis zámečnických výrobků

Označení na výkrese:	Schematické zobrazení	Popis	Rozměry (mm)	Počet	Povrchová úprava, poznámky
Z19			DÉLKA (CELKEM) = 36,7 m	1KS	POZINKOVÁNO POLEPENO VÝSTRAŽNOU REFLEXNÍ ŽLUTOČERNOU PÁSKOU

POHLED 3D

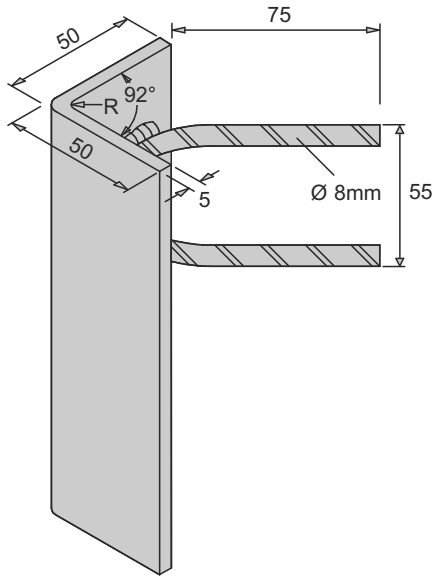

PŮDORYS

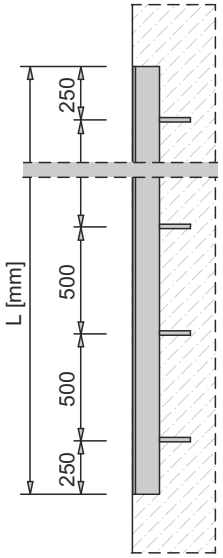

DETAIL

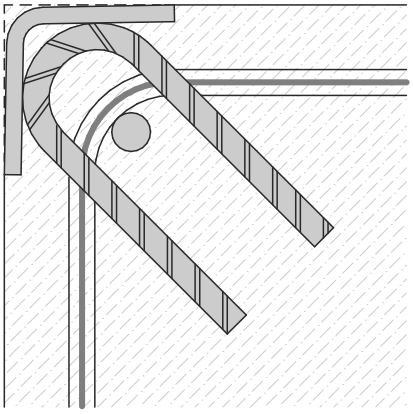

POPIS

OCHRANNÉ LEMOVÁNÍ HRAN
OCELOVÝ PROFIL L 50/50
POZINK. PLECH TL. 5 MM

UMÍSTĚNÍ:

- ZÁSOBOVACÍ RAMPA,
- LEMOVÁNÍ ŠACHTY HYDRAULICKÉ ZVEDACÍ PLOŠINY,
- RAMPA PRÁDELNA
- HRANA OTVORU ZAPUŠTĚNÉ VÁHY V PODLAZE MÍSTN.Č.2.20

Akce: Přístavba kuchyně domova seniorů Břeclav	Vypracoval: Marek Bilíček	LIST 10

D.1.1.2.37 Výpis zámečnických výrobků

Označení na výkrese:	Schematické zobrazení	Popis	Rozměry (mm)	Počet	Povrchová úprava, poznámky
Z20	POHLED			2KS	POZINKOVÁNO

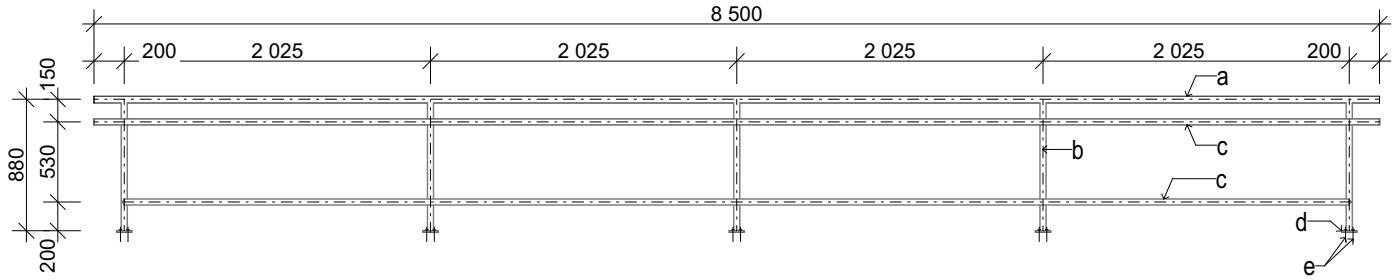

ŘEZ

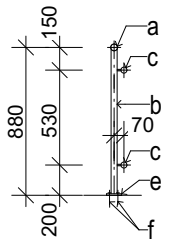

POPIS

ZÁBRADLÍ VNITŘNÍ RAMPY (MÍSTN.Č. 1.05)

a) MADLO ZÁBRADLÍ TR.Ø 38x2 MM

b) SLOUPKY ZÁBRADLÍ TR.Ø 38x2 MM

c) SPODNÍ TYČ TR. Ø 38x2 MM S BOČNÍM KOTVENÍM NA SLOUPKY

d) KOTEVNÍ PLECH, TL. 5 MM

e) KOTVÍCÍ PRVKY - ZÁVITOVÁ TYČ NA CHEM. KOTVU M 12

POHLED 3D

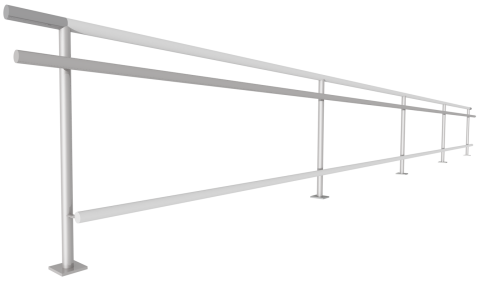

Z21				2KS	POZINKOVÁNO

POHLED

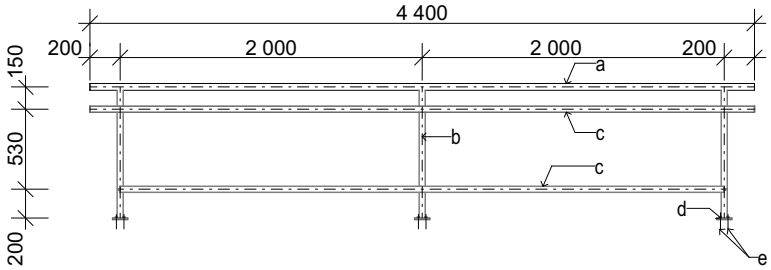

ŘEZ

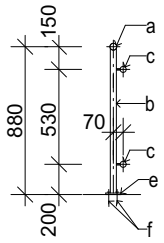

POHLED 3D

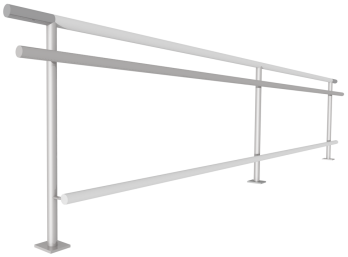

POPIS

ZÁBRADLÍ VNITŘNÍ RAMPY

a) MADLO ZÁBRADLÍ TR.Ø 38x2 MM (MÍSTN.Č. 1.05)

b) SLOUPKY ZÁBRADLÍ TR.Ø 38x2 MM

c) SPODNÍ TYČ TR. Ø 38x2 MM S BOČNÍM KOTVENÍM NA SLOUPKY

d) KOTEVNÍ PLECH, TL. 5 MM

e) KOTVÍCÍ PRVKY - ZÁVITOVÁ TYČ NA CHEM. KOTVU M 12

Akce: Přístavba kuchyně domova seniorů Břeclav	Vypracoval: Marek Bilíček	LIST 11

D.1.1.2.37 Výpis zámečnických výrobků

Označení na výkrese:	Schematické zobrazení	Popis	Rozměry (mm)	Počet	Povrchová úprava, poznámky
Z22			1000 x 1500 VÝŠKA 1000	1KS	NÁTĚR BARVA DLE VÝROBCE

PŮDORYS

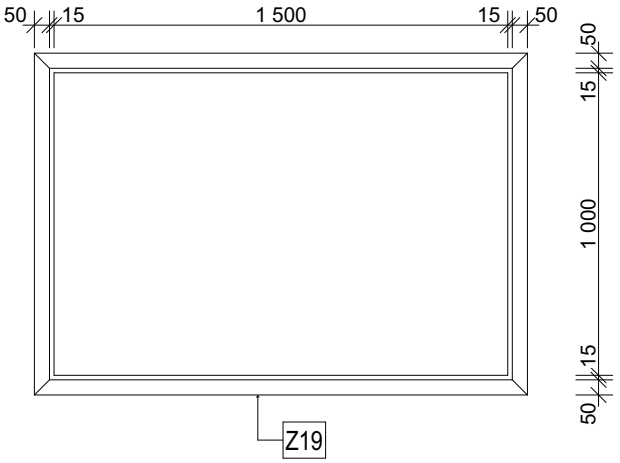

ŘEZ

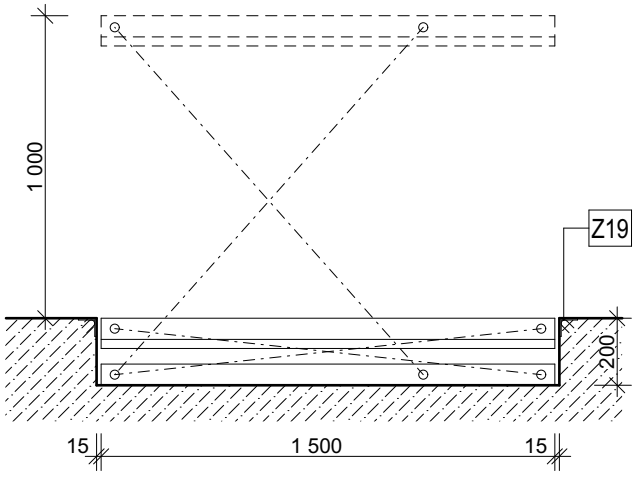

POHLED 3D

POPIS

TYPIZOVANÁ ZVEDACÍ PLOŠINA S JEDNÍM NŮŽKOVÝM
MECHANIZMEM PRO ROVNOMĚRNĚ ROZLOŽENÝ
NÁKLAD, MAX.20 CYKLŮ ZA HODINU, MAX. 45 STARTŮ MOTORU ZA HODINU
NAPÁJENÍ 380V/420V 50 Hz, 3 FÁZE, PRACOVNÍ NAPĚTÍ 24 V,
ELEKTRICKÉ KRYTÍ IP55, ZPĚTNÝ VENTIL UCHYCEN NA VÁLCÍCH,
INTERNÍ POHON, JEDNOČINNÉ HYDRAULICKÉ VÁLCE,
SPODNÍ A HORNÍ POZICE POMOCÍ MECH. ZARÁŽEK,
HORNÍ RÁM (PLOŠINA) S HLADKÝM POVRCHEM,
HLINÍKOVÁ BEZPEČNOSTNÍ LIŠTA,
PANEL S OVLÁDACÍMI TLAČÍTKY NA 4M DLOUHÉM KABELU

Z23	ŘEZ 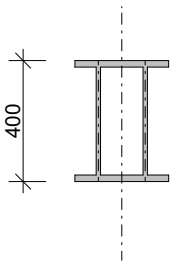	2 x OCELOVÝ PROFIL I 400 SVAŘENO PO DÉLCE, ŠVY DL.50 MM Á 1,0 M	L = 17 600 V = 400	1KS	NOSNÍK JE NUTNO ULOŽIT PŘED PROVÁDĚNÍM STROPU NAD 2.NP. NOSNÍK BUDE VE ZDI ULOŽEN NA ROZNÁŠECÍ BLOK Z PROSTÉHO BETONU C20/25 DÉLKY 800 MM, VÝŠKY 250 MM NA TL. ZDIVA. DÉLKA ULOŽENÍ NOSNÍKU VE ZDIVU BUDE 300 MM NOSNÍK BUDE ZAZDĚN NA VOLNO, KAPSA KOLEM NOSNÍK BUDE VYPLNĚNA PUR PĚNOU. POZINKOVÁNO

Akce: Přístavba kuchyně domova seniorů Břeclav	Vypracoval: Marek Bilíček	LIST 12

D.1.1.2.37 Výpis zámečnických výrobků

Označení na výkrese:	Schematické zobrazení	Popis	Rozměry (mm)	Počet	Povrchová úprava, poznámky
Z24	PŮDORYS 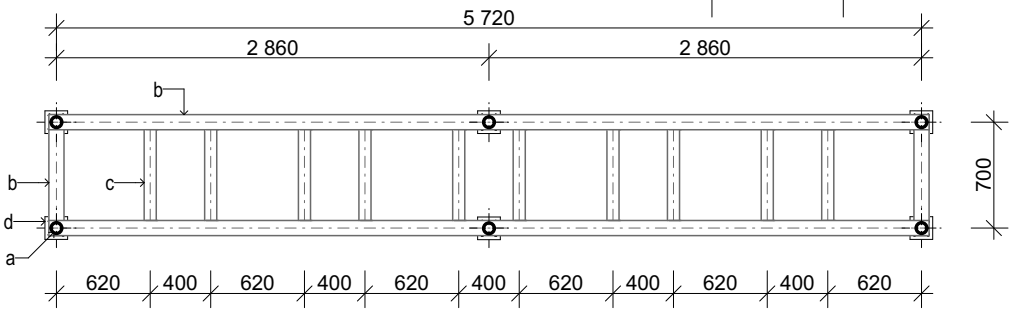 ŘEZ 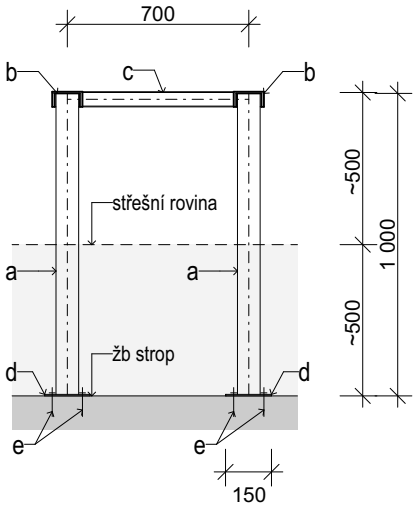 POHLED 3D 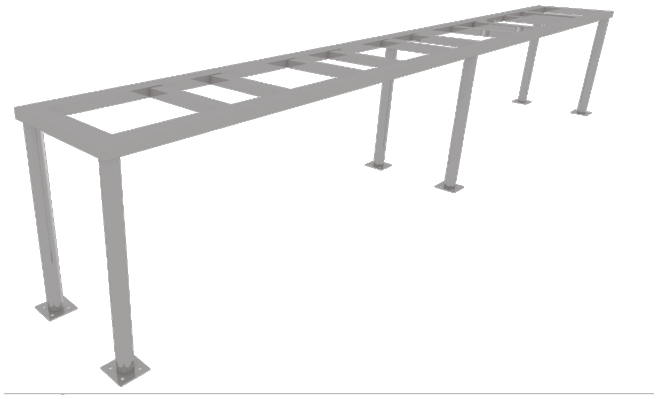 POPIS RÁM PRO OSAZENÍ CHLADÍCÍCH JEDNOTEK NA STŘECHU a) OCELOVÉ SLOUPKY - TR 76,1 x 5, DÉLKA 1,0 M b) KRAJNÍ NOSNÍKY RÁMU - OCELOVÝ PROFIL U č.100 c) VNITŘNÍ PŘÍČNÉ NOSNÍKY - OCELOVÝ PROFIL U č.80 e) KOTEVNÍ PLECH 150/150, TL. 5 MM f) KOTVÍCÍ PRVKY - ZÁVITOVÁ TYČ NA CHEM. KOTVU M 12			1KS	POZINKOVÁNO
Z25	PŮDORYS 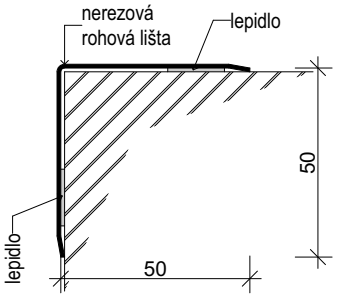 	OCHRANA ROHŮ PROTI NÁRAZŮM V PROVOZU KUCHYNĚ LIŠTA L 50/50/1,5 MM KARTÁČOVANÁ NEREZ OCEL	50/50/1,5 L= 2 000 MM	50KS	KARTÁČOVANÁ NEREZ OCEL

Akce: Přístavba kuchyně domova seniorů Břeclav	Vypracoval: Marek Bilíček	LIST 13

D.1.1.2.37 Výpis zámečnických výrobků

Označení na výkrese:	Schematické zobrazení	Popis	Rozměry (mm)	Počet	Povrchová úprava, poznámky
Z26	POHLED			1KS	NEREZ OCEL

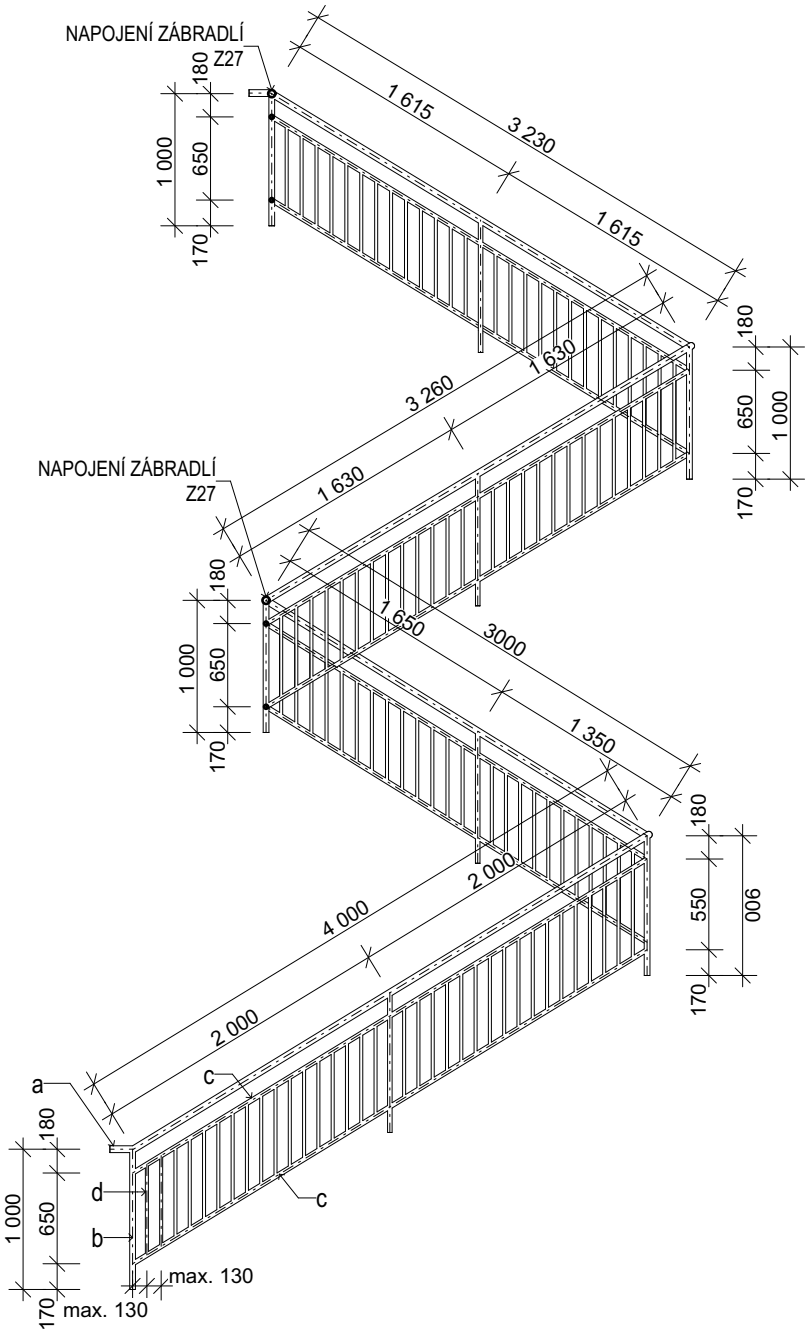

KOTVENÍ SLOUPKŮ:

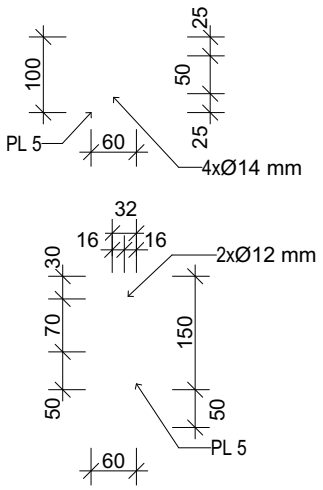

POPIS

ZÁBRADLÍ HLAVNÍHO SCHODIŠTĚ

a) MADLO ZÁBRADLÍ TR.Ø 38x2 MM,
b) SLOUPKY ZÁBRADLÍ TR.Ø 38x2 MM
c) SPODNÍ TYČ TR. Ø 30x2 MM S BOČNÍM KOTVENÍM NA SLOUPKY
d) VÝPLŇ ZÁBRADLÍ TR. Ø 20x1,5 MM Á 100 MM
e) KOTEVNÍ PLECH 100/110, TL. 5 MM + PÁSOVINA TL.5 MM
f) KOTVÍCÍ PRVKY - ZÁVITOVÁ TYČ NA CHEM. KOTVU M 12

POZNÁMKY

KONSTRUKCE BUDE SVAŘENA
TLOUŠŤKY SVÁRŮ BUDOU ODPOVÍDAT
TLOUŠŤKÁM SVAŘOVANÝCH MATERIÁLŮ

PŘESNÉ ROZMĚRY OVĚŘIT
ZAMĚŘENÍM NA STAVBĚ

Akce: Přístavba kuchyně domova seniorů Břeclav	Vypracoval: Marek Bilíček	LIST 14

D.1.1.2.37 Výpis zámečnických výrobků

Označení na výkrese:	Schematické zobrazení	Popis	Rozměry (mm)	Počet	Povrchová úprava, poznámky
Z27	POHLED			1KS	NEREZ OCEL

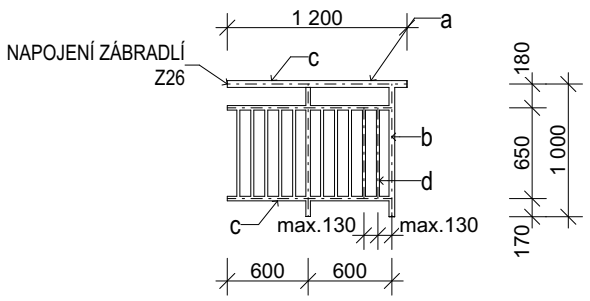

POPIS

ZÁBRADLÍ HLAVNÍHO SCHODIŠTĚ

a) MADLO ZÁBRADLÍ TR.Ø 38 MM
b) SLOUPKY ZÁBRADLÍ TR.Ø 38 MM
c) SPODNÍ TYČ TR. Ø 30 MM S BOČNÍM KOTVENÍM NA SLOUPKY
d) VÝPLŇ ZÁBRADLÍ TR. Ø 20 MM Á 100 MM
e) KOTEVNÍ PLECH TL. 4 MM
f) KOTVÍCÍ PRVKY - ZÁVITOVÁ TYČ NA CHEM. KOTVU M 12

POZNÁMKY

KONSTRUKCE BUDE SVAŘENA
TLOUŠŤKY SVÁRŮ BUDOU ODPOVÍDAT
TLOUŠŤKÁM SVAŘOVANÝCH MATERIÁLŮ

PŘESNÉ ROZMĚRY OVĚŘIT
ZAMĚŘENÍM NA STAVBĚ

Z28			V = 4 000	1KS	POZINKOVÁNO

POHLED BOČNÍ

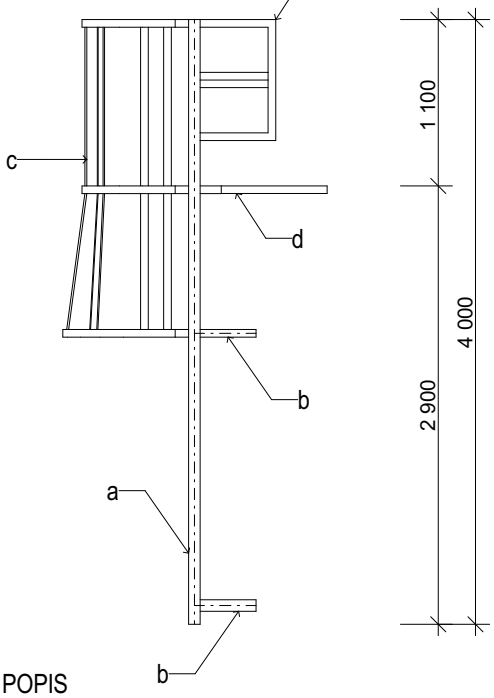

POHLED ČELNÍ

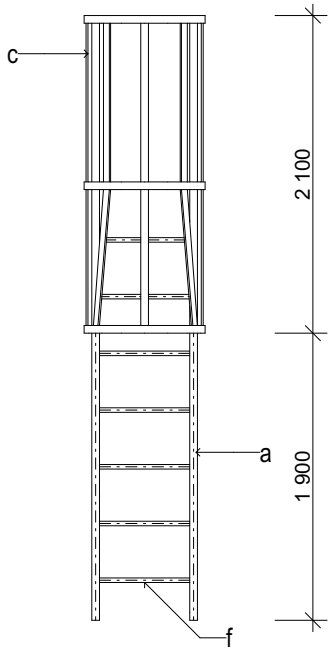

3D POHLED

POPIS

VÝLEZOVÝ ŽEBŘÍK - PROVEDENÍ DLE VÝROBCE, MUSÍ SPLŇOVAT ČSN 74 3282

a) SVISLÉ SLOUPKY ŽEBŘÍKU
b) KOTVENÍ DO ZDI, L=370 MM
c) OCHRANNÝ KOŠ
d) HORNÍ PLOŠINA
e) ZÁBRADLÍ

PŘESNÉ ROZMĚRY OVĚŘIT
ZAMĚŘENÍM NA STAVBĚ

Akce: Přístavba kuchyně domova seniorů Břeclav	Vypracoval: Marek Bilíček	LIST 15

D.1.1.2.37 Výpis zámečnických výrobků

Označení na výkrese:	Schematické zobrazení	Popis	Rozměry (mm)	Počet	Povrchová úprava, poznámky
Z29			V = 9 350	1KS	POZINKOVÁNO

POHLED BOČNÍ

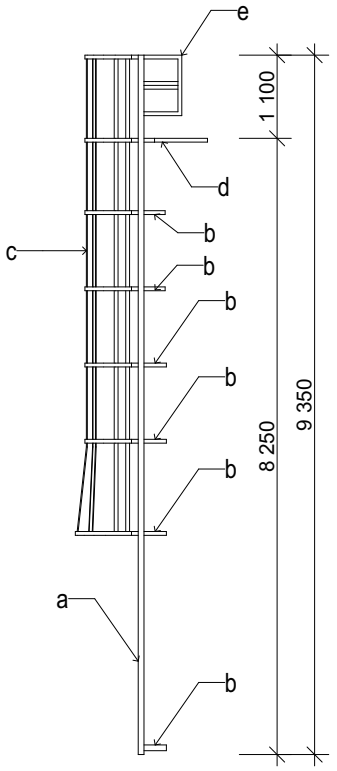

POHLED ČELNÍ

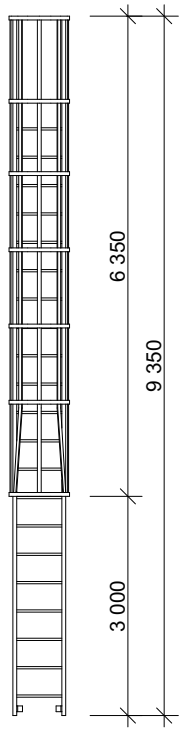

3D POHLED

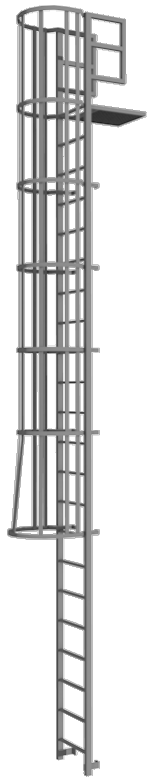

POPIS

VÝLEZOVÝ ŽEBŘÍK - PROVEDENÍ DLE VÝROBCE, MUSÍ SPLŇOVAT ČSN 74 3282

a) SVISLÉ SLOUPKY ŽEBŘÍKU
b) KOTVENÍ DO ZDI, L = 300 MM
c) OCHRANNÝ KOŠ
d) HORNÍ PLOŠINA
e) ZÁBRADLÍ

PŘESNÉ ROZMĚRY OVĚŘIT ZAMĚŘENÍM NA STAVBĚ

Z30	POHLED 300(400) 1 850 3D POHLED	KOVOVÉ DVOUDVÉŘOVÉ ŠATNÍ SKŘÍNĚ PROVEDENÍ DVÍŘEK "Z"	ŠÍŘKA: 300 (400) VÝŠKA: 1 850 HLOUBKA: 500	ŠÍŘKA 400 64 KS ŠÍŘKA 300 8 KS	BARVA BÍLÁ

Akce: Přístavba kuchyně domova seniorů Břeclav	Vypracoval: Marek Bilíček	LIST 16

D.1.1.2.37 Výpis zámečnických výrobků

Označení na výkrese:	Schematické zobrazení	Popis	Rozměry (mm)	Počet	Povrchová úprava, poznámky
Z31	ŘEZ 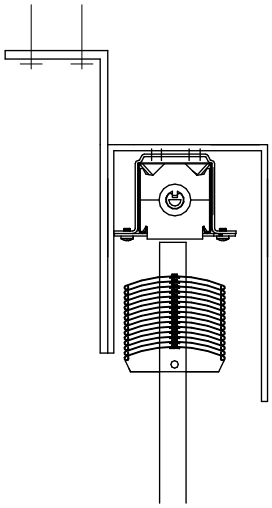	POHLED 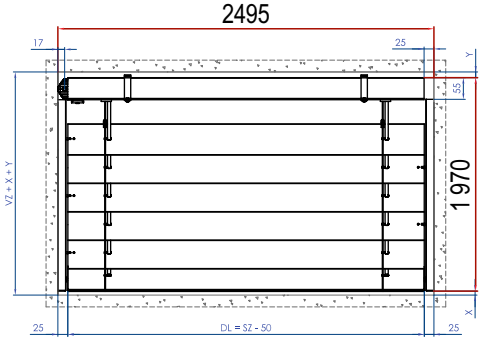 POPIS PŘEDOKENNÍ ŽALUZIE S PŘIZNANÝMI VODÍCÍMI LIŠTAMI. TYP TVARU LAMEL DLE DLE VÝROBCE. MANUÁLNÍ OVLÁDÁNÍ OTEVÍRÁNÍ - KLIKOU. KRYCÍ PLECH ŽALUZIÍ BUDE UMÍSTĚN NAD OKNEM SKRYTÝ VE FASÁDĚ OBJEKTU VIZ DETAIL Č. 15. PŘESNÉ ROZMĚRY OVĚŘIT ZAMĚŘENÍM NA STAVBĚ	2495/1970	8KS	TMAVĚ STŘÍBRNÁ RAL 9007
Z32	ŘEZ 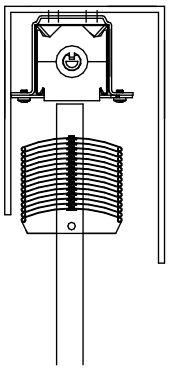	POHLED 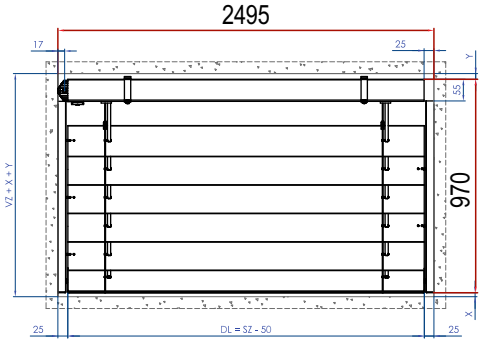 POPIS PŘEDOKENNÍ ŽALUZIE S PŘIZNANÝMI VODÍCÍMI LIŠTAMI. TYP TVARU LAMEL DLE DLE VÝROBCE. MANUÁLNÍ OVLÁDÁNÍ OTEVÍRÁNÍ - KLIKOU. KRYCÍ PLECH ŽALUZIÍ BUDE UMÍSTĚN NAD OKNEM SKRYTÝ VE FASÁDĚ OBJEKTU VIZ DETAIL Č. 06, UKOTVENÍ KRYCÍHO PLECHU BUDE PROVEDENO DLE DODAVATELE FASÁDNÍHO SYSTÉMU PŘESNÉ ROZMĚRY OVĚŘIT ZAMĚŘENÍM NA STAVBĚ	2495/970	5KS	TMAVĚ STŘÍBRNÁ RAL 9007
Z33	ŘEZ 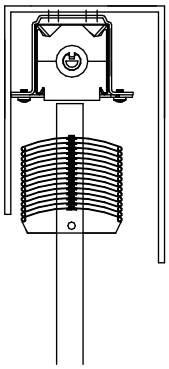	POHLED 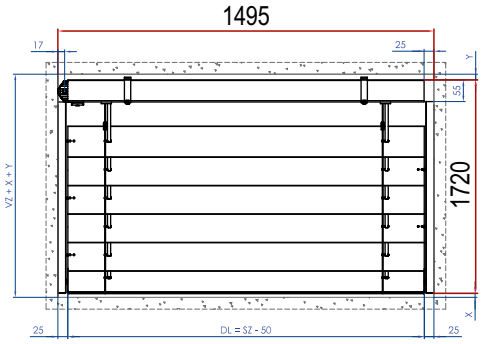 POPIS PŘEDOKENNÍ ŽALUZIE S PŘIZNANÝMI VODÍCÍMI LIŠTAMI. TYP TVARU LAMEL DLE DLE VÝROBCE. MANUÁLNÍ OVLÁDÁNÍ OTEVÍRÁNÍ - KLIKOU. KRYCÍ PLECH ŽALUZIÍ BUDE UMÍSTĚN NAD OKNEM SKRYTÝ VE FASÁDĚ OBJEKTU VIZ DETAIL Č. 06, UKOTVENÍ KRYCÍHO PLECHU BUDE PROVEDENO DLE DODAVATELE FASÁDNÍHO SYSTÉMU PŘESNÉ ROZMĚRY OVĚŘIT ZAMĚŘENÍM NA STAVBĚ	1495/1720	1KS	TMAVĚ STŘÍBRNÁ RAL 9007

Akce: Přístavba kuchyně domova seniorů Břeclav	Vypracoval: Marek Bilíček	LIST 17

D.1.1.2.37 Výpis zámečnických výrobků

Označení na výkrese:	Schematické zobrazení	Popis	Rozměry (mm)	Počet	Povrchová úprava, poznámky
Z34	ŘEZ 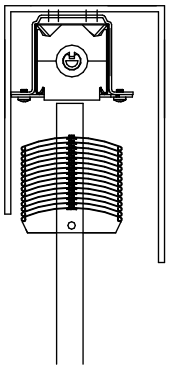	POHLED 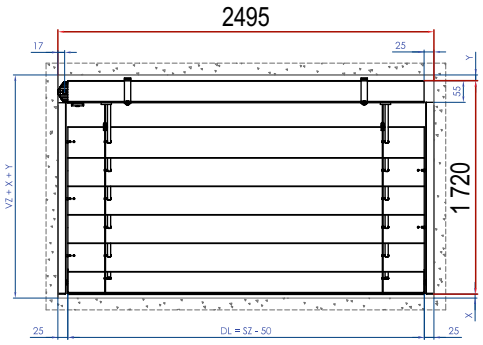 POPIS PŘEDOKENNÍ ŽALUZIE S PŘIZNANÝMI VODÍCÍMI LIŠTAMI. TYP TVARU LAMEL DLE DLE VÝROBCE. MANUÁLNÍ OVLÁDÁNÍ OTEVÍRÁNÍ - KLIKOU. KRYCÍ PLECH ŽALUZIÍ BUDE UMÍSTĚN NAD OKNEM SKRYTÝ VE FASÁDĚ OBJEKTU VIZ DETAIL Č. 06, UKOTVENÍ KRYCÍHO PLECHU BUDE PROVEDENO DLE DODAVATELE FASÁDNÍHO SYSTÉMU PŘESNÉ ROZMĚRY OVĚŘIT ZAMĚŘENÍM NA STAVBĚ	2495/1970	8KS	TMAVĚ STŘÍBRNÁ RAL 9007
Z35	ŘEZ 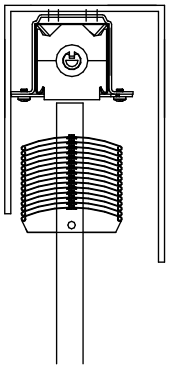	POHLED 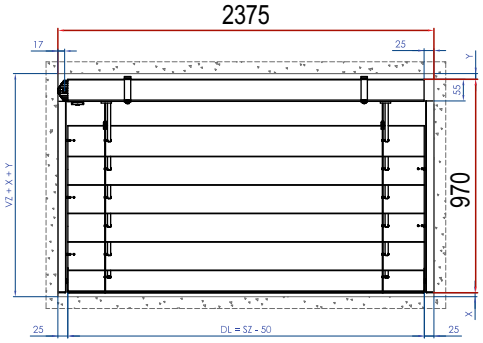 POPIS PŘEDOKENNÍ ŽALUZIE S PŘIZNANÝMI VODÍCÍMI LIŠTAMI. TYP TVARU LAMEL DLE DLE VÝROBCE. MANUÁLNÍ OVLÁDÁNÍ OTEVÍRÁNÍ - KLIKOU. KRYCÍ PLECH ŽALUZIÍ BUDE UMÍSTĚN NAD OKNEM SKRYTÝ VE FASÁDĚ OBJEKTU VIZ DETAIL Č. 06, UKOTVENÍ KRYCÍHO PLECHU BUDE PROVEDENO DLE DODAVATELE FASÁDNÍHO SYSTÉMU PŘESNÉ ROZMĚRY OVĚŘIT ZAMĚŘENÍM NA STAVBĚ	2375/970	1KS	TMAVĚ STŘÍBRNÁ RAL 9007
Z36	ŘEZ 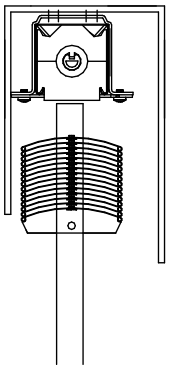	POHLED 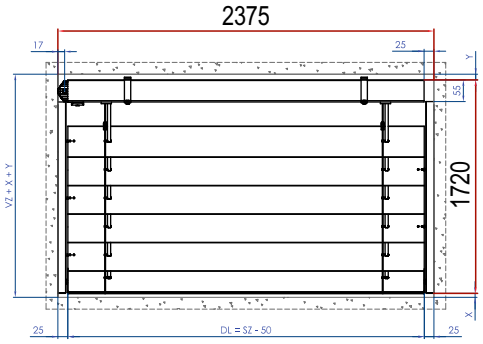 PŘEDOKENNÍ ŽALUZIE S PŘIZNANÝMI VODÍCÍMI LIŠTAMI. TYP TVARU LAMEL DLE DLE VÝROBCE. MANUÁLNÍ OVLÁDÁNÍ OTEVÍRÁNÍ - KLIKOU. KRYCÍ PLECH ŽALUZIÍ BUDE UMÍSTĚN NAD OKNEM SKRYTÝ VE FASÁDĚ OBJEKTU VIZ DETAIL Č. 06, UKOTVENÍ KRYCÍHO PLECHU BUDE PROVEDENO DLE DODAVATELE FASÁDNÍHO SYSTÉMU PŘESNÉ ROZMĚRY OVĚŘIT ZAMĚŘENÍM NA STAVBĚ	2375/1720	1KS	TMAVĚ STŘÍBRNÁ RAL 9007

Akce: Přístavba kuchyně domova seniorů Břeclav	Vypracoval: Marek Bilíček	LIST 18

D.1.1.2.37 Výpis zámečnických výrobků

Označení na výkrese:	Schematické zobrazení	Popis	Rozměry (mm)	Počet	Povrchová úprava, poznámky
Z37			2900/1800	1KS	POZINKOVÁNO

POHLED

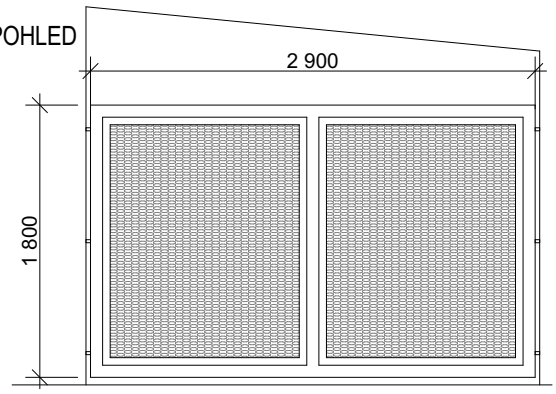

POPIS

UZAVŘENÍ PROSTORU POD RAMPOU PRO VZT JEDNOTKY
PLOTOVÝ DÍLEC OCELOVÝ S VÝPLNÍ Z TAHOKOVU
UKOTVENÍ DO ZDIVA

PŘESNÉ ROZMĚRY OVĚŘIT
ZAMĚŘENÍM NA STAVBĚ

Z38			2880/1800	1KS	POZINKOVÁNO

POHLED

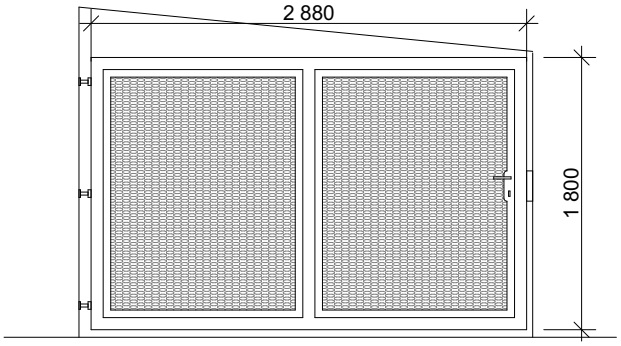

POPIS

UZAVŘENÍ PROSTORU POD RAMPOU PRO VZT JEDNOTKY
JEDNOKŘÍDLÁ OTOČNÁ OCELOVÁ BRÁNA
S VÝPLNÍ Z TAHOKOVU S REGULOVATELNÝMI PANTY,
ZABUDOVANÝM KOVÁNÍM A ZÁMKEM
UKOTVENÍ DO ZDIVA

PŘESNÉ ROZMĚRY OVĚŘIT
ZAMĚŘENÍM NA STAVBĚ

Z39

ŘEZ

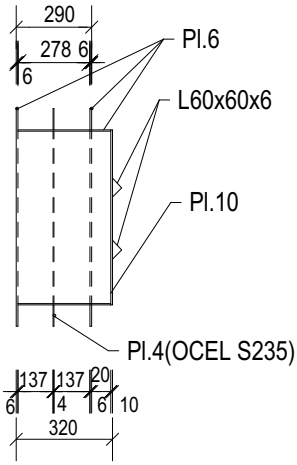

PŮDORYS TĚSNĚNÍ

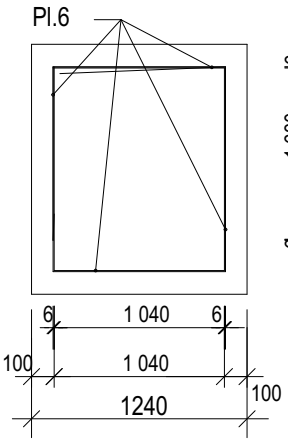

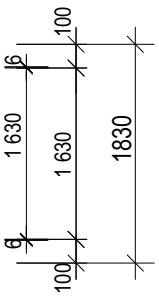

PŮDORYS DNA

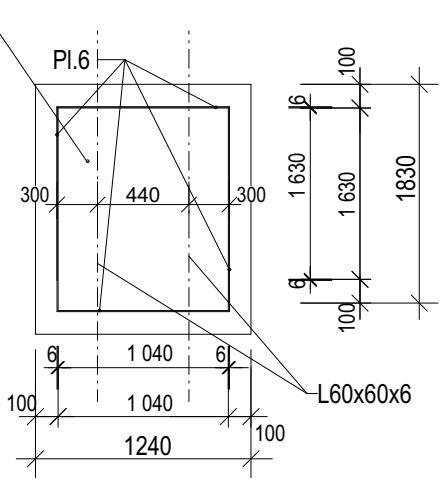

Pl.6x320x1040	2x	32,00	NEREZ 17240
Pl.6x320x1630	2x	50,00	NEREZ 17240
Pl.10x1040x1630	1x	135,60	NEREZ 17240
PÁS.6x100-11420	1x	54,80	NEREZ 17240
PÁS.4x100-5740	1x	18,36	OCEL S235
L60x60x6-profil-7000	1x	40,30	NEREZ 17240
		331,06 Kg	

SVARY VODOTĚSNÉ

VAŘENO PŘECHODOVOU ELEKTRODOU

POPIS

OCELOVÁ "VANA" PRO ZAPUŠTĚNÍ STÁVAJÍCÍ ZDVIŽE DO PODLAHY U RAMPY PRÁDELNY
NA SPODNÍ LÍMEC BUDE NATAVENA TLAKOVÁ IZOLACE

Akce: Přístavba kuchyně domova seniorů Břeclav	Vypracoval: Marek Bilíček	LIST 19

D.1.1.2.37 Výpis zámečnických výrobků

Označení na výkrese:	Schematické zobrazení	Popis	Rozměry (mm)	Počet	Povrchová úprava, poznámky
Z40	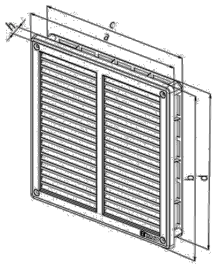	OCELOVÁ VENTILAČNÍ MŘÍŽKA S RÁMEČKEM SE SÍŤKOU PROTI HMYZU S PEVNÝMI SKLONĚNÝMI HORIZONTÁLNÍMI ŽALUZIEMI	400/400	4KS	POZINKOVÁNO
Z41	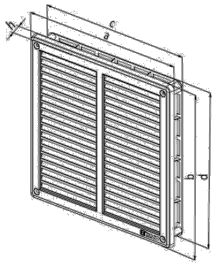	OCELOVÁ VENTILAČNÍ MŘÍŽKA S RÁMEČKEM SE SÍŤKOU PROTI HMYZU S PEVNÝMI SKLONĚNÝMI HORIZONTÁLNÍMI ŽALUZIEMI	300/300	4KS	POZINKOVÁNO
Z42		OCELOVÁ VENTILAČNÍ MŘÍŽKA PRO ODVĚTRÁNÍ PROSTORU POD RAMPAMI (ZÁSOBOVACÍ RAMPA, RAMPA PRÁDELNY, VNITŘNÍ RAMPA)	150/150	11KS	POZINKOVÁNO
Z43	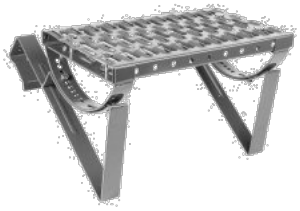	STOUPACÍ PLOŠINA NA ŠIKMOU STŘECHU 400 MM, TYPIZOVANÝ VÝROBEK	Š=400 MM	3KS	POZINKOVÁNO

Akce: Přístavba kuchyně domova seniorů Břeclav	Vypracoval: Marek Bilíček	LIST 20

D.1.1.2.37 Výpis zámečnických výrobků

Označení na výkrese:	Schematické zobrazení	Popis	Rozměry (mm)	Počet	Povrchová úprava, poznámky
Z44					

PŮDORYS

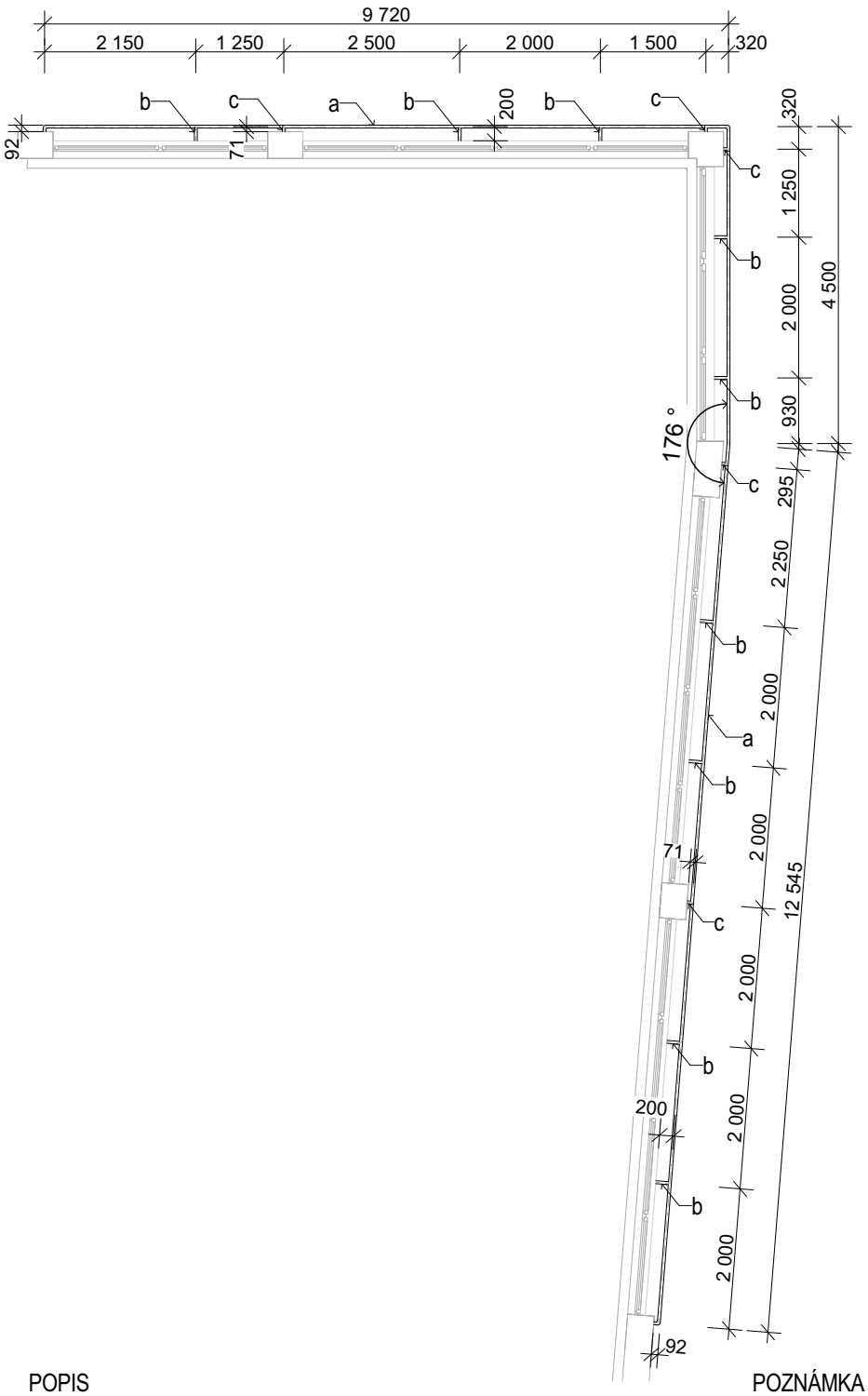

KOTEVNÍ PLECH

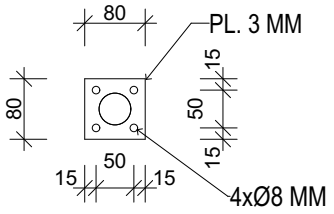

POPIS

NEREZOVÁ TRUBKA - OCHRANA PROTI NÁRAZU

KOTVENO DO STĚNY V ÚROVNI 300MM NAD PODLAHOU

a) PODÉLNÁ TRUBKA TR.Ø 42x2 MM, DÉLKA = 26 950 MM

b) KOTEVNÍ TRUBKA TR.Ø 42x2 MM, DÉLKA = 200 MM

c) KOTEVNÍ TRUBKA TR.Ø 42x2 MM, DÉLKA = 71 MM

d) KOTEVNÍ PLECH 100/100, TL. 3 MM

POZNÁMKA

TRUBKA BUDE KOTVENA +30 CM NAD PODLAHOU

PŘÍPADNĚ BUDE VÝŠKA UPRAVENA DLE TYPU VOZÍKŮ

KOTVENÍ POMOCÍ 4X ZÁVITOVÁ TYČ M6