Armokoš "A1" (10 Ø R14 - 4,0 m) — Počet : 10 ks

Délka armokoše/délka ovinuté části : 4,0 m/2,8 m — výztuž pro piloty Ø 600 mm

Piloty: P03,P05-P13,P45

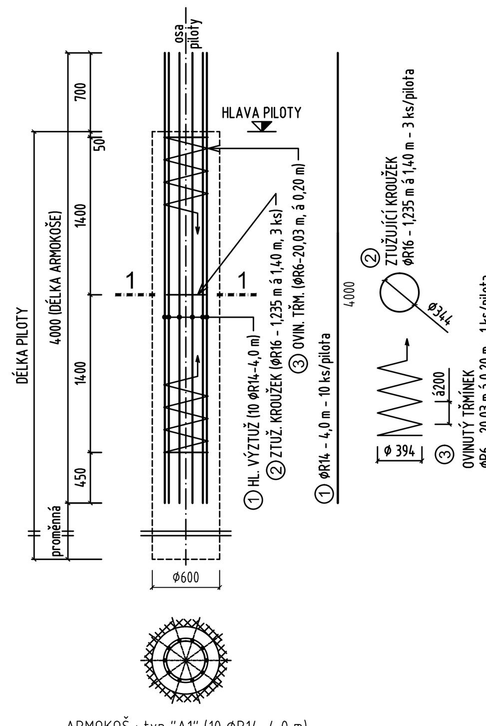

ARMOKOŠ : typ "A1" (10 ΦR14-4,0 m) (10 x)

pol. č.1	HLAVNÍ VÝZTUŽ	Ocel : B 500B	4000 / 4000
pol. č.2	VÝZTUŽ KRUH	Ocel : B 500B	Ø344, 150 (přesah)
pol. č.3	OVINUTÝ TŘMÍNEK	Ocel : B 500B	á200, Ø 394

TABULKA VÝZTUŽE:

BŘECLAV – PŘÍSTAVBA KUCHYNĚ K DOMOVU PRO SENIORY				Armokoš		A1
Pol.	Profil	Délka	Ks	OCEL R 6	OCEL R 16	OCEL R 14
[–]	[mm]	[mm]	[–]	[mm]	[mm]	[mm]
1	R 14	4000	10	0,00	0,00	40,00
2	R 16	1235	3	0,00	3,71	0,00
3	R 6	20030	1	20,03	0,00	0,00
Délka celkem [m]				20,03	3,705	40,00
Hmotnost bm [kg / bm]				0,222	1,578	1,208
Celková dílčí hmotnost [kg]				4,45	5,85	48,34
Celková hmotnost 1 ks :				58,70 Kg		
Počty pilot :						
Celkový počet pilot :				10 Ks		
Délka celkem [m]				200,30	37,05	400,00
Celková dílčí hmotnost [kg]				44,46	58,48	483,37
Celková hmotnost 10 Ks:				586,4 Kg		

BETON : C25/30 XC2, XA1 - Cl 0,40, S4
OCEL : B 500B
min. krytí výztuže : 100 mm

Armokoš "A2" (10 Ø R14 - 5,0 m) — Počet : 15 ks

Délka armokoše/délka ovinuté části : 5,0 m/3,8 m — výztuž pro piloty Ø 600 mm

Piloty: P14,P38a,P38b,P46,P47, P48a,P48b,P50a,P50b, P68-P70,P85-P87

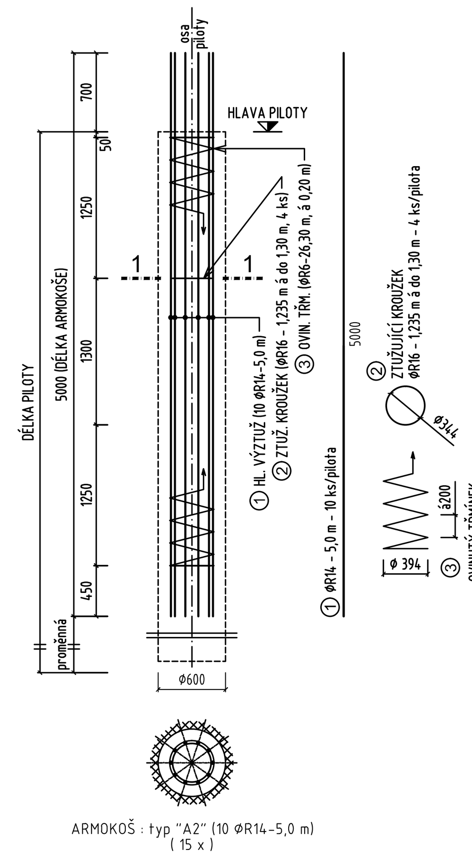

ARMOKOŠ : typ "A2" (10 ΦR14-5,0 m) (15 x)

pol. č.1	HLAVNÍ VÝZTUŽ	Ocel : B 500B	5000 / 5000
pol. č.2	VÝZTUŽ KRUH	Ocel : B 500B	Ø344, 150 (přesah)
pol. č.3	OVINUTÝ TŘMÍNEK	Ocel : B 500B	á200, Ø 394

TABULKA VÝZTUŽE:

BŘECLAV – PŘÍSTAVBA KUCHYNĚ K DOMOVU PRO SENIORY				Armokoš		A2
Pol.	Profil	Délka	Ks	OCEL R 6	OCEL R 16	OCEL R 14
[–]	[mm]	[mm]	[–]	[mm]	[mm]	[mm]
1	R 14	5000	10	0,00	0,00	50,00
2	R 16	1235	4	0,00	4,94	0,00
3	R 6	26300	1	26,30	0,00	0,00
Délka celkem [m]				26,30	4,94	50,00
Hmotnost bm [kg / bm]				0,222	1,578	1,208
Celková dílčí hmotnost [kg]				5,84	7,80	60,42
Celková hmotnost 1 ks :				74,10 Kg		
Počty pilot :						
Celkový počet pilot :				15 Ks		
Délka celkem [m]				394,50	74,10	750,00
Celková dílčí hmotnost [kg]				87,56	116,95	906,31
Celková hmotnost 15 Ks:				1 110,9 Kg		

BETON : C25/30 XC2, XA1 - Cl 0,40, S4
OCEL : B 500B
min. krytí výztuže : 100 mm

Armokoš "A3" (10 Ø R14 - 6,0 m) — Počet : 16 ks

Délka armokoše/délka ovinuté části : 6,0 m/4,8 m — výztuž pro piloty Ø 600 mm

Piloty: P01,P17-P21,P32,P34,P40, P42,P49a,P49b,P66,P77, P89,P90

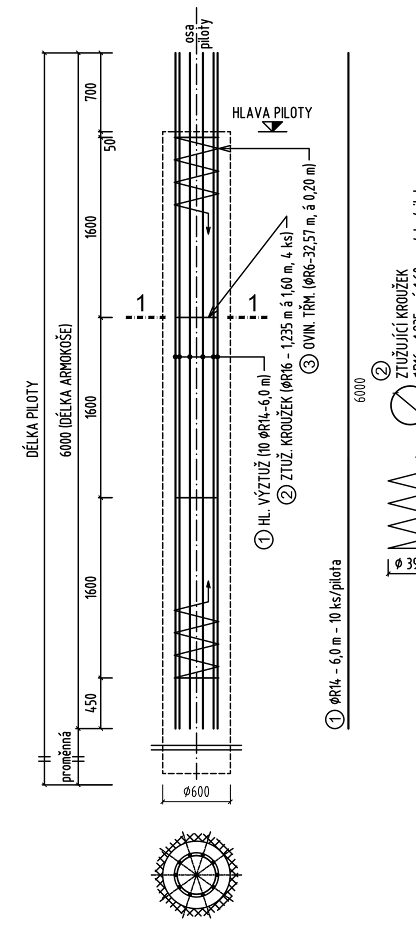

ARMOKOŠ : typ "A3" (10 ΦR14-6,0 m) (16 x)

pol. č.1	HLAVNÍ VÝZTUŽ	Ocel : B 500B	6000 / 6000
pol. č.2	VÝZTUŽ KRUH	Ocel : B 500B	Ø344, 150 (přesah)
pol. č.3	OVINUTÝ TŘMÍNEK	Ocel : B 500B	á200, Ø 394

TABULKA VÝZTUŽE:

BŘECLAV – PŘÍSTAVBA KUCHYNĚ K DOMOVU PRO SENIORY				Armokoš		A3
Pol.	Profil	Délka	Ks	OCEL R 6	OCEL R 16	OCEL R 14
[–]	[mm]	[mm]	[–]	[mm]	[mm]	[mm]
1	R 14	6000	10	0,00	0,00	60,00
2	R 16	1235	4	0,00	4,94	0,00
3	R 6	32570	1	32,57	0,00	0,00
Délka celkem [m]				32,57	4,94	60,00
Hmotnost bm [kg / bm]				0,222	1,578	1,208
Celková dílčí hmotnost [kg]				7,23	7,80	72,50
Celková hmotnost 1 ks :				87,60 Kg		
Počty pilot :						
Celkový počet pilot :				16 Ks		
Délka celkem [m]				521,12	79,04	960,00
Celková dílčí hmotnost [kg]				115,66	124,75	1160,08
Celková hmotnost 16 Ks:				1 400,5 Kg		

BETON : C25/30 XC2, XA1 - Cl 0,40, S4
OCEL : B 500B
min. krytí výztuže : 100 mm

Armokoš "A4" (10 Ø R14 - 7,0 m) — Počet : 26 ks

Délka armokoše/délka ovinuté části : 7,0 m/5,8 m — výztuž pro piloty Ø 600 mm

Piloty: P02,P04,P16,P23,P24,P28, P36,P37,P39,P41,P51, P54-P60,P64,P67,P73-P75, P82-P84

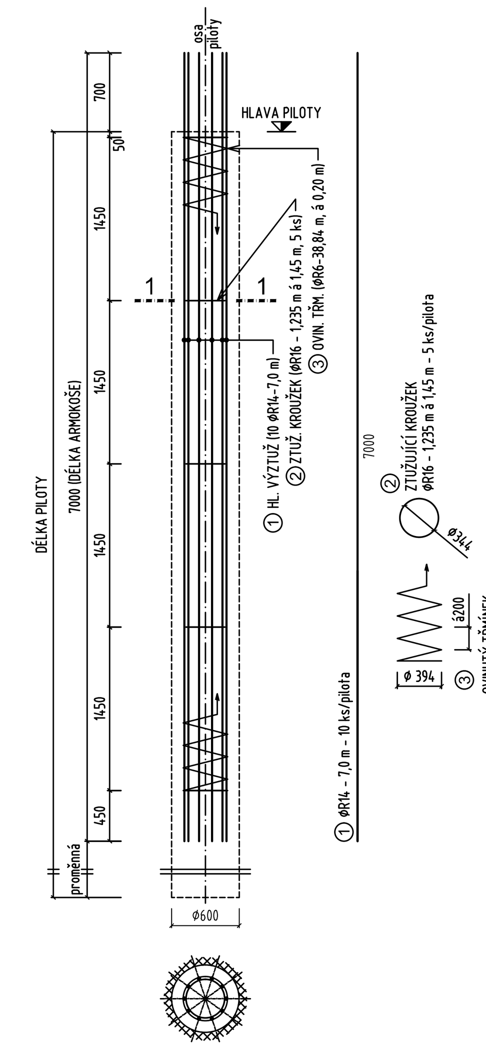

ARMOKOŠ : typ "A4" (10 ΦR14-7,0 m) (26 x)

pol. č.1	HLAVNÍ VÝZTUŽ	Ocel : B 500B	7000 / 7000
pol. č.2	VÝZTUŽ KRUH	Ocel : B 500B	Ø344, 150 (přesah)
pol. č.3	OVINUTÝ TŘMÍNEK	Ocel : B 500B	á200, Ø 394

TABULKA VÝZTUŽE:

BŘECLAV – PŘÍSTAVBA KUCHYNĚ K DOMOVU PRO SENIORY				Armokoš		A4
Pol.	Profil	Délka	Ks	OCEL R 6	OCEL R 16	OCEL R 14
[–]	[mm]	[mm]	[–]	[mm]	[mm]	[mm]
1	R 14	7000	10	0,00	0,00	70,00
2	R 16	1235	5	0,00	6,18	0,00
3	R 6	38840	1	38,84	0,00	0,00
Délka celkem [m]				38,84	6,175	70,00
Hmotnost bm [kg / bm]				0,222	1,578	1,208
Celková dílčí hmotnost [kg]				8,62	9,75	84,59
Celková hmotnost 1 ks :				103,00 Kg		
Počty pilot :						
Celkový počet pilot :				26 Ks		
Délka celkem [m]				1009,84	160,55	1820,00
Celková dílčí hmotnost [kg]				224,14	253,40	2199,31
Celková hmotnost 26 Ks:				2 676,9 Kg		

BETON : C25/30 XC2, XA1 - Cl 0,40, S4
OCEL : B 500B
min. krytí výztuže : 100 mm

Armokoš "A5" (10 Ø R14 - 8,0 m) — Počet : 9 ks

Délka armokoše/délka ovinuté části : 8,0 m/6,8 m — výztuž pro piloty Ø 600 mm

Piloty: P02,P04,P15,P16,P22-P24, P26,P28,P30,P31,P36, P37,P39,P41,P51,P54-P62, P64,P67,P72-P75,P82,P83, P88

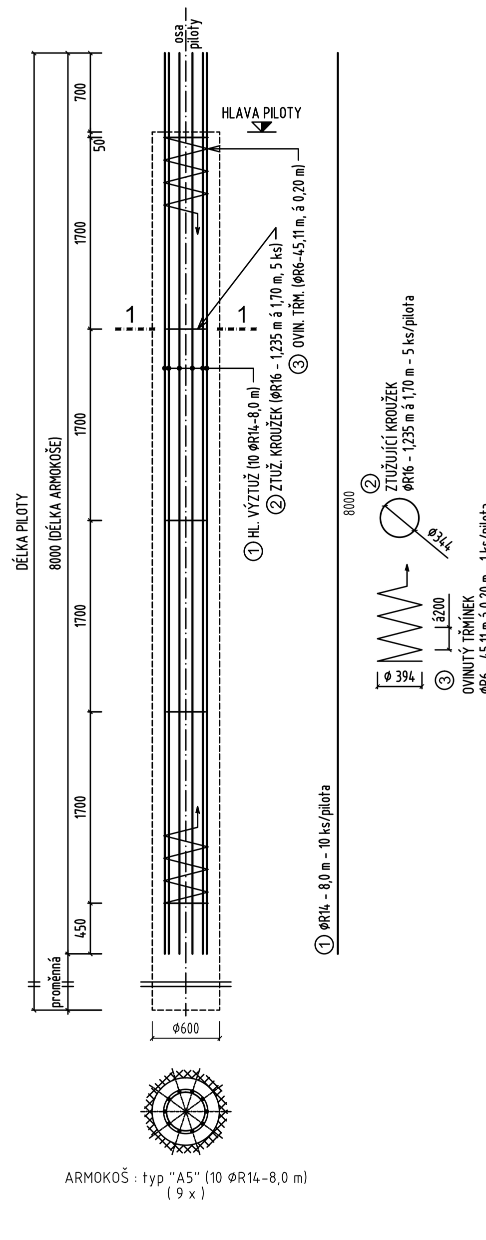

ARMOKOŠ : typ "A5" (10 ΦR14-8,0 m) (9 x)

pol. č.1	HLAVNÍ VÝZTUŽ	Ocel : B 500B	8000 / 8000
pol. č.2	VÝZTUŽ KRUH	Ocel : B 500B	Ø344, 150 (přesah)
pol. č.3	OVINUTÝ TŘMÍNEK	Ocel : B 500B	á200, Ø 394

TABULKA VÝZTUŽE:

BŘECLAV – PŘÍSTAVBA KUCHYNĚ K DOMOVU PRO SENIORY				Armokoš		A5
Pol.	Profil	Délka	Ks	OCEL R 6	OCEL R 16	OCEL R 14
[–]	[mm]	[mm]	[–]	[mm]	[mm]	[mm]
1	R 14	8000	10	0,00	0,00	80,00
2	R 16	1235	5	0,00	6,18	0,00
3	R 6	45110	1	45,11	0,00	0,00
Délka celkem [m]				45,11	6,175	80,00
Hmotnost bm [kg / bm]				0,222	1,578	1,208
Celková dílčí hmotnost [kg]				10,01	9,75	96,67
Celková hmotnost 1 ks :				116,50 Kg		
Počty pilot :						
Celkový počet pilot :				9 Ks		
Délka celkem [m]				405,99	55,58	720,00
Celková dílčí hmotnost [kg]				90,11	87,72	870,06
Celková hmotnost 9 Ks:				1 047,9 Kg		

BETON : C25/30 XC2, XA1 - Cl 0,40, S4
OCEL : B 500B
min. krytí výztuže : 100 mm

Armokoš "A6" (10 Ø R14 - 10,0 m) — Počet : 7 ks

Délka armokoše/délka ovinuté části : 10,0 m/8,8 m — výztuž pro piloty Ø 600 mm

Piloty: P43,P44,P52,P63,P78,P79, P80

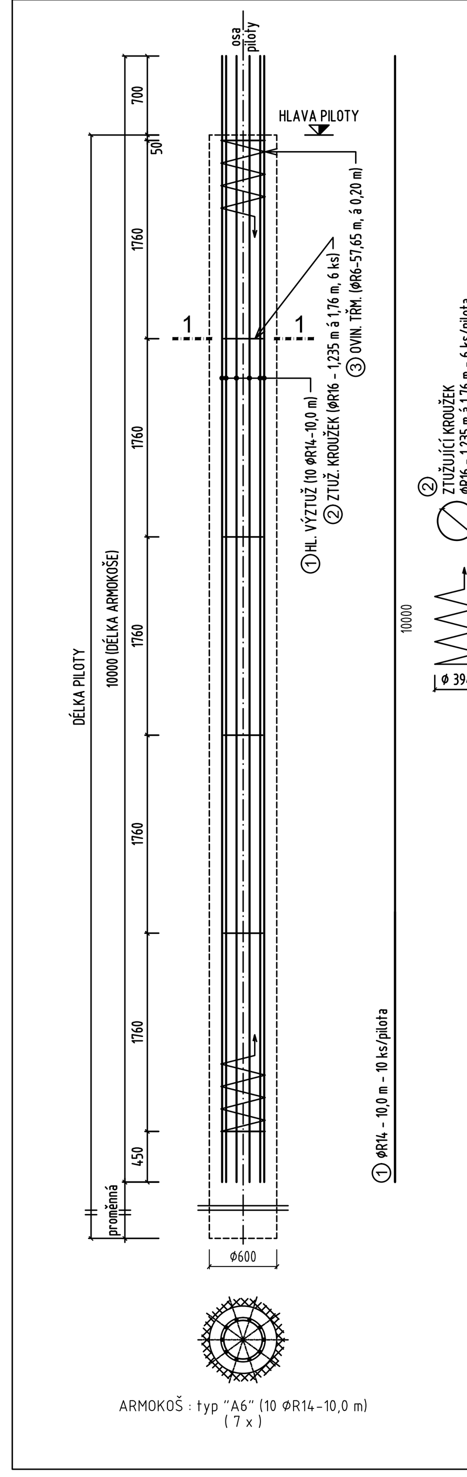

ARMOKOŠ : typ "A6" (10 ΦR14-10,0 m) (7 x)

pol. č.1	HLAVNÍ VÝZTUŽ	Ocel : B 500B	10000 / 10000
pol. č.2	VÝZTUŽ KRUH	Ocel : B 500B	Ø344, 150 (přesah)
pol. č.3	OVINUTÝ TŘMÍNEK	Ocel : B 500B	á200, Ø 394

TABULKA VÝZTUŽE:

BŘECLAV – PŘÍSTAVBA KUCHYNĚ K DOMOVU PRO SENIORY				Armokoš		A6
Pol.	Profil	Délka	Ks	OCEL R 6	OCEL R 16	OCEL R 14
[–]	[mm]	[mm]	[–]	[mm]	[mm]	[mm]
1	R 14	10000	10	0,00	0,00	100,00
2	R 16	1235	6	0,00	7,41	0,00
3	R 6	57645	1	57,65	0,00	0,00
Délka celkem [m]				57,65	7,41	100,00
Hmotnost bm [kg / bm]				0,222	1,578	1,208
Celková dílčí hmotnost [kg]				12,79	11,70	120,84
Celková hmotnost 1 ks :				145,40 Kg		
Počty pilot :						
Celkový počet pilot :				7 Ks		
Délka celkem [m]				403,52	51,87	700,00
Celková dílčí hmotnost [kg]				89,56	81,87	845,89
Celková hmotnost 7 Ks:				1 017,4 Kg		

BETON : C25/30 XC2, XA1 - Cl 0,40, S4
OCEL : B 500B
min. krytí výztuže : 100 mm

Armokoš "A7" (10 Ø R14 - 12,0 m) — Počet : 12 ks

Délka armokoše/délka ovinuté části : 12,0 m/10,8 m — výztuž pro piloty Ø 600 mm

Piloty: P03,P25,P27,P29,P33,P35, P53,P65,P71,P76,P81

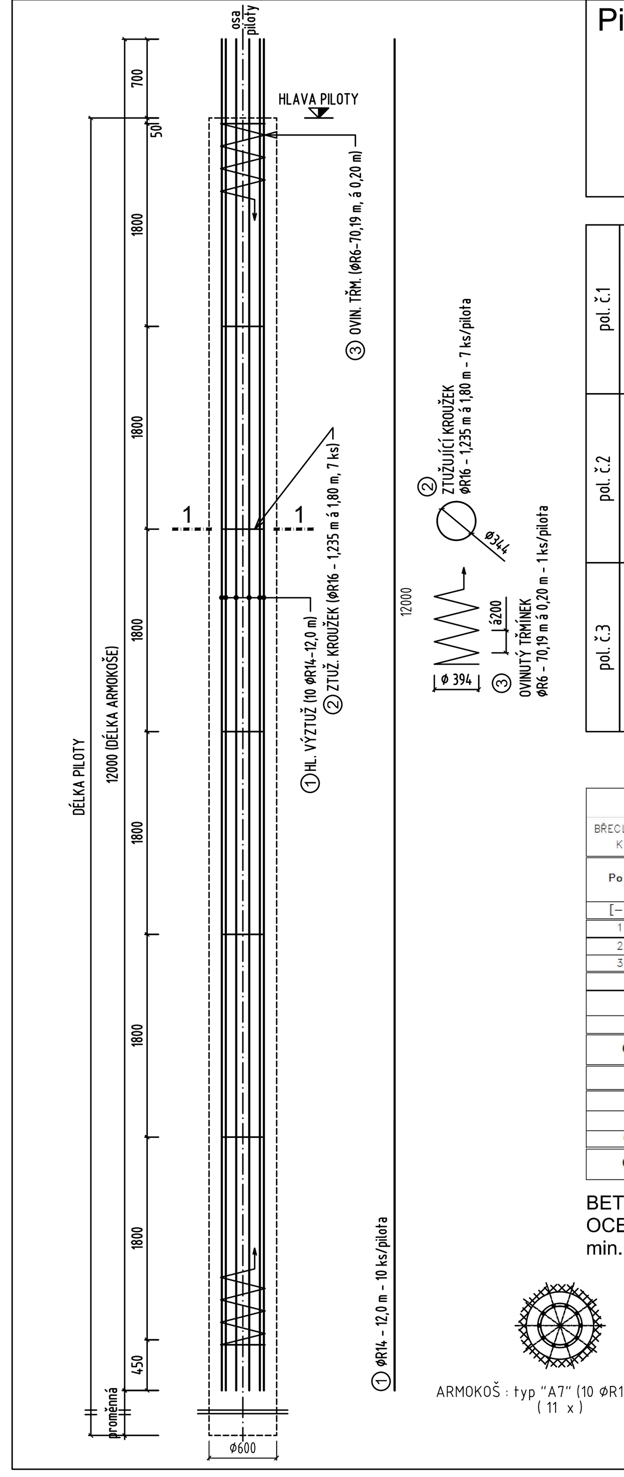

ARMOKOŠ : typ "A7" (10 ΦR14-12,0 m) (11 x)

pol. č.1	HLAVNÍ VÝZTUŽ	Ocel : B 500B	12000 / 12000
pol. č.2	VÝZTUŽ KRUH	Ocel : B 500B	Ø344, 150 (přesah)
pol. č.3	OVINUTÝ TŘMÍNEK	Ocel : B 500B	á200, Ø 394

TABULKA VÝZTUŽE:

BŘECLAV – PŘÍSTAVBA KUCHYNĚ K DOMOVU PRO SENIORY				Armokoš		A7
Pol.	Profil	Délka	Ks	OCEL R 6	OCEL R 16	OCEL R 14
[–]	[mm]	[mm]	[–]	[mm]	[mm]	[mm]
1	R 14	12000	10	0,00	0,00	120,00
2	R 16	1235	7	0,00	8,65	0,00
3	R 6	70185	1	70,19	0,00	0,00
Délka celkem [m]				70,19	8,645	120,00
Hmotnost bm [kg / bm]				0,222	1,578	1,208
Celková dílčí hmotnost [kg]				15,58	13,64	145,01
Celková hmotnost 1 ks :				174,30 Kg		
Počty pilot :						
Celkový počet pilot :				12 Ks		
Délka celkem [m]				772,04	95,10	1320,00
Celková dílčí hmotnost [kg]				171,36	150,09	1595,11
Celková hmotnost 12 Ks:				~~[illegible]~~ Kg 2092,0 kg		

BETON : C25/30 XC2, XA1 - Cl 0,40, S4
OCEL : B 500B
min. krytí výztuže : 100 mm

Výztuž MP (tr. Ø 89/10 mm - 8,0 m) — Počet : 23 ks

Délka výztuže/délka kořen. části : 8,0 m/7,5 m — výztuž pro mikropiloty

Mikropiloty: MP01- MP23

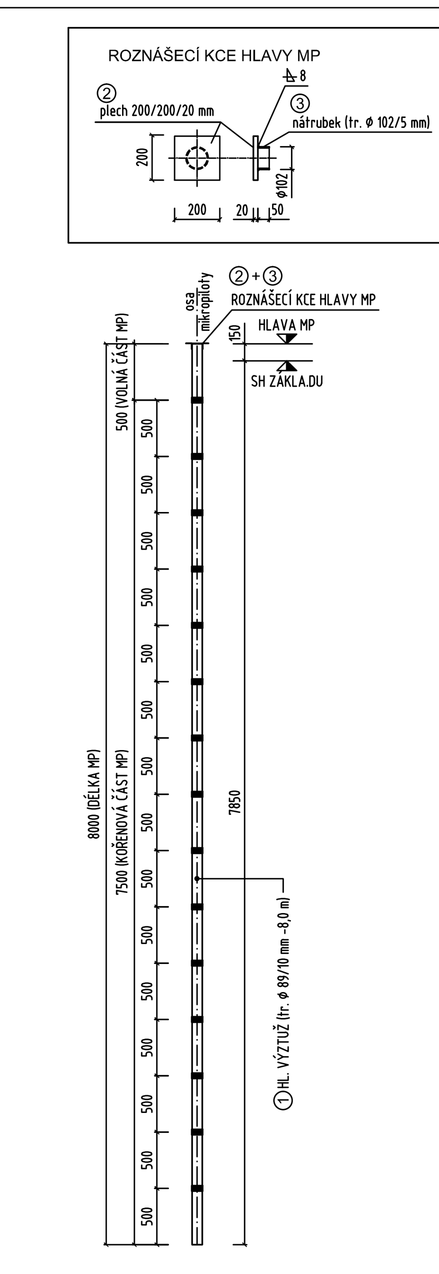

pol. č.1	HLAVNÍ VÝZTUŽ	Ocel : S 355	8000 / 8000
pol. č.2	PLECH	Ocel : S 275	200, 200, 20
pol. č.3	NÁKRUBEK	Ocel : S 275	Ø102, Ø102, 50

TABULKA VÝZTUŽE:

BŘECLAV – PŘÍSTAVBA KUCHYNĚ K DOMOVU PRO SENIORY				Mikropilota		MP
Pol.	Profil	Délka	Ks	OCEL tr. Ø 89/10	OCEL plech 200/200/20	OCEL tr. Ø 102/5
[–]	[mm]	[m]	[–]	[m]	[ks]	[ks]
1	tr. Ø 89/10	8,00	1	8,00		
2	plech 200/200/20		1		1,00	
3	tr. Ø 102/5		1			1,00
Délka celkem [m]				8,00	1,00	1,00
Hmotnost bm [kg / bm]				19,50	6,28	0,60
Celková dílčí hmotnost [kg]				156,00	6,28	0,60
Celková hmotnost 1 ks :				162,90 Kg		
Počty mikropilot :						
Celkový počet pilot :				23 Ks		
Délka celkem [m]				184,00	23,00	23,00
Celková dílčí hmotnost [kg]				3588,00	144,44	13,80
Celková hmotnost 23 Ks:				3 746,3 Kg		

injekční směs : A1
ocel : S355, S275

DOKUMENTACE PRO PROVEDENÍ STAVBY

1	2	3	4	5	6	7	8	9	10	11	12	13	14	15	16	17	18	19	20

MÍSTO STAVBY: Na Pěšině 2842, Břeclav — KATASTRÁLNÍ ÚZEMÍ: Břeclav

Parc.č.: st.p. parc.č.3361, 4644, poz.p. parc.č.2581/44, 3724/1, 2581/1

ZADAVATEL A INVESTOR PROJEKTU
Město Břeclav, nám. T.G.Masaryka 3, 690 81 Břeclav, IČ - DIČ: 00283061

LOGO FIRMY

ODSOUHLASENO INVESTOREM

+0,000 = 158,52 m.n.m. Bpv

COPYRIGHT:
TENTO VÝKRES JE AUTOROVÝM DUŠEVNÍM VLASTNICTVÍM A NESMÍ BÝT BEZ JEHO SVOLENÍ KOPÍROVÁN NEBO ZPŘÍSTUPNĚN TŘETÍM OSOBÁM (ODVOLÁVÁME SE NA ZÁKON O AUTORSKÉM PRÁVU A PRÁVECH SOUVISEJÍCÍCH S AUTORSKÝM PRÁVEM).

AUTOR PROJEKTU:

VYPRACOVAL:	KONTROLOVAL:	HL.INŽ.PROJEKTU
Jaromíra Plchutová DiS.	Jiří Šetina DiS.	Ing. Jaroslav Kratochvíla

GENERÁLNÍ PROJEKTANT
Měšťanská 3992/109
695 01 Hodonín,
www.firmaplus.cz
tel: +420 518 120 022

NÁZEV PROJEKTU:
Přístavba Domova seniorů Břeclav - kuchyně

PROJEKTANT SPECIALISTA: NEXTprojekt
Ing. Petr Janulík
Lanžhotská 3448/2
690 02 Břeclav,
www.nextprojekt.cz
tel: +420 739 092 986

LOGO FIRMY
NEXTPROJEKT ING. PETR JANULÍK

AUTORIZAČNÍ RAZÍTKO

VYPRACOVAL:	KONTROLOVAL:
Ing. Petr Janulík	Jiří Šetina DiS.

PROFESE: D.1.2 STAVEBNĚ KONSTRUKČNÍ ŘEŠENÍ

NÁZEV STAVEBNÍHO OBJEKTU: SO 01 PŘÍSTAVBA KUCHYNĚ

DATUM: 03/2018	MĚŘÍTKO: 1:100
Č.ZAK.:	20180002
ČÍSLO VÝKRESU.:	D.1.2.4.

OBSAH VÝKRESU:
Pilotové základy - výztuž