- REALIZACE BUDE PROVÁDĚNA DLE DÍLENSKÉ DOKUMENTACE !
- VÝBĚR VÝROBKŮ (DVEŘE, VYBAVENÍ...) MUSÍ BÝT ODSOUHLASEN INVESTOREM !
- PŘESNOU SPECIFIKACI A BAREVNÉ ŘEŠENÍ DVEŘÍ PROVEDE INVESTOR PŘI REALIZACI !
- VEŠKERÉ ROZMĚRY PRVKŮ A ROZMĚRY OTVORŮ PRO VÝPLNĚ MUSÍ BÝT PŘED ZAHÁJENÍM VÝROBY OVĚŘENY NA STAVBĚ !

±0 ≙ 160,000 m.n.m BPV

"DOKUMENTACE JE DUŠEVNÍM MAJETKEM FIRMY HUTNÍ PROJEKT Frýdek-Místek a.s. A NESMÍ BÝT POUŽITA BEZ JEJÍHO VĚDOMÍ."

a)				
OZN.	ZMĚNA	DATUM	PROVEDL	KONTROLA

VYPRACOVAL	ING. JIŘÍ KADLČÍK	HUTNÍ PROJEKT FRÝDEK-MÍSTEK	
PROJEKTANT	ING. JIŘÍ KADLČÍK	HUTNÍ PROJEKT Frýdek-Místek a.s.	
SCHVÁLIL	ING. MICHAL ONDROUŠEK		
KONTROLOVAL	ING. ROMAN SLUNEČKO	**DATUM**	10/2023
INVESTOR	Město Břeclav	**ÚČEL**	PROVÁDĚNÍ STAVBY
MÍSTO STAVBY	Fibichova 3385/1, 690 02 Břeclav		
STAVBA	PD - REKONSTRUKCE MĚSTSKÉHO KOUPALIŠTĚ V BŘECLAVI	**Č. ZAK.**	11210-003-001
		ARCHIVNÍ ČÍSLO	**HP4-4-101240**
	SO02 KRYTÝ BAZÉN **ARCHITEKTONICKO STAVEBNÍ ŘEŠENÍ**	**LISTŮ** 1	**POČET A4** 89
	SEZNAM PODROBNOSTÍ	**MĚŘÍTKO** -	**POŘADOVÉ Č.** **47**

POL.	NORMA ZNAČKA VÝKRES	POPIS	ROZMĚR	POČET KUSŮ			
				1.PP	1.NP	2.NP	CELKEM
T/1	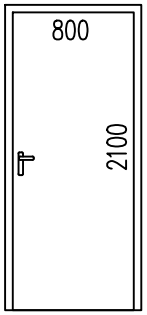 PŘED ZAHÁJENÍM VÝROBY VÝPLNÍ OTVORŮ JE NUTNO PŘEMĚŘIT ROZMĚRY OTVORŮ NA STAVBĚ !	VNITŘNÍ DŘEVĚNÉ DVEŘE DVEŘE JEDNOKŘÍDLOVÉ, OTOČNÉ, PLNÉ, HLADKÉ MATERIÁL: LAMINÁT CPL BAREVNOST: DUB SVĚTLÝ, UPŘESNÍ INVESTOR ZÁRUBEŇ: JEDNODÍLNÁ OCELOVÁ LISOVANÁ, DO ZDĚNÉ STĚNY TL.150mm, RAL 9005 ČERNÁ KOVÁNÍ DVEŘÍ: HLINÍK – OBOUSTRANNÁ KLIKA, VLOŽKOVÝ ZÁMEK DOPLŇKY: BEZ PRAHU, DVEŘNÍ ZARÁŽKA POŽÁRNÍ ODOLNOST: NEPOŽADOVÁNO	800/2100	– P – L	1 P – L	2 P 2 L	3 KS/P 2 KS/L
T/2	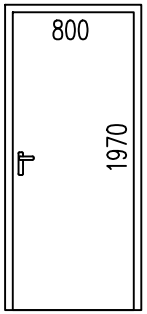 PŘED ZAHÁJENÍM VÝROBY VÝPLNÍ OTVORŮ JE NUTNO PŘEMĚŘIT ROZMĚRY OTVORŮ NA STAVBĚ !	VNITŘNÍ DŘEVĚNÉ DVEŘE DVEŘE JEDNOKŘÍDLOVÉ, OTOČNÉ, PLNÉ, HLADKÉ MATERIÁL: LAMINÁT CPL BAREVNOST: UPŘESNÍ INVESTOR ZÁRUBEŇ: JEDNODÍLNÁ OCELOVÁ LISOVANÁ, DO ZDĚNÉ STĚNY TL.150mm, KOVÁNÍ DVEŘÍ: HLINÍK – OBOUSTRANNÁ KLIKA, VLOŽKOVÝ ZÁMEK DOPLŇKY: BEZ PRAHU, DVEŘNÍ ZARÁŽKA POŽÁRNÍ ODOLNOST: NEPOŽADOVÁNO	800/1970	5 P 7 L	– P – L	– P – L	5 KS/P 7 KS/L

HUTNÍ PROJEKT FRÝDEK-MÍSTEK a.s.

TABULKY HSV,PSV

–

POL.	NORMA ZNAČKA VÝKRES	POPIS	ROZMĚR	POČET KUSŮ			
				1.PP	1.NP	2.NP	CELKEM
T/3	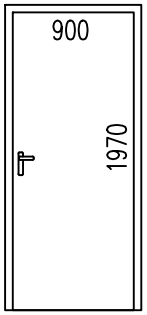 PŘED ZAHÁJENÍM VÝROBY VÝPLNÍ OTVORŮ JE NUTNO PŘEMĚŘIT ROZMĚRY OTVORŮ NA STAVBĚ !	VNITŘNÍ DŘEVĚNÉ DVEŘE DVEŘE JEDNOKŘÍDLOVÉ, OTOČNÉ, PLNÉ, HLADKÉ MATERIÁL: LAMINÁT CPL BAREVNOST: UPŘESNÍ INVESTOR ZÁRUBEŇ: JEDNODÍLNÁ OCELOVÁ LISOVANÁ, DO ZDĚNÉ STĚNY TL.150mm, KOVÁNÍ DVEŘÍ: HLINÍK – OBOUSTRANNÁ KLIKA, VLOŽKOVÝ ZÁMEK DOPLŇKY: BEZ PRAHU, DVEŘNÍ ZARÁŽKA POŽÁRNÍ ODOLNOST: NEPOŽADOVÁNO	900/1970	3 P 10 L	– P – L	– P – L	3 KS/P 10 KS/L
T/4	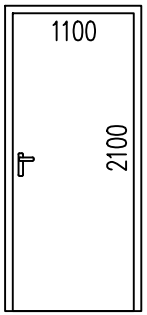 PŘED ZAHÁJENÍM VÝROBY VÝPLNÍ OTVORŮ JE NUTNO PŘEMĚŘIT ROZMĚRY OTVORŮ NA STAVBĚ !	VNITŘNÍ DŘEVĚNÉ DVEŘE DVEŘE JEDNOKŘÍDLOVÉ, OTOČNÉ, PLNÉ, HLADKÉ MATERIÁL: LAMINÁT CPL BAREVNOST: DUB SVĚTLÝ, UPŘESNÍ INVESTOR ZÁRUBEŇ: JEDNODÍLNÁ OCELOVÁ LISOVANÁ, DO ZDĚNÉ STĚNY TL.150mm, RAL 9005 ČERNÁ KOVÁNÍ DVEŘÍ: HLINÍK – OBOUSTRANNÁ KLIKA, VLOŽKOVÝ ZÁMEK DOPLŇKY: BEZ PRAHU, DVEŘNÍ ZARÁŽKA POŽÁRNÍ ODOLNOST: NEPOŽADOVÁNO	1100/2100	– P – L	1 P – L	– P – L	1 KS/P – KS/L

POL.	NORMA ZNAČKA VÝKRES	POPIS	ROZMĚR	POČET KUSŮ			
				1.PP	1.NP	2.NP	CELKEM
T / 5	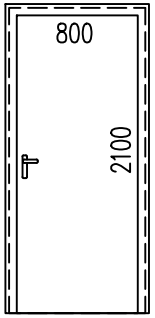 PŘED ZAHÁJENÍM VÝROBY VÝPLNÍ OTVORŮ JE NUTNO PŘEMĚŘIT ROZMĚRY OTVORŮ NA STAVBĚ !	VNITŘNÍ LAMINÁTOVÉ DVEŘE DO MOKRA DVEŘE JEDNOKŘÍDLOVÉ, OTOČNÉ, PLNÉ, HLADKÉ MATERIÁL: VYSOKOTLAKÝ LAMINÁT HPL BAREVNOST: DUB SVĚTLÝ, UPŘESNÍ INVESTOR ZÁRUBEŇ: DO OBLOŽKOVÉ ZÁRUBNĚ Z ELOXOVANÉHO PŘÍRODNÍHO HLINÍKU NA TL. ZDIVA 150mm RAL 9005 ČERNÁ KOVÁNÍ DVEŘÍ: HLINÍK – OBOUSTRANNÁ KLIKA, VLOŽKOVÝ ZÁMEK DOPLŇKY: BEZ PRAHU, DVEŘNÍ ZARÁŽKA POŽÁRNÍ ODOLNOST: EW30DP3	800/2100	– P – L	– P 1 L	– P – L	– KS/P 1 KS/L
T / 6	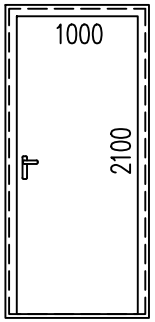 PŘED ZAHÁJENÍM VÝROBY VÝPLNÍ OTVORŮ JE NUTNO PŘEMĚŘIT ROZMĚRY OTVORŮ NA STAVBĚ !	VNITŘNÍ LAMINÁTOVÉ DVEŘE DO MOKRA DVEŘE JEDNOKŘÍDLOVÉ, OTOČNÉ, PLNÉ, HLADKÉ MATERIÁL: VYSOKOTLAKÝ LAMINÁT HPL BAREVNOST: DUB SVĚTLÝ, UPŘESNÍ INVESTOR ZÁRUBEŇ: DO OBLOŽKOVÉ ZÁRUBNĚ Z ELOXOVANÉHO PŘÍRODNÍHO HLINÍKU NA TL. ZDIVA 150mm RAL 9005 ČERNÁ KOVÁNÍ DVEŘÍ: HLINÍK – OBOUSTRANNÁ KLIKA, VLOŽKOVÝ ZÁMEK DOPLŇKY: BEZ PRAHU, DVEŘNÍ ZARÁŽKA POŽÁRNÍ ODOLNOST: NEPOŽADOVÁNO	1000/2100	– P – L	2 P – L	– P – L	2 KS/P – KS/L

POL.	NORMA ZNAČKA VÝKRES	POPIS	ROZMĚR	POČET KUSŮ			
				1.PP	1.NP	2.NP	CELKEM
T / 7	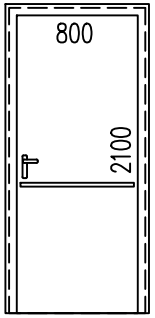 PŘED ZAHÁJENÍM VÝROBY VÝPLNÍ OTVORŮ JE NUTNO PŘEMĚŘIT ROZMĚRY OTVORŮ NA STAVBĚ !	VNITŘNÍ LAMINÁTOVÉ DVEŘE DO MOKRA DVEŘE JEDNOKŘÍDLOVÉ, OTOČNÉ, PLNÉ, HLADKÉ MATERIÁL: VYSOKOTLAKÝ LAMINÁT HPL BAREVNOST: DUB SVĚTLÝ, UPŘESNÍ INVESTOR ZÁRUBEŇ: DO OBLOŽKOVÉ ZÁRUBNĚ Z ELOXOVANÉHO PŘÍRODNÍHO HLINÍKU NA TL. ZDIVA 150mm RAL 9005 ČERNÁ KOVÁNÍ DVEŘÍ: HLINÍK – OBOUSTRANNÁ KLIKA, VLOŽKOVÝ ZÁMEK DOPLŇKY: BEZ PRAHU, DVEŘNÍ ZARÁŽKA POŽÁRNÍ ODOLNOST: – DVEŘE V 1.58b VYBAVENY VODOROVNÝM MADLEM DLE VYHLÁŠKY 398/2009 Sb.	800/2100	– P – L	2 P 1 L	– P – L	2 KS/P 1 KS/L
T / 8	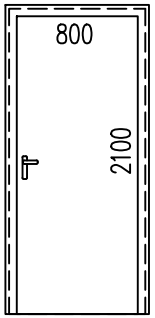 PŘED ZAHÁJENÍM VÝROBY VÝPLNÍ OTVORŮ JE NUTNO PŘEMĚŘIT ROZMĚRY OTVORŮ NA STAVBĚ !	VNITŘNÍ LAMINÁTOVÉ DVEŘE DO MOKRA DVEŘE JEDNOKŘÍDLOVÉ, OTOČNÉ, PLNÉ, HLADKÉ MATERIÁL: VYSOKOTLAKÝ LAMINÁT HPL BAREVNOST: DUB SVĚTLÝ, UPŘESNÍ INVESTOR ZÁRUBEŇ: DO OBLOŽKOVÉ ZÁRUBNĚ Z ELOXOVANÉHO PŘÍRODNÍHO HLINÍKU NA TL. ZDIVA 150mm RAL 9005 ČERNÁ KOVÁNÍ DVEŘÍ: HLINÍK – OBOUSTRANNÁ KLIKA, VLOŽKOVÝ ZÁMEK DOPLŇKY: BEZ PRAHU, DVEŘNÍ ZARÁŽKA POŽÁRNÍ ODOLNOST: –	800/2100	– P – L	2 P 3 L	– P 1 L	2 KS/P 1 KS/L

POL.	NORMA ZNAČKA VÝKRES	POPIS	ROZMĚR	POČET KUSŮ			
				1.PP	1.NP	2.NP	CELKEM
T / 9	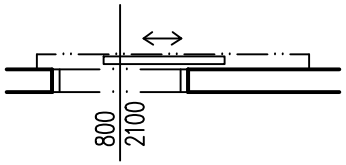 PŘED ZAHÁJENÍM VÝROBY VÝPLNÍ OTVORŮ JE NUTNO PŘEMĚŘIT ROZMĚRY OTVORŮ NA STAVBĚ !	<u>VNITŘNÍ LAMINÁTOVÉ DVEŘE DO MOKRA</u> DVEŘE JEDNOKŘÍDLÉ, POSUVNÉ S VODÍCÍ LIŠTOU, POSUVNÉ PO STĚNĚ, PLNÉ, HLADKÉ MATERIÁL: VYSOKOTLAKÝ LAMINÁT HPL BAREVNOST: DUB SVĚTLÝ, UPŘESNÍ INVESTOR ZÁRUBEŇ: DO OBLOŽKOVÉ ZÁRUBNĚ Z ELOXOVANÉHO PŘÍRODNÍHO HLINÍKU NA TL. ZDIVA 150mm RAL 9005 ČERNÁ KOVÁNÍ DVEŘÍ: HLINÍK – OBOUSTRANNÉ SVISLÉ MADLO, WC ZÁMEK DOPLŇKY: BEZ PRAHU POŽÁRNÍ ODOLNOST: NEPOŽADOVÁNO	800/2100	–	1	–	1 KS
T / 10	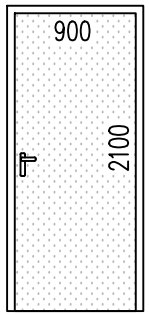 PŘED ZAHÁJENÍM VÝROBY VÝPLNÍ OTVORŮ JE NUTNO PŘEMĚŘIT ROZMĚRY OTVORŮ NA STAVBĚ !	<u>VNITŘNÍ PROSKLENÉ DVEŘE</u> DVEŘE JEDNOKŘÍDLOVÉ, OTOČNÉ, PLNÉ, HLADKÉ MATERIÁL: BEZPEČNOSTNÍ SKLO BAREVNOST: MODRÉ MLÉČNÉ, UPŘESNÍ INVESTOR ZÁRUBEŇ: JEDNODÍLNÁ OCELOVÁ LISOVANÁ, DO ZDĚNÉ STĚNY TL.150mm, RAL 9005 ČERNÁ KOVÁNÍ DVEŘÍ: HLINÍK – OBOUSTRANNÁ KLIKA, VLOŽKOVÝ ZÁMEK DOPLŇKY: BEZ PRAHU, DVEŘNÍ ZARÁŽKA POŽÁRNÍ ODOLNOST: –	900/2100	– P – L	– P 1 L	– P – L	– KS/P 1 KS/L

HUTNÍ PROJEKT
FRÝDEK-MÍSTEK a.s.

TABULKY HSV,PSV

–

POL.	NORMA ZNAČKA VÝKRES	POPIS	ROZMĚR	POČET KUSŮ			
				1.PP	1.NP	2.NP	CELKEM
T 11	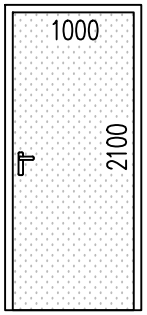 PŘED ZAHÁJENÍM VÝROBY VÝPLNÍ OTVORŮ JE NUTNO PŘEMĚŘIT ROZMĚRY OTVORŮ NA STAVBĚ !	VNITŘNÍ PROSKLENÉ DVEŘE DVEŘE JEDNOKŘÍDLOVÉ, OTOČNÉ, PLNÉ, HLADKÉ MATERIÁL: BEZPEČNOSTNÍ SKLO BAREVNOST: MODRÉ MLÉČNÉ (V M.Č.1.02), MLÉČNÉ (V M.Č.1.44, 1.45), UPŘESNÍ INVESTOR ZÁRUBEŇ: JEDNODÍLNÁ OCELOVÁ LISOVANÁ, DO ZDĚNÉ STĚNY TL.150mm, RAL 9005 ČERNÁ KOVÁNÍ DVEŘÍ: HLINÍK – OBOUSTRANNÁ KLIKA, VLOŽKOVÝ ZÁMEK DOPLŇKY: BEZ PRAHU, DVEŘNÍ ZARÁŽKA POŽÁRNÍ ODOLNOST: –	1000/2100	– P – L	3 P – L	– P – L	3 KS/P – KS/L
T 12	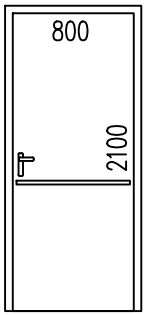 PŘED ZAHÁJENÍM VÝROBY VÝPLNÍ OTVORŮ JE NUTNO PŘEMĚŘIT ROZMĚRY OTVORŮ NA STAVBĚ !	VNITŘNÍ DŘEVĚNÉ DVEŘE DVEŘE JEDNOKŘÍDLOVÉ, OTOČNÉ, PLNÉ, HLADKÉ MATERIÁL: LAMINÁT CPL BAREVNOST: DUB SVĚTLÝ, UPŘESNÍ INVESTOR ZÁRUBEŇ: JEDNODÍLNÁ OCELOVÁ LISOVANÁ, DO ZDĚNÉ STĚNY TL.150mm, RAL 9005 ČERNÁ KOVÁNÍ DVEŘÍ: HLINÍK – OBOUSTRANNÁ KLIKA, VLOŽKOVÝ ZÁMEK DOPLŇKY: BEZ PRAHU, DVEŘNÍ ZARÁŽKA POŽÁRNÍ ODOLNOST: NEPOŽADOVÁNO DVEŘE V 1.58b VYBAVENY VODOROVNÝM MADLEM DLE VYHLÁŠKY 398/2009 Sb.	800/2100	– P – L	1 P – L	– P – L	1 KS/P – KS/L

POL.	NORMA ZNAČKA VÝKRES	POPIS	ROZMĚR	POČET KUSŮ			
				1.PP	1.NP	2.NP	CELKEM
T 13	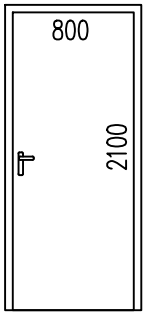 PŘED ZAHÁJENÍM VÝROBY VÝPLNÍ OTVORŮ JE NUTNO PŘEMĚŘIT ROZMĚRY OTVORŮ NA STAVBĚ !	VNITŘNÍ DŘEVĚNÉ DVEŘE DVEŘE JEDNOKŘÍDLOVÉ, OTOČNÉ, PLNÉ, HLADKÉ MATERIÁL: LAMINÁT CPL BAREVNOST: DUB SVĚTLÝ, UPŘESNÍ INVESTOR ZÁRUBEŇ: JEDNODÍLNÁ OCELOVÁ LISOVANÁ, DO ZDĚNÉ STĚNY TL.150mm, RAL 9005 ČERNÁ KOVÁNÍ DVEŘÍ: HLINÍK – OBOUSTRANNÁ KLIKA, VLOŽKOVÝ ZÁMEK DOPLŇKY: BEZ PRAHU, DVEŘNÍ ZARÁŽKA POŽÁRNÍ ODOLNOST: NEPOŽADOVÁNO	800/2100	– P – L	3 P – L	– P – L	3 KS/P – KS/L
T 14	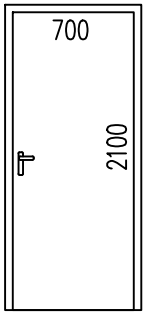 PŘED ZAHÁJENÍM VÝROBY VÝPLNÍ OTVORŮ JE NUTNO PŘEMĚŘIT ROZMĚRY OTVORŮ NA STAVBĚ !	VNITŘNÍ DŘEVĚNÉ DVEŘE DVEŘE JEDNOKŘÍDLOVÉ, OTOČNÉ, PLNÉ, HLADKÉ MATERIÁL: LAMINÁT CPL BAREVNOST: DUB SVĚTLÝ, UPŘESNÍ INVESTOR ZÁRUBEŇ: JEDNODÍLNÁ OCELOVÁ LISOVANÁ, DO ZDĚNÉ STĚNY TL.150mm, RAL 9005 ČERNÁ KOVÁNÍ DVEŘÍ: HLINÍK – OBOUSTRANNÁ KLIKA, VLOŽKOVÝ ZÁMEK DOPLŇKY: BEZ PRAHU, DVEŘNÍ ZARÁŽKA POŽÁRNÍ ODOLNOST: NEPOŽADOVÁNO	700/2100	– P – L	3 P – L	1 P 2 L	4 KS/P 2 KS/L

POL.	NORMA ZNAČKA VÝKRES	POPIS	ROZMĚR	POČET KUSŮ			
				1.PP	1.NP	2.NP	CELKEM
T 15	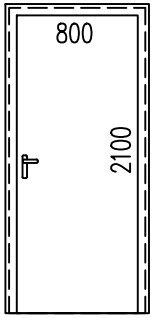 PŘED ZAHÁJENÍM VÝROBY VÝPLNÍ OTVORŮ JE NUTNO PŘEMĚŘIT ROZMĚRY OTVORŮ NA STAVBĚ !	VNITŘNÍ LAMINÁTOVÉ DVEŘE DO MOKRA DVEŘE JEDNOKŘÍDLOVÉ, OTOČNÉ, PLNÉ, HLADKÉ MATERIÁL: VYSOKOTLAKÝ LAMINÁT HPL BAREVNOST: DUB SVĚTLÝ, UPŘESNÍ INVESTOR ZÁRUBEŇ: DO OBLOŽKOVÉ ZÁRUBNĚ Z ELOXOVANÉHO PŘÍRODNÍHO HLINÍKU NA TL. ZDIVA 150mm RAL 9005 ČERNÁ KOVÁNÍ DVEŘÍ: HLINÍK – OBOUSTRANNÁ KLIKA, VLOŽKOVÝ ZÁMEK DOPLŇKY: BEZ PRAHU, DVEŘNÍ ZARÁŽKA POŽÁRNÍ ODOLNOST: EW30DP3-C	800/2100	– P – L	2 P 6 L	– P – L	2 KS/P 6 KS/L
T 16	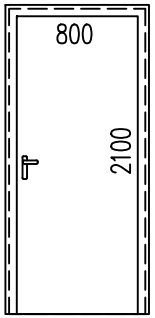 PŘED ZAHÁJENÍM VÝROBY VÝPLNÍ OTVORŮ JE NUTNO PŘEMĚŘIT ROZMĚRY OTVORŮ NA STAVBĚ !	VNITŘNÍ LAMINÁTOVÉ DVEŘE DO MOKRA DVEŘE JEDNOKŘÍDLOVÉ, OTOČNÉ, PLNÉ, HLADKÉ MATERIÁL: VYSOKOTLAKÝ LAMINÁT HPL BAREVNOST: DUB SVĚTLÝ, UPŘESNÍ INVESTOR ZÁRUBEŇ: DO OBLOŽKOVÉ ZÁRUBNĚ Z ELOXOVANÉHO PŘÍRODNÍHO HLINÍKU NA TL. ZDIVA 150mm RAL 9005 ČERNÁ KOVÁNÍ DVEŘÍ: HLINÍK – OBOUSTRANNÁ KLIKA, VLOŽKOVÝ ZÁMEK DOPLŇKY: BEZ PRAHU, DVEŘNÍ ZARÁŽKA POŽÁRNÍ ODOLNOST: EW15DP3-C	800/2100	– P – L	2 P 1 L	– P – L	2 KS/P 1 KS/L

POL.	NORMA ZNAČKA VÝKRES	POPIS	ROZMĚR	POČET KUSŮ			
				1.PP	1.NP	2.NP	CELKEM
T 17	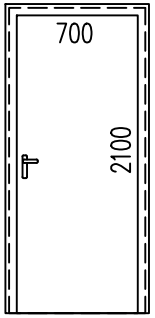 PŘED ZAHÁJENÍM VÝROBY VÝPLNÍ OTVORŮ JE NUTNO PŘEMĚŘIT ROZMĚRY OTVORŮ NA STAVBĚ !	VNITŘNÍ LAMINÁTOVÉ DVEŘE DO MOKRA DVEŘE JEDNOKŘÍDLOVÉ, OTOČNÉ, PLNÉ, HLADKÉ MATERIÁL: VYSOKOTLAKÝ LAMINÁT HPL BAREVNOST: DUB SVĚTLÝ, UPŘESNÍ INVESTOR ZÁRUBEŇ: DO OBLOŽKOVÉ ZÁRUBNĚ Z ELOXOVANÉHO PŘÍRODNÍHO HLINÍKU NA TL. ZDIVA 150mm RAL 9005 ČERNÁ KOVÁNÍ DVEŘÍ: HLINÍK – OBOUSTRANNÁ KLIKA, VLOŽKOVÝ ZÁMEK DOPLŇKY: BEZ PRAHU, DVEŘNÍ ZARÁŽKA POŽÁRNÍ ODOLNOST: –	700/2100	– P – L	1 P 5 L	3 P 2 L	4 KS/P 7 KS/L
T 18	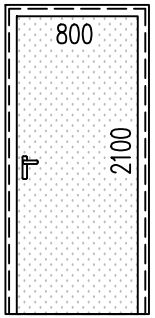 PŘED ZAHÁJENÍM VÝROBY VÝPLNÍ OTVORŮ JE NUTNO PŘEMĚŘIT ROZMĚRY OTVORŮ NA STAVBĚ !	VNITŘNÍ PROKSLENÉ DVEŘE DO MOKRA DVEŘE JEDNOKŘÍDLOVÉ, OTOČNÉ, PLNÉ, HLADKÉ MATERIÁL: BEZPEČNOSTNÍ SKLO BAREVNOST: MLÉČNÉ, UPŘESNÍ INVESTOR ZÁRUBEŇ: DO OBLOŽKOVÉ ZÁRUBNĚ Z ELOXOVANÉHO PŘÍRODNÍHO HLINÍKU NA TL. ZDIVA 150mm RAL 9005 ČERNÁ KOVÁNÍ DVEŘÍ: HLINÍK – OBOUSTRANNÁ KLIKA, VLOŽKOVÝ ZÁMEK DOPLŇKY: BEZ PRAHU, DVEŘNÍ ZARÁŽKA POŽÁRNÍ ODOLNOST: –	800/2100	– P – L	2 P 2 L	– P 4 L	2 KS/P 6 KS/L

POL.	NORMA ZNAČKA VÝKRES	POPIS	ROZMĚR	POČET KUSŮ			
				1.PP	1.NP	2.NP	CELKEM
T 19	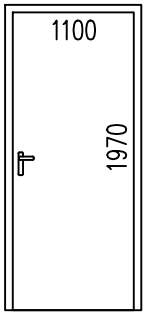 PŘED ZAHÁJENÍM VÝROBY VÝPLNÍ OTVORŮ JE NUTNO PŘEMĚŘIT ROZMĚRY OTVORŮ NA STAVBĚ !	VNITŘNÍ DŘEVĚNÉ DVEŘE DVEŘE JEDNOKŘÍDLOVÉ, OTOČNÉ, PLNÉ, HLADKÉ MATERIÁL: LAMINÁT CPL BAREVNOST: UPŘESNÍ INVESTOR ZÁRUBEŇ: JEDNODÍLNÁ OCELOVÁ LISOVANÁ, DO ZDĚNÉ STĚNY TL.150mm, KOVÁNÍ DVEŘÍ: HLINÍK – OBOUSTRANNÁ KLIKA, VLOŽKOVÝ ZÁMEK DOPLŇKY: BEZ PRAHU, DVEŘNÍ ZARÁŽKA POŽÁRNÍ ODOLNOST: NEPOŽADOVÁNO	1100/1970	1 P 1 L	– P – L	– P – L	1 KS/P 1 KS/L
T 20	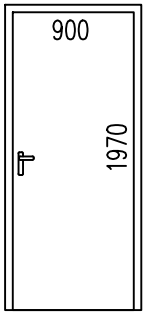 PŘED ZAHÁJENÍM VÝROBY VÝPLNÍ OTVORŮ JE NUTNO PŘEMĚŘIT ROZMĚRY OTVORŮ NA STAVBĚ !	VNITŘNÍ DŘEVĚNÉ DVEŘE DVEŘE JEDNOKŘÍDLOVÉ, OTOČNÉ, PLNÉ, HLADKÉ MATERIÁL: LAMINÁT CPL BAREVNOST: UPŘESNÍ INVESTOR ZÁRUBEŇ: JEDNODÍLNÁ OCELOVÁ LISOVANÁ, DO ZDĚNÉ STĚNY TL.150mm, KOVÁNÍ DVEŘÍ: HLINÍK – OBOUSTRANNÁ KLIKA, VLOŽKOVÝ ZÁMEK DOPLŇKY: BEZ PRAHU, DVEŘNÍ ZARÁŽKA POŽÁRNÍ ODOLNOST: EW30 DP3	900/1970	2 P 2 L	– P – L	– P – L	2 KS/P 2 KS/L

POL.	NORMA ZNAČKA VÝKRES	POPIS	ROZMĚR	POČET KUSŮ			
				1.PP	1.NP	2.NP	CELKEM
T 21	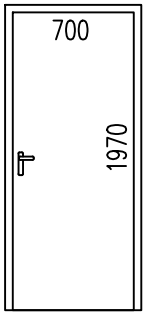 PŘED ZAHÁJENÍM VÝROBY VÝPLNÍ OTVORŮ JE NUTNO PŘEMĚŘIT ROZMĚRY OTVORŮ NA STAVBĚ !	VNITŘNÍ DŘEVĚNÉ DVEŘE DVEŘE JEDNOKŘÍDLOVÉ, OTOČNÉ, PLNÉ, HLADKÉ MATERIÁL: LAMINÁT CPL BAREVNOST: UPŘESNÍ INVESTOR ZÁRUBEŇ: JEDNODÍLNÁ OCELOVÁ LISOVANÁ, DO ZDĚNÉ STĚNY TL.100mm, KOVÁNÍ DVEŘÍ: HLINÍK – OBOUSTRANNÁ KLIKA, VLOŽKOVÝ ZÁMEK DOPLŇKY: BEZ PRAHU, DVEŘNÍ ZARÁŽKA POŽÁRNÍ ODOLNOST: NEPOŽADOVÁNO	700/1970	1 P 1 L	– P – L	– P – L	1 KS/P 1 KS/L
T 22	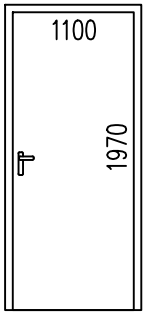 PŘED ZAHÁJENÍM VÝROBY VÝPLNÍ OTVORŮ JE NUTNO PŘEMĚŘIT ROZMĚRY OTVORŮ NA STAVBĚ !	VNITŘNÍ DŘEVĚNÉ DVEŘE DVEŘE JEDNOKŘÍDLOVÉ, OTOČNÉ, PLNÉ, HLADKÉ MATERIÁL: LAMINÁT CPL BAREVNOST: UPŘESNÍ INVESTOR ZÁRUBEŇ: JEDNODÍLNÁ OCELOVÁ LISOVANÁ, DO ZDĚNÉ STĚNY TL.150mm, KOVÁNÍ DVEŘÍ: HLINÍK – OBOUSTRANNÁ KLIKA, VLOŽKOVÝ ZÁMEK DOPLŇKY: BEZ PRAHU, DVEŘNÍ ZARÁŽKA POŽÁRNÍ ODOLNOST: EW30 DP3	1100/1970	– P 1 L	– P – L	– P – L	– KS/P 1 KS/L

POL.	NORMA ZNAČKA VÝKRES	POPIS	ROZMĚR	POČET KUSŮ			
				1.PP	1.NP	2.NP	CELKEM
T 23	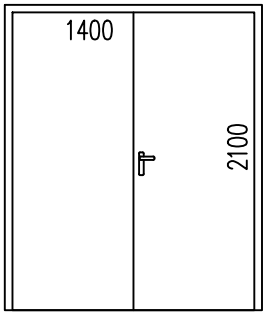 PŘED ZAHÁJENÍM VÝROBY VÝPLNÍ OTVORŮ JE NUTNO PŘEMĚŘIT ROZMĚRY OTVORŮ NA STAVBĚ !	<u>VNITŘNÍ DŘEVĚNÉ DVEŘE</u> DVEŘE DVOUKŘÍDLOVÉ, OTOČNÉ, PLNÉ, HLADKÉ MATERIÁL: LAMINÁT CPL BAREVNOST: DUB SVĚTLÝ, UPŘESNÍ INVESTOR ZÁRUBEŇ: JEDNODÍLNÁ OCELOVÁ LISOVANÁ, DO ZDĚNÉ STĚNY TL.150mm, RAL 9005 ČERNÁ KOVÁNÍ DVEŘÍ: HLINÍK – OBOUSTRANNÁ KLIKA, VLOŽKOVÝ ZÁMEK DOPLŇKY: BEZ PRAHU, DVEŘNÍ ZARÁŽKA POŽÁRNÍ ODOLNOST: EW15 DP3	1400/2100	–	–	1	1 KS
T 24	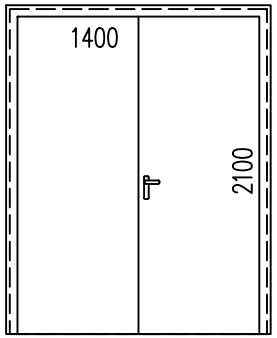 PŘED ZAHÁJENÍM VÝROBY VÝPLNÍ OTVORŮ JE NUTNO PŘEMĚŘIT ROZMĚRY OTVORŮ NA STAVBĚ !	<u>VNITŘNÍ LAMINÁTOVÉ DVEŘE DO MOKRA</u> DVEŘE DVOUKŘÍDLOVÉ, OTOČNÉ, PLNÉ, HLADKÉ MATERIÁL: VYSOKOTLAKÝ LAMINÁT HPL BAREVNOST: DUB SVĚTLÝ, DLE VÝBĚRU INVESTORA ZÁRUBEŇ: DO OBLOŽKOVÉ ZÁRUBNĚ Z ELOXOVANÉHO PŘÍRODNÍHO HLINÍKU NA TL. ZDIVA 150mm RAL 9005 ČERNÁ KOVÁNÍ DVEŘÍ: HLINÍK – OBOUSTRANNÁ KLIKA, VLOŽKOVÝ ZÁMEK DOPLŇKY: BEZ PRAHU, DVEŘNÍ ZARÁŽKA POŽÁRNÍ ODOLNOST: NEPOŽADOVÁNO	1400/2100	–	–	1	1 KS

POL.	NORMA ZNAČKA VÝKRES	POPIS	ROZMĚR	POČET KUSŮ			
				1.PP	1.NP	2.NP	CELKEM
T 25	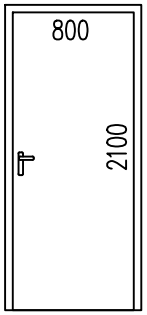 PŘED ZAHÁJENÍM VÝROBY VÝPLNÍ OTVORŮ JE NUTNO PŘEMĚŘIT ROZMĚRY OTVORŮ NA STAVBĚ !	VNITŘNÍ DŘEVĚNÉ DVEŘE DVEŘE JEDNOKŘÍDLOVÉ, OTOČNÉ, PLNÉ, HLADKÉ MATERIÁL: LAMINÁT CPL BAREVNOST: DUB SVĚTLÝ, UPŘESNÍ INVESTOR ZÁRUBEŇ: JEDNODÍLNÁ OCELOVÁ LISOVANÁ, DO ZDĚNÉ STĚNY TL.150mm, RAL 9005 ČERNÁ KOVÁNÍ DVEŘÍ: HLINÍK – OBOUSTRANNÁ KLIKA, VLOŽKOVÝ ZÁMEK DOPLŇKY: BEZ PRAHU, DVEŘNÍ ZARÁŽKA POŽÁRNÍ ODOLNOST: EW15DP3	800/2100	– P – L	– P – L	1 P 1 L	1 KS/P 1 KS/L
T 26	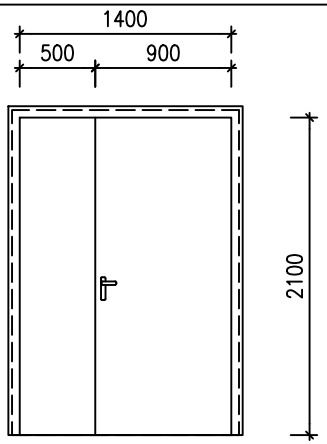 PŘED ZAHÁJENÍM VÝROBY VÝPLNÍ OTVORŮ JE NUTNO PŘEMĚŘIT ROZMĚRY OTVORŮ NA STAVBĚ !	VNITŘNÍ LAMINÁTOVÉ DVEŘE DO MOKRA DVEŘE DVOUKŘÍDLOVÉ, OTOČNÉ, PLNÉ, HLADKÉ MATERIÁL: VYSOKOTLAKÝ LAMINÁT HPL BAREVNOST: DUB SVĚTLÝ, DLE VÝBĚRU INVESTORA ZÁRUBEŇ: DO OBLOŽKOVÉ ZÁRUBNĚ Z ELOXOVANÉHO PŘÍRODNÍHO HLINÍKU NA TL. ZDIVA 150mm RAL 9005 ČERNÁ KOVÁNÍ DVEŘÍ: HLINÍK – OBOUSTRANNÁ KLIKA, VLOŽKOVÝ ZÁMEK DOPLŇKY: BEZ PRAHU, DVEŘNÍ ZARÁŽKA POŽÁRNÍ ODOLNOST: NEPOŽADOVÁNO	1400/2100	–	–	1	1 KS

POL.	NORMA ZNAČKA VÝKRES	POPIS	ROZMĚR	POČET KUSŮ			
				1.PP	1.NP	2.NP	CELKEM
T 27	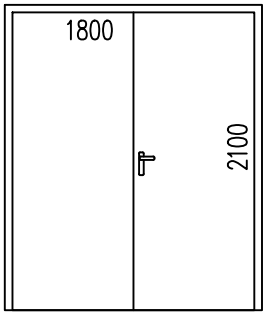 PŘED ZAHÁJENÍM VÝROBY VÝPLNÍ OTVORŮ JE NUTNO PŘEMĚŘIT ROZMĚRY OTVORŮ NA STAVBĚ !	VNITŘNÍ DŘEVĚNÉ DVEŘE DVEŘE DVOUKŘÍDLOVÉ, OTOČNÉ, PLNÉ, HLADKÉ MATERIÁL: LAMINÁT CPL BAREVNOST: DUB SVĚTLÝ, UPŘESNÍ INVESTOR ZÁRUBEŇ: JEDNODÍLNÁ OCELOVÁ LISOVANÁ, DO ZDĚNÉ STĚNY TL.150mm, RAL 9005 ČERNÁ KOVÁNÍ DVEŘÍ: HLINÍK – OBOUSTRANNÁ KLIKA, VLOŽKOVÝ ZÁMEK DOPLŇKY: BEZ PRAHU, DVEŘNÍ ZARÁŽKA POŽÁRNÍ ODOLNOST: EW15 DP3	1800/2100	–	–	2	2 KS
T 28	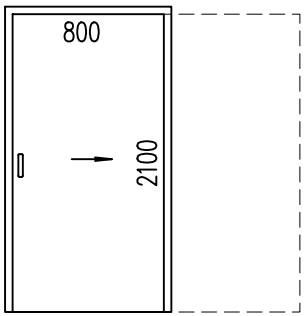 PŘED ZAHÁJENÍM VÝROBY VÝPLNÍ OTVORŮ JE NUTNO PŘEMĚŘIT ROZMĚRY OTVORŮ NA STAVBĚ !	VNITŘNÍ DŘEVĚNÉ DVEŘE DVEŘE JEDNOKŘÍDLOVÉ, POSUVNÉ DO POUZDRA, PLNÉ, HLAD. MATERIÁL: LAMINÁT CPL BAREVNOST: DUB SVĚTLÝ, UPŘESNÍ INVESTOR ZÁRUBEŇ: DŘEVĚNÁ OBLOŽKOVÉ PRO POSUVNÉ DVEŘE S POUZDREM DO ZDĚNÉ STĚNY TL.100mm RAL 9005 ČERNÁ KOVÁNÍ DVEŘÍ: NEREZ – PRO POSUVNÉ DVEŘE DOPLŇKY: BEZ PRAHU, TICHÝ DORAZ POŽÁRNÍ ODOLNOST: NEPOŽADOVÁNO	OTVOR 1785/2210 DVEŘE 800/2100	–	–	2	2 KS

HUTNÍ PROJEKT FRÝDEK-MÍSTEK a.s.

TABULKY HSV,PSV

–

POL.	NORMA ZNAČKA VÝKRES	POPIS	ROZMĚR	POČET KUSŮ			
				1.PP	1.NP	2.NP	CELKEM
T 29	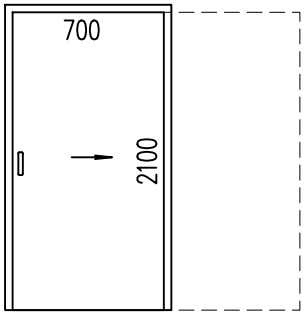 PŘED ZAHÁJENÍM VÝROBY VÝPLNÍ OTVORŮ JE NUTNO PŘEMĚŘIT ROZMĚRY OTVORŮ NA STAVBĚ !	VNITŘNÍ DŘEVĚNÉ DVEŘE DVEŘE JEDNOKŘÍDLOVÉ, POSUVNÉ DO POUZDRA, PLNÉ, HLAD. MATERIÁL: LAMINÁT CPL BAREVNOST: DUB SVĚTLÝ, UPŘESNÍ INVESTOR ZÁRUBEŇ: DŘEVĚNÁ OBLOŽKOVÉ PRO POSUVNÉ DVEŘE S POUZDREM DO ZDĚNÉ STĚNY TL.100mm RAL 9005 ČERNÁ KOVÁNÍ DVEŘÍ: NEREZ – PRO POSUVNÉ DVEŘE DOPLŇKY: BEZ PRAHU, TICHÝ DORAZ POŽÁRNÍ ODOLNOST: NEPOŽADOVÁNO	OTVOR 1585/2210 DVEŘE 700/2100	–	–	1	1 KS
T 30	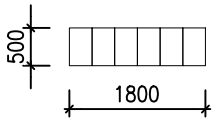	SESTAVA 6 KS ŠATNÍCH SKŘÍNĚK KOMPAKTNÍ HPL (VYSOKOTLAKÉ) DESKY VSAZENÉ DO HLINÍKOVÝCH ELOXOVANÝCH RÁMŮ ODOLNÉ VŮČI VODĚ, VHODNÉ DO VLHKÉHO PROSTŘEDÍ A BAZÉNOVÝCH PROVOZŮ ROZMĚRY: Š=300mm, HL=500mm, V=1800+200mm KOVÁNÍ: ZÁMEK VYBAVENÍ: POLICE, ŠATNÍ TYČ, HÁČKY NA ODĚVY BAREVNOST: DLE VÝBĚRU INVESTORA POVRCHOVÁ ÚPRAVA: OBOUSTRANNÁ VRSTVA Z MELAMINOVÉ FÓLIE, BARVA – DLE INVESTORA	500/1800	2	–	–	2 KS

POL.	NORMA ZNAČKA VÝKRES	POPIS	ROZMĚR	POČET KUSŮ			
				1.PP	1.NP	2.NP	CELKEM
T / 31	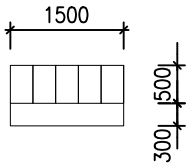	<u>SESTAVA 5 KS ŠATNÍCH SKŘÍNĚK</u> KOMPAKTNÍ HPL (VYSOKOTLAKÉ) DESKY VSAZENÉ DO HLINÍKOVÝCH ELOXOVANÝCH RÁMŮ ODOLNÉ VŮČI VODĚ, VHODNÉ DO VLHKÉHO PROSTŘEDÍ A BAZÉNOVÝCH PROVOZŮ ROZMĚRY: Š=300mm, HL=500mm, V=1800+200mm KOVÁNÍ: ZÁMEK VYBAVENÍ: POLICE, ŠATNÍ TYČ, HÁČKY NA ODĚVY BAREVNOST: DLE VÝBĚRU INVESTORA POVRCHOVÁ ÚPRAVA: OBOUSTRANNÁ VRSTVA Z MELAMINOVÉ FÓLIE, BARVA – DLE INVESTORA PŘEDSAZENÁ LAVICE JE SOUČÁSTÍ KONSTRUKCE SKŘÍNĚK VÝŠKA LAVICE: 420mm, ŠÍŘKA: 300mm	1500/900	2	–	–	2 KS

HUTNÍ PROJEKT FRÝDEK-MÍSTEK a.s.

TABULKY HSV,PSV

–

POL.	NORMA ZNAČKA VÝKRES	POPIS	ROZMĚR	POČET KUSŮ				
				1.PP	1.NP	2.NP	3.NP –VĚŽ	CELKEM
P 1	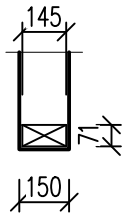	KERAMICKÝ PŘEKLAD 1x PŘEKLAD 71x145x1250mm	1x145x71x1250	19	20	–	–	39 KS
P 2	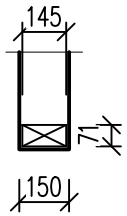	KERAMICKÝ PŘEKLAD 1x PŘEKLAD 71x145x2250mm	1x145x71x2250	–	2	–	–	2 KS
P 3	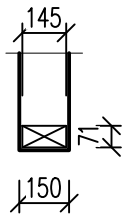	KERAMICKÝ PŘEKLAD 1x PŘEKLAD 71x145x1500mm	1x145x71x1500	–	2	–	–	2 KS
P 4	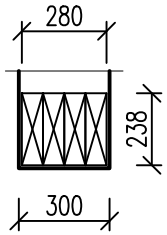	KERAMICKÝ PŘEKLAD 4x PŘEKLAD 70x238x2500mm	4x70x238x2500	–	–	1	–	1 KS

HUTNÍ PROJEKT FRÝDEK-MÍSTEK a.s.

TABULKY HSV,PSV

–

POL.	NORMA ZNAČKA VÝKRES	POPIS	ROZMĚR	POČET KUSŮ 1.PP	1.NP	2.NP	3.NP –VĚŽ	CELKEM
P 5	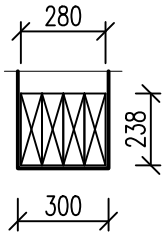	KERAMICKÝ PŘEKLAD 4x PŘEKLAD 70x238x1750mm	4x70x238x1750	–	–	1	1	2 KS
P 6	NEOBSAZENO							
P 7	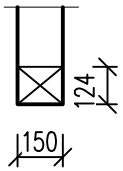	POROBETONOVÝ PŘEKLAD PLOCHÝ 1x PŘEKLAD 150x124x2250mm	1x150x124x2250	–	–	2	–	2 KS
P 8	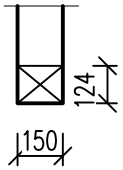	POROBETONOVÝ PŘEKLAD PLOCHÝ 1x PŘEKLAD 150x124x2500mm	1x150x124x2500	–	–	4	–	4 KS

HUTNÍ PROJEKT FRÝDEK-MÍSTEK a.s.

TABULKY HSV,PSV

–

POL.	NORMA ZNAČKA VÝKRES	POPIS	ROZMĚR	POČET KUSŮ				
				1.PP	1.NP	2.NP	3.NP –VĚŽ	CELKEM
P 9	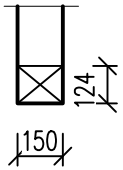	POROBETONOVÝ PŘEKLAD PLOCHÝ 1x PŘEKLAD 150x124x1300mm	1x150x124x1300	–	–	21	–	21 KS
P 10	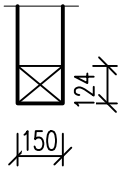	POROBETONOVÝ PŘEKLAD PLOCHÝ 1x PŘEKLAD 150x124x2000mm	1x150x124x2000	–	–	2	–	2 KS
P 11	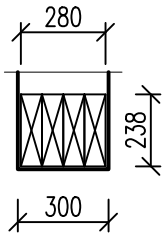	KERAMICKÝ PŘEKLAD 4x PŘEKLAD 70x238x1500mm	4x70x238x1500	1	2	–	–	3 KS
P 12	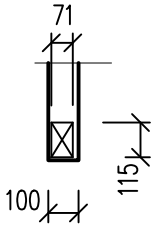	KERAMICKÝ PŘEKLAD 1x PŘEKLAD 71x115x1250mm	1x71x115x1250	2	–	–	–	2 KS

HUTNÍ PROJEKT FRÝDEK-MÍSTEK a.s.

TABULKY HSV,PSV

–

POL.	NORMA ZNAČKA VÝKRES	POPIS	ROZMĚR	POČET KUSŮ				
				1.PP	1.NP	2.NP	3.NP –VĚŽ	CELKEM
P 13	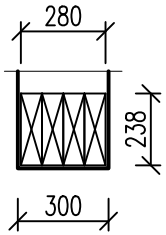	KERAMICKÝ PŘEKLAD 4x PŘEKLAD 70x238x1250mm	4x70x238x1250	–	–	1	–	1 KS
P 14	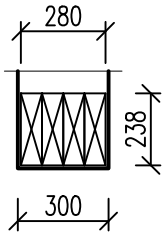	KERAMICKÝ PŘEKLAD 4x PŘEKLAD 70x238x3500mm	4x70x238x3500	–	–	5	–	5 KS
P 15	NEOBSAZENO							
P 16	NEOBSAZENO							

HUTNÍ PROJEKT FRÝDEK-MÍSTEK a.s.

TABULKY HSV,PSV

–

POL.	NORMA ZNAČKA VÝKRES	POPIS	ROZMĚR	POČET KUSŮ				
				1.PP	1.NP	2.NP	3.NP –VĚŽ	CELKEM
P 17	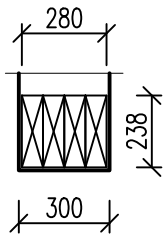	KERAMICKÝ PŘEKLAD 4x PŘEKLAD 70x238x2250mm	4x70x238x2250	–	1	–	–	1 KS
P 18	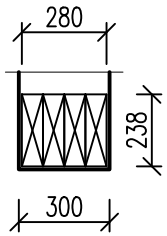	KERAMICKÝ PŘEKLAD 4x PŘEKLAD 70x238x3000mm	4x70x238x2250	–	–	3	–	3 KS
P 19	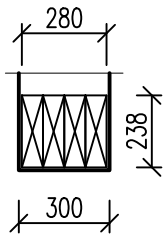	KERAMICKÝ PŘEKLAD 4x PŘEKLAD 70x238x2750mm	4x70x238x2750	–	–	1	1	2 KS
P 20	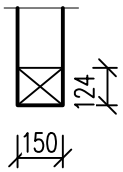	POROBETONOVÝ PŘEKLAD PLOCHÝ 1x PŘEKLAD 150x124x3000mm	1x150x124x3000	–	–	–	1	1 KS

HUTNÍ PROJEKT
FRÝDEK-MÍSTEK a.s.

TABULKY HSV,PSV

–

POL.	NORMA ZNAČKA VÝKRES	POPIS	ROZMĚR	POČET KUSŮ				
				1.PP	1.NP	2.NP	3.NP –VĚŽ	CELKEM
P 21	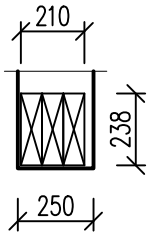	KERAMICKÝ PŘEKLAD 3x PŘEKLAD 70x238x1250mm	3x70x238x1250	1	1	1	–	3 KS
P 22	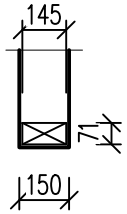	KERAMICKÝ PŘEKLAD 1x PŘEKLAD 71x145x1250mm	1x145x71x1750	–	1	–	–	1 KS
P 23	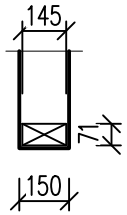	KERAMICKÝ PŘEKLAD 1x PŘEKLAD 71x145x2000mm	1x145x71x2000	–	3	–	–	3 KS
P 24	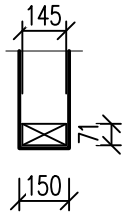	KERAMICKÝ PŘEKLAD 1x PŘEKLAD 71x145x2500mm	1x145x71x2500	–	1	–	–	1 KS

HUTNÍ PROJEKT
FRÝDEK-MÍSTEK a.s.

TABULKY HSV,PSV

–

HUTNÍ PROJEKT
FRÝDEK-MÍSTEK a.s.

TABULKY HSV,PSV

–

STR.: 22

POL.	NORMA ZNAČKA VÝKRES	POPIS	ROZMĚR	POČET KUSŮ 1.PP	1.NP	2.NP	3.NP –VĚŽ	STŘECHA NAD 1.NP	STŘECHA NAD 2.NP	CELKEM
K 1	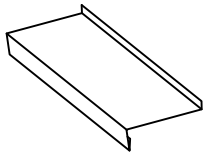	OPLECHOVÁNÍ PARAPETU HLINÍKOVÝ PLECH OCHRANNOU BAREVNOU VRSTVOU VČETNĚ KOTEVNÍCH PRVKŮ BAREVNÁ ÚPRAVA : RAL 7016 (UPŘESNÍ INVESTOR) VYROBENO V SOULADU S ČSN 73 3610	RŠ 430	–	–	2,6	–	–	–	2,6 bm
K 2	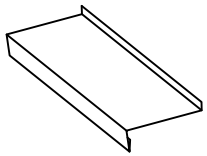	OPLECHOVÁNÍ PARAPETU HLINÍKOVÝ PLECH OCHRANNOU BAREVNOU VRSTVOU VČETNĚ KOTEVNÍCH PRVKŮ BAREVNÁ ÚPRAVA : RAL 7016 (UPŘESNÍ INVESTOR) VYROBENO V SOULADU S ČSN 73 3610	RŠ 380	13,8	44,5	15,0	4,4	–	–	77,7 bm
K 3	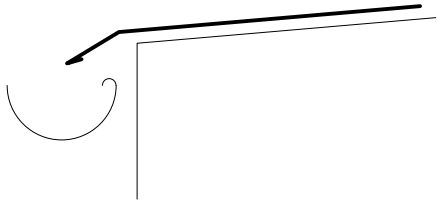	OPLECHOVÁNÍ NAD PODOKAPNÍM ŽLABEM (OKAPNICE) VČETNĚ KOTEVNÍCH PRVKŮ POPLASTOVANÝ PLECH TLOUŠŤKA 0,6mm BAREVNÁ ÚPRAVA : ŠEDÁ VYROBENO V SOULADU S ČSN 73 3610	RŠ 250	–	–	–	2,9	28,2	57,8	88,9 bm
K 4	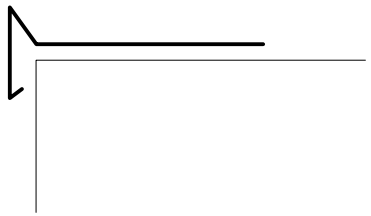	OPLECHOVÁNÍ U ATIKY VČETNĚ KOTEVNÍCH PRVKŮ POPLASTOVANÝ PLECH TLOUŠŤKA 0,6mm BAREVNÁ ÚPRAVA : ŠEDÁ VYROBENO V SOULADU S ČSN 73 3610	RŠ 250	–	4,6	–	15,2	21,0	152,9	193,7 bm

POL.	NORMA ZNAČKA VÝKRES	POPIS	ROZMĚR	POČET KUSŮ						
				1.PP	1.NP	2.NP	3.NP –VĚŽ	STŘECHA NAD 1.NP	STŘECHA NAD 2.NP	CELKEM
K 5	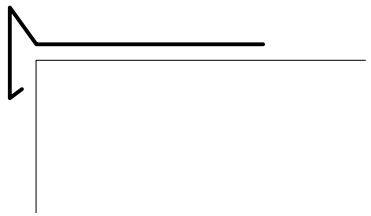	ZÁVĚTRNÁ LIŠTA VČETNĚ KOTEVNÍCH PRVKŮ POPLASTOVANÝ PLECH TLOUŠŤKA 0,6mm BAREVNÁ ÚPRAVA : ŠEDÁ VYROBENO V SOULADU S ČSN 73 3610	RŠ 250	–	–	–	–	–	22,6	22,6 bm
K 6	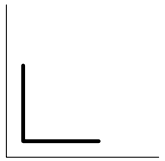	KOUTOVÁ LIŠTA VČETNĚ KOTEVNÍCH PRVKŮ POPLASTOVANÝ PLECH TLOUŠŤKA 0,6mm BAREVNÁ ÚPRAVA : ŠEDÁ VYROBENO V SOULADU S ČSN 73 3610	RŠ 100	–	11,5	–	12,7	19,7	149,7	193,6 bm
Z 7	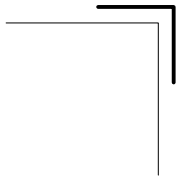	ROHOVÁ LIŠTA VČETNĚ KOTEVNÍCH PRVKŮ POPLASTOVANÝ PLECH TLOUŠŤKA 0,6mm BAREVNÁ ÚPRAVA : ŠEDÁ VYROBENO V SOULADU S ČSN 73 3610	RŠ 100	–	11,5	–	12,7	19,7	149,7	193,6 bm
K 8		PÁSEK VČETNĚ KOTEVNÍCH PRVKŮ POPLASTOVANÝ PLECH TLOUŠŤKA 0,6mm BAREVNÁ ÚPRAVA : ŠEDÁ VYROBENO V SOULADU S ČSN 73 3610	RŠ 50	–	14,0	–	10,0	70,2	–	94,2 bm

POL.	NORMA ZNAČKA VÝKRES	POPIS	ROZMĚR	POČET KUSŮ						
				1.PP	1.NP	2.NP	3.NP –VĚŽ	STŘECHA NAD 1.NP	STŘECHA NAD 2.NP	CELKEM
K 9		KRYCÍ LIŠTA VČETNĚ KOTEVNÍCH PRVKŮ LAKOVANÝ POZINKOVANÝ PLECH S OCHR. FOLIÍ TLOUŠŤKA 0,6mm BAREVNÁ ÚPRAVA : ŠEDÁ VYROBENO V SOULADU S ČSN 73 3610	RŠ 100	–	14,0	–	10,0	70,2	–	94,2 bm
K 10		OPLECHOVÁNÍ HUP VČETNĚ KOTEVNÍCH PRVKŮ LAKOVANÝ POZINKOVANÝ PLECH S OCHR. FOLIÍ TLOUŠŤKA 0,6mm BAREVNÁ ÚPRAVA : ŠEDÁ VYROBENO V SOULADU S ČSN 73 3610	RŠ 780	–	3,25	–	–	–	–	3,25 bm
K 11	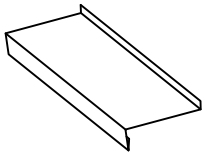	OPLECHOVÁNÍ OPĚRNÉ STĚNY HLINÍKOVÝ PLECH OCHRANNOU BAREVNOU VRSTVOU VČETNĚ KOTEVNÍCH PRVKŮ BAREVNÁ ÚPRAVA : RAL 7016 (UPŘESNÍ INVESTOR) VYROBENO V SOULADU S ČSN 73 3610	RŠ 370	–	11,0	–	–	–	–	11,0 bm
K 12	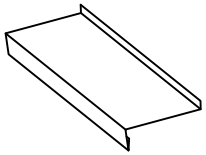	OPLECHOVÁNÍ OPĚRNÉ STĚNY HLINÍKOVÝ PLECH OCHRANNOU BAREVNOU VRSTVOU VČETNĚ KOTEVNÍCH PRVKŮ BAREVNÁ ÚPRAVA : RAL 7016 (UPŘESNÍ INVESTOR) VYROBENO V SOULADU S ČSN 73 3610	RŠ 470	–	14,3	–	–	–	–	14,3 bm

POL.	NORMA ZNAČKA VÝKRES	POPIS	ROZMĚR	POČET KUSŮ						
				1.PP	1.NP	2.NP	3.NP –VĚŽ	STŘECHA NAD 1.NP	STŘECHA NAD 2.NP	CELKEM
K 13	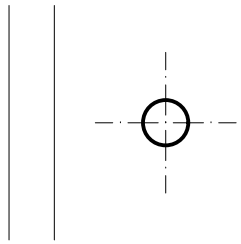	ODPADNÍ TROUBA ø125mm VČ. KOTVÍCÍCH OBJÍMEK ŽÁROVĚ POZINKOVANÝ PLECH S OCHRANNOU BAREVNOU VRSTVOU TLOUŠŤKA 0,7mm BAREVNÁ ÚPRAVA : BUDE UPŘESNĚNA INVESTOREM VČETNĚ ODSKOKŮ, KOLEN ATD. VYROBENO V SOULADU S ČSN 73 3610	RŠ 400	–	9,6	–	–	–	–	9,6 bm
K 14	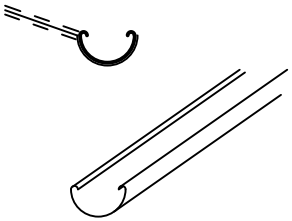	PODOKAPNÍ ŽLAB PŮLKRUHOVÝ ø200mm S VNITŘNÍMI NAVÁLKAMI ŽÁROVĚ POZINKOVANÝ PLECH S OCHRANNOU BAREVNOU VRSTVOU TLOUŠŤKA 0,7mm BAREVNÁ ÚPRAVA : BUDE UPŘESNĚNA INVESTOREM VČETNĚ HRDEL, ŽLAB. KOTLÍKŮ, HÁKŮ atd. VYROBENO V SOULADU S ČSN 73 3610	RŠ 400	–	–	–	–	28,2	46,0	74,2 bm
K 15	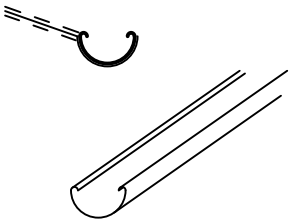	PODOKAPNÍ ŽLAB PŮLKRUHOVÝ ø110mm S VNITŘNÍMI NAVÁLKAMI ŽÁROVĚ POZINKOVANÝ PLECH S OCHRANNOU BAREVNOU VRSTVOU TLOUŠŤKA 0,7mm BAREVNÁ ÚPRAVA : BUDE UPŘESNĚNA INVESTOREM VČETNĚ HRDEL, ŽLAB. KOTLÍKŮ, HÁKŮ atd. VYROBENO V SOULADU S ČSN 73 3610	RŠ 250	–	–	–	4,7	–	10,4	15,1 bm
K 16	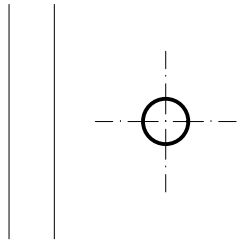	ODPADNÍ TROUBA ø70mm VČ. KOTVÍCÍCH OBJÍMEK ŽÁROVĚ POZINKOVANÝ PLECH S OCHRANNOU BAREVNOU VRSTVOU TLOUŠŤKA 0,7mm BAREVNÁ ÚPRAVA : BUDE UPŘESNĚNA INVESTOREM VČETNĚ ODSKOKŮ, KOLEN ATD. VYROBENO V SOULADU S ČSN 73 3610	RŠ 250	–	–	7,4	–	2,9	–	10,3 bm

POL.	NORMA ZNAČKA VÝKRES	POPIS	ROZMĚR	POČET KUSŮ						
				1.PP	1.NP	2.NP	3.NP –VĚŽ	STŘECHA NAD 1.NP	STŘECHA NAD 2.NP	CELKEM
K 17	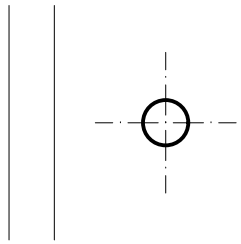	ODPADNÍ TROUBA ø150mm VČ. KOTVÍCÍCH OBJÍMEK ŽÁROVĚ POZINKOVANÝ PLECH S OCHRANNOU BAREVNOU VRSTVOU TLOUŠŤKA 0,7mm BAREVNÁ ÚPRAVA : BUDE UPŘESNĚNA INVESTOREM VČETNĚ ODSKOKŮ, KOLEN ATD. VYROBENO V SOULADU S ČSN 73 3610	RŠ 500	–	–	65,0	–	–	–	65,0 bm
K 18	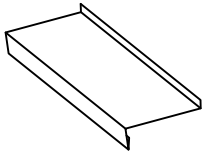	OPLECHOVÁNÍ OPĚRNÉ STĚNY HLINÍKOVÝ PLECH OCHRANNOU BAREVNOU VRSTVOU VČETNĚ KOTEVNÍCH PRVKŮ BAREVNÁ ÚPRAVA : RAL 7016 (UPŘESNÍ INVESTOR) VYROBENO V SOULADU S ČSN 73 3610	RŠ 330	–	19,8	–	–	–	–	19,8 bm

HUTNÍ PROJEKT FRÝDEK-MÍSTEK a.s.

TABULKY HSV,PSV

–

POL.	NORMA ZNAČKA VÝKRES	POPIS	ROZMĚR	POČET KUSŮ				
				1.PP	1.NP	2.NP	3.NP –VĚŽ	CELKEM
AL 1	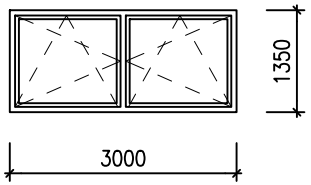 (POHLED Z EXTERIÉRU) PŘED ZAHÁJENÍM VÝROBY VÝPLNÍ OTVORŮ JE NUTNO PŘEMĚŘIT ROZMĚRY OTVORŮ NA STAVBĚ !	OKNO HLINÍKOVÉ 2 KŘÍDLO SKLÁPĚCÍ/OTEVÍRAVÉ Uw=0,8 W/m².K (CELÉHO OKNA VČETNĚ RÁMU) BARVA: 7016 – UPŘESNÍ INVESTOR ZASKLENÍ IZOLAČNÍM TROJSKLEM S PLASTOVÝM VNITŘNÍM PARAPETEM KOVÁNÍ DVEŘÍ – SYSTÉMOVÁ KLIKA SKLO: ČIRÉ DOPLŇKY: –	3000/1350	–	–	1	–	1 KS
AL 2	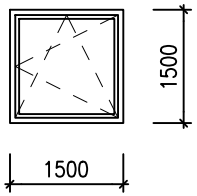 (POHLED Z EXTERIÉRU) PŘED ZAHÁJENÍM VÝROBY VÝPLNÍ OTVORŮ JE NUTNO PŘEMĚŘIT ROZMĚRY OTVORŮ NA STAVBĚ !	OKNO HLINÍKOVÉ 1 KŘÍDLO SKLÁPĚCÍ/OTEVÍRAVÉ Uw=0,8 W/m².K (CELÉHO OKNA VČETNĚ RÁMU) BARVA: 7016 – UPŘESNÍ INVESTOR ZASKLENÍ IZOLAČNÍM TROJSKLEM S PLASTOVÝM VNITŘNÍM PARAPETEM KOVÁNÍ DVEŘÍ – SYSTÉMOVÁ KLIKA SKLO: ČIRÉ DOPLŇKY: –	1500/1500	–	–	1	–	1 KS

HUTNÍ PROJEKT
FRÝDEK-MÍSTEK a.s.

POL.	NORMA ZNAČKA VÝKRES	POPIS	ROZMĚR	POČET KUSŮ 1.PP	1.NP	2.NP	3.NP –VĚŽ	CELKEM
AL 3	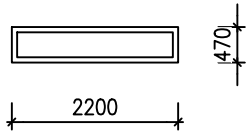 (POHLED Z EXTERIÉRU) PŘED ZAHÁJENÍM VÝROBY VÝPLNÍ OTVORŮ JE NUTNO PŘEMĚŘIT ROZMĚRY OTVORŮ NA STAVBĚ !	OKNO HLINÍKOVÉ 1 KŘÍDLO PEVNÉ Uw=0,8 W/m².K (CELÉHO OKNA VČETNĚ RÁMU) BARVA: 7016 – UPŘESNÍ INVESTOR ZASKLENÍ IZOLAČNÍM TROJSKLEM S PLASTOVÝM VNITŘNÍM PARAPETEM SKLO: ČIRÉ DOPLŇKY: –	2200/470	–	–	–	1	1 KS
AL 4	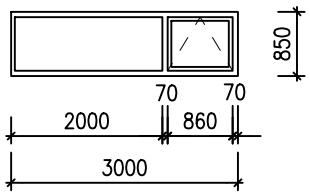 (POHLED Z EXTERIÉRU) PŘED ZAHÁJENÍM VÝROBY VÝPLNÍ OTVORŮ JE NUTNO PŘEMĚŘIT ROZMĚRY OTVORŮ NA STAVBĚ !	OKNO HLINÍKOVÉ 1 KŘÍDLO PEVNÉ, 1 KŘÍDLO SKLÁPĚCÍ Uw=0,8 W/m².K (CELÉHO OKNA VČETNĚ RÁMU) BARVA: 7016 – UPŘESNÍ INVESTOR ZASKLENÍ IZOLAČNÍM TROJSKLEM S PLASTOVÝM VNITŘNÍM PARAPETEM KOVÁNÍ DVEŘÍ – SYSTÉMOVÁ KLIKA SKLO: ČIRÉ DOPLŇKY: PÁKOVÝ OVLADAČ	3000/850	–	2	–	–	2 KS

TABULKY HSV,PSV

–

POL.	NORMA ZNAČKA VÝKRES	POPIS	ROZMĚR	POČET KUSŮ				
				1.PP	1.NP	2.NP	3.NP –VĚŽ	CELKEM
AL 5	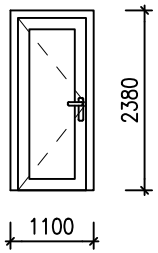 (POHLED Z EXTERIÉRU) PŘED ZAHÁJENÍM VÝROBY VÝPLNÍ OTVORŮ JE NUTNO PŘEMĚŘIT ROZMĚRY OTVORŮ NA STAVBĚ !	<u>VENKOVNÍ DVEŘE HLINÍKOVÉ</u> JEDNOKŘÍDLÉ, ČÁSTEČNĚ PROSKLENÉ, PRAVÉ Uw=0,8 W/m².K (CELÝCH DVEŘÍ VČETNĚ RÁMU) BARVA: 7016 – UPŘESNÍ INVESTOR ZASKLENÍ IZOLAČNÍM TROJSKLEM PANIKOVÉ KOVÁNÍ KOVÁNÍ KŘÍDLA – SYSTÉMOVÁ KLIKA SKLO: ČIRÉ	1100/2380	–	–	1	–	1 KS
AL 6								

HUTNÍ PROJEKT
FRÝDEK-MÍSTEK a.s.

TABULKY HSV,PSV

–

POL.	NORMA ZNAČKA VÝKRES	POPIS	ROZMĚR	POČET KUSŮ				
				1.PP	1.NP	2.NP	3.NP –VĚŽ	CELKEM
AL 7	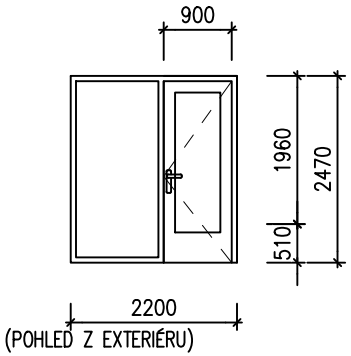 (POHLED Z EXTERIÉRU) PŘED ZAHÁJENÍM VÝROBY VÝPLNÍ OTVORŮ JE NUTNO PŘEMĚŘIT ROZMĚRY OTVORŮ NA STAVBĚ !	<u>HLINÍKOVÁ PROKLENÁ STĚNA S INTGR. DVEMI</u> 1 KŘÍDLA PEVNÉ, DVEŘE LEVÉ Uw=0,8 W/m².K (CELÉHO OKNA VČETNĚ RÁMU) BARVA: 7016 – UPŘESNÍ INVESTOR ZASKLENÍ IZOLAČNÍM TROJSKLEM KOVÁNÍ DVEŘÍ – SYSTÉMOVÁ KLIKA SKLO: ČIRÉ DOPLŇKY: –	ROZMĚR OTVORU 2200/2470 ROZMĚR DVEŘÍ 900/2400	–	–	–	1	1 KS
AL 8	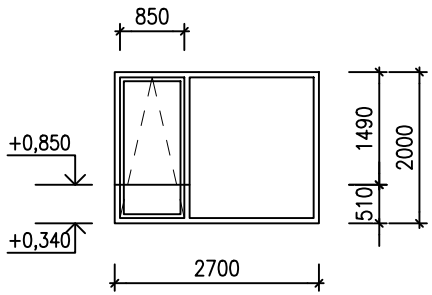 (POHLED Z EXTERIÉRU) PŘED ZAHÁJENÍM VÝROBY VÝPLNÍ OTVORŮ JE NUTNO PŘEMĚŘIT ROZMĚRY OTVORŮ NA STAVBĚ !	<u>OKNO HLINÍKOVÉ</u> 1 KŘÍDLA SKLÁPĚCÍ, 1 FIXNÍ Uw=0,8 W/m².K (CELÉHO OKNA VČETNĚ RÁMU) BARVA: 7016 – UPŘESNÍ INVESTOR ZASKLENÍ IZOLAČNÍM TROJSKLEM S PLASTOVÝM VNITŘNÍM PARAPETEM KOVÁNÍ DVEŘÍ – SYSTÉMOVÁ KLIKA SKLO: ČIRÉ DOPLŇKY: –	2700/2000	–	3	–	–	3 KS

POL.	NORMA ZNAČKA VÝKRES	POPIS	ROZMĚR	POČET KUSŮ				
				1.PP	1.NP	2.NP	3.NP –VĚŽ	CELKEM
AL 9	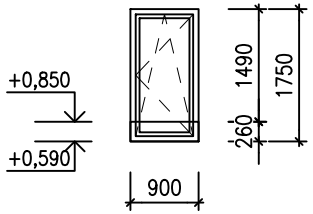 (POHLED Z EXTERIÉRU) PŘED ZAHÁJENÍM VÝROBY VÝPLNÍ OTVORŮ JE NUTNO PŘEMĚŘIT ROZMĚRY OTVORŮ NA STAVBĚ !	OKNO HLINÍKOVÉ 1 KŘÍDLO SKLÁPĚCÍ/OTEVÍRAVÉ Uw=0,8 W/m².K (CELÉHO OKNA VČETNĚ RÁMU) BARVA: 7016 – UPŘESNÍ INVESTOR ZASKLENÍ IZOLAČNÍM TROJSKLEM S PLASTOVÝM VNITŘNÍM PARAPETEM KOVÁNÍ DVEŘÍ – SYSTÉMOVÁ KLIKA SKLO: ČIRÉ DOPLŇKY: OKNO BUDE DOPLNĚNO TABULÍ Z Z TVRZENÉHO SKLA S HORNÍ ÚROVNÍ +0,850 TABULE BUDE SOUČÁSTÍ OKNA	900/1750	–	7	–	–	7 KS
AL 10	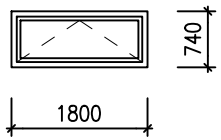 (POHLED Z EXTERIÉRU) PŘED ZAHÁJENÍM VÝROBY VÝPLNÍ OTVORŮ JE NUTNO PŘEMĚŘIT ROZMĚRY OTVORŮ NA STAVBĚ !	OKNO HLINÍKOVÉ 1 KŘÍDLO SKLÁPĚCÍ Uw=0,8 W/m².K (CELÉHO OKNA VČETNĚ RÁMU) BARVA: 7016 – UPŘESNÍ INVESTOR ZASKLENÍ IZOLAČNÍM TROJSKLEM S PLASTOVÝM VNITŘNÍM PARAPETEM S PLASTOVÝM VNITŘNÍM PARAPETEM KOVÁNÍ DVEŘÍ – SYSTÉMOVÁ KLIKA SKLO: ČIRÉ DOPLŇKY: PÁKOVÝ OVLADAČ	1800/740	–	1	–	–	1 KS

HUTNÍ PROJEKT
FRÝDEK-MÍSTEK a.s.

POL.	NORMA ZNAČKA VÝKRES	POPIS	ROZMĚR	POČET KUSŮ 1.PP	1.NP	2.NP	3.NP –VĚŽ	CELKEM
AL 11	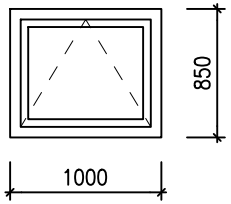 (POHLED Z EXTERIÉRU) PŘED ZAHÁJENÍM VÝROBY VÝPLNÍ OTVORŮ JE NUTNO PŘEMĚŘIT ROZMĚRY OTVORŮ NA STAVBĚ !	OKNO HLINÍKOVÉ 1 KŘÍDLO SKLÁPĚCÍ Uw=0,8 W/m².K (CELÉHO OKNA VČETNĚ RÁMU) BARVA: 7016 – UPŘESNÍ INVESTOR ZASKLENÍ IZOLAČNÍM TROJSKLEM S PLASTOVÝM VNITŘNÍM PARAPETEM KOVÁNÍ DVEŘÍ – SYSTÉMOVÁ KLIKA SKLO: ČIRÉ DOPLŇKY: PÁKOVÝ OVLADAČ	1000/850	–	1	–	–	1 KS
AL 12	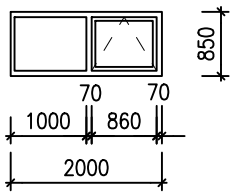 (POHLED Z EXTERIÉRU) PŘED ZAHÁJENÍM VÝROBY VÝPLNÍ OTVORŮ JE NUTNO PŘEMĚŘIT ROZMĚRY OTVORŮ NA STAVBĚ !	OKNO HLINÍKOVÉ 1 KŘÍDLO PEVNÉ, 1 KŘÍDLO SKLÁPĚCÍ Uw=0,8 W/m².K (CELÉHO OKNA VČETNĚ RÁMU) BARVA: 7016 – UPŘESNÍ INVESTOR ZASKLENÍ IZOLAČNÍM TROJSKLEM S PLASTOVÝM VNITŘNÍM PARAPETEM KOVÁNÍ DVEŘÍ – SYSTÉMOVÁ KLIKA SKLO: ČIRÉ DOPLŇKY: –	2000/850	–	4	–	–	4 KS

POL.	NORMA ZNAČKA VÝKRES	POPIS	ROZMĚR	POČET KUSŮ				
				1.PP	1.NP	2.NP	3.NP –VĚŽ	CELKEM
AL 13	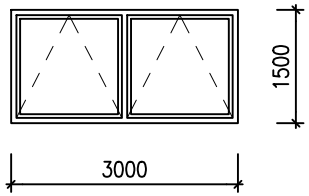 (POHLED Z EXTERIÉRU) PŘED ZAHÁJENÍM VÝROBY VÝPLNÍ OTVORŮ JE NUTNO PŘEMĚŘIT ROZMĚRY OTVORŮ NA STAVBĚ !	<u>OKNO HLINÍKOVÉ</u> 2 KŘÍDLA SKLÁPĚCÍ Uw=0,8 W/m².K (CELÉHO OKNA VČETNĚ RÁMU) BARVA: 7016 – UPŘESNÍ INVESTOR ZASKLENÍ IZOLAČNÍM TROJSKLEM S PLASTOVÝM VNITŘNÍM PARAPETEM KOVÁNÍ DVEŘÍ – SYSTÉMOVÁ KLIKA SKLO: ČIRÉ DOPLŇKY: PÁKOVÝ OVLADAČ	3000/1500	–	–	4	–	4 KS
AL 14		<u>POPIS UVEDEN NA VÝKRESE Č.40</u>						

HUTNÍ PROJEKT FRÝDEK-MÍSTEK a.s.

TABULKY HSV,PSV

–

HUTNÍ PROJEKT
FRÝDEK-MÍSTEK a.s.

TABULKY HSV,PSV

–

STR.: 34

POL.	NORMA ZNAČKA VÝKRES	POPIS	ROZMĚR	POČET KUSŮ 1.PP	1.NP	2.NP	3.NP –VĚŽ	CELKEM
AL 15	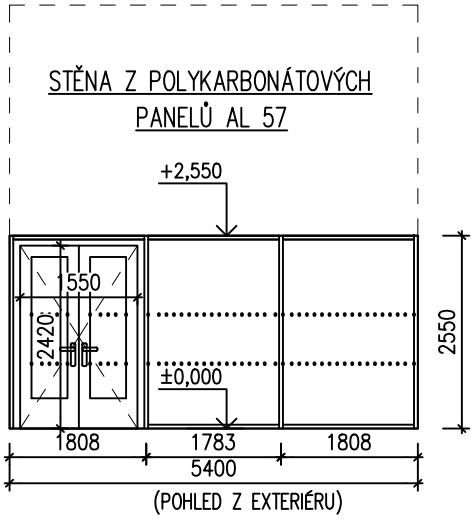	PROSKLENÁ STĚNA HLINÍKOVÁ 2x PEVNÉ ZASKLENÍ, 1x DVOUKŘ. DVEŘE Uw=0,8 W/m².K (CELÉHO OKNA VČETNĚ RÁMU) BARVA: 7016 – UPŘESNÍ INVESTOR ZASKLENÍ IZOLAČNÍM TROJSKLEM PANIKOVÉ KOVÁNÍ POŽÁRNÍ ODOLNOST: – KOVÁNÍ DVEŘÍ – SYSTÉMOVÁ KLIKA DETAIL ŘEŠENÍ ZASKLENÍ: 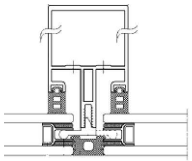 PŘED ZAHÁJENÍM VÝROBY VÝPLNÍ OTVORŮ JE NUTNO PŘEMĚŘIT ROZMĚRY OTVORŮ NA STAVBĚ !	ROZMĚR OTVORU 5400/2550 ROZMĚR DVEŘÍ 1550/2420	–	1	–	–	1 KS
		PROSKLENÉ PLOCHY BUDOU KONTRASTNĚ OZNAČENY VÝRAZNÝMI PRUHY ČTVERCŮ(50x50mm, á 50mm) MODRÉ A BÍLÉ BARVY. PRUHY VE VÝŠCE 850 A 1500mm.						
AL 16	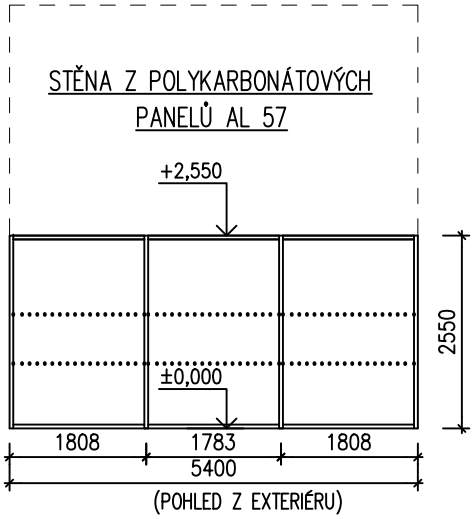	PROSKLENÁ STĚNA HLINÍKOVÁ 3x PEVNÉ ZASKLENÍ Uw=0,8 W/m².K (CELÉHO OKNA VČETNĚ RÁMU) BARVA: 7016 – UPŘESNÍ INVESTOR ZASKLENÍ IZOLAČNÍM TROJSKLEM POŽÁRNÍ ODOLNOST: – DETAIL ŘEŠENÍ ZASKLENÍ: 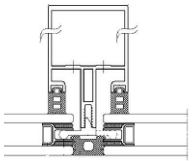 PŘED ZAHÁJENÍM VÝROBY VÝPLNÍ OTVORŮ JE NUTNO PŘEMĚŘIT ROZMĚRY OTVORŮ NA STAVBĚ !	5400/2550	–	2	–	–	2 KS
		PROSKLENÉ PLOCHY BUDOU KONTRASTNĚ OZNAČENY VÝRAZNÝMI PRUHY ČTVERCŮ(50x50mm, á 50mm) MODRÉ A BÍLÉ BARVY. PRUHY VE VÝŠCE 850 A 1500mm.						

STĚNA Z POLYKARBONÁTOVÝCH PANELŮ AL 57
+2,550
1550
2420
±0,000
2550
1808 1783 1808
5400
(POHLED Z EXTERIÉRU)

STĚNA Z POLYKARBONÁTOVÝCH PANELŮ AL 57
+2,550
±0,000
2550
1808 1783 1808
5400
(POHLED Z EXTERIÉRU)

POL.	NORMA ZNAČKA VÝKRES	POPIS	ROZMĚR	POČET KUSŮ 1.PP	1.NP	2.NP	3.NP –VĚŽ	CELKEM
AL 17	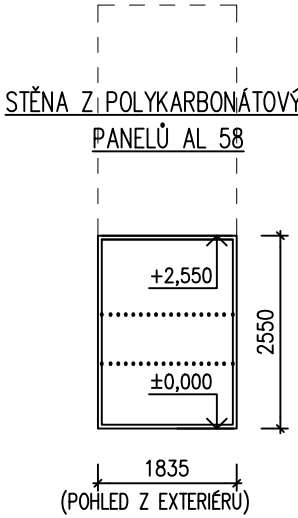	PROSKLENÁ STĚNA HLINÍKOVÁ 1x PEVNÉ ZASKLENÍ Uw=0,8 W/m².K (CELÉHO OKNA VČETNĚ RÁMU) BARVA: 7016 – UPŘESNÍ INVESTOR ZASKLENÍ IZOLAČNÍM TROJSKLEM POŽÁRNÍ ODOLNOST: – SKLO: ČIRÉ DETAIL ŘEŠENÍ ZASKLENÍ: 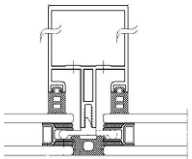 PŘED ZAHÁJENÍM VÝROBY VÝPLNÍ OTVORŮ JE NUTNO PŘEMĚŘIT ROZMĚRY OTVORŮ NA STAVBĚ !	1835/2550	–	1	–	–	1 KS
			PROSKLENÉ PLOCHY BUDOU KONTRASTNĚ OZNAČENY VÝRAZNÝMI PRUHY ČTVERCŮ(50x50mm, á 50mm) MODRÉ A BÍLÉ BARVY. PRUHY VE VÝŠCE 850 A 1500mm.					
AL 18	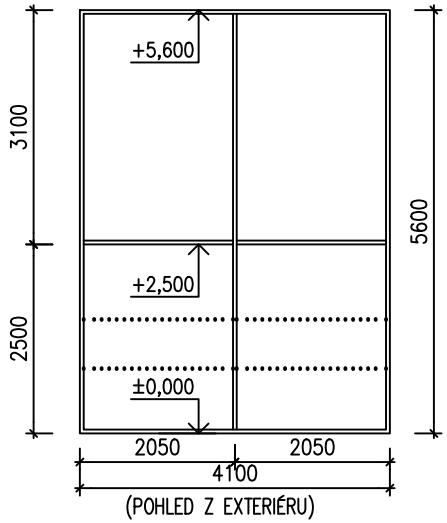	PROSKLENÁ STĚNA HLINÍKOVÁ 4x PEVNÉ ZASKLENÍ Uw=0,8 W/m².K (CELÉHO OKNA VČETNĚ RÁMU) BARVA: 7016 – UPŘESNÍ INVESTOR ZASKLENÍ IZOLAČNÍM TROJSKLEM POŽÁRNÍ ODOLNOST: EI15DP1 SKLO: ČIRÉ DETAIL ŘEŠENÍ ZASKLENÍ: 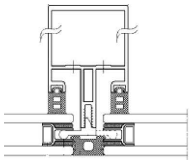 PŘED ZAHÁJENÍM VÝROBY VÝPLNÍ OTVORŮ JE NUTNO PŘEMĚŘIT ROZMĚRY OTVORŮ NA STAVBĚ !	4100/5600	–	2	–	–	2 KS
			PROSKLENÉ PLOCHY BUDOU KONTRASTNĚ OZNAČENY VÝRAZNÝMI PRUHY ČTVERCŮ(50x50mm, á 50mm) MODRÉ A BÍLÉ BARVY. PRUHY VE VÝŠCE 850 A 1500mm.					

POL.	NORMA ZNAČKA VÝKRES	POPIS	ROZMĚR	POČET KUSŮ 1.PP	1.NP	2.NP	3.NP –VĚŽ	CELKEM
AL 19	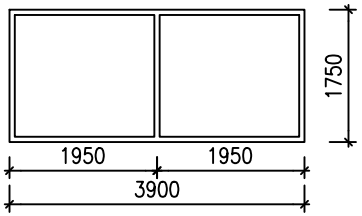	VNITŘNÍ PROSKLENÁ STĚNA 2 PEVNÉ VÝPLŇE BARVA: RAL 9005 ČERNÁ – UPŘESNÍ INVESTOR ZASKLENÍ BEZPEČNOSTNÍM SKLEM HORNÍ NADPRAŽÍ KOTVENO DO Z 38	3900/1750	–	1	–	–	1 KS

(POHLED Z EXTERIÉRU)

PŘED ZAHÁJENÍM VÝROBY VÝPLNÍ OTVORŮ JE NUTNO PŘEMĚŘIT ROZMĚRY OTVORŮ NA STAVBĚ !

POL.	NORMA ZNAČKA VÝKRES	POPIS	ROZMĚR	POČET KUSŮ				
				1.PP	1.NP	2.NP	3.NP –VĚŽ	CELKEM
AL 20		NEOBSAZENO						

HUTNÍ PROJEKT FRÝDEK-MÍSTEK a.s.

TABULKY HSV,PSV

–

HUTNÍ PROJEKT
FRÝDEK-MÍSTEK a.s.

TABULKY HSV,PSV

–

STR.: 38

POL.	NORMA ZNAČKA VÝKRES	POPIS	ROZMĚR	POČET KUSŮ				
				1.PP	1.NP	2.NP	3.NP –VĚŽ	CELKEM
AL 21	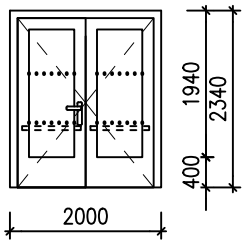 (POHLED Z EXTERIÉRU) PŘED ZAHÁJENÍM VÝROBY VÝPLNÍ OTVORŮ JE NUTNO PŘEMĚŘIT ROZMĚRY OTVORŮ NA STAVBĚ !	VSTUPNÍ DVEŘE HLINÍKOVÉ DVOUKŘÍDLÉ Uw=1,1 W/m².K (CELÝCH DVEŘÍ VČETNĚ RÁMU) BARVA: 7016 – UPŘESNÍ INVESTOR ZASKLENÍ IZOLAČNÍM TROJSKLEM PANIKOVÉ KOVÁNÍ, VODOROVNÁ MADLA KOVÁNÍ KŘÍDLA – SYSTÉMOVÁ KLIKA SKLO: ČIRÉ DVEŘE PROVEDENY NA PODPŮR. PRVKU NA BÁZI PIR TL.50 mm. PROSKLENÉ PLOCHY BUDOU KONTRASTNĚ OZNAČENY VÝRAZNÝMI PRUHY ČTVERCŮ(50x50mm, á 50mm) MODRÉ A BÍLÉ BARVY. PRUHY VE VÝŠCE 850 A 1500mm.	2000/2340	–	1	–	–	1 KS
AL 22	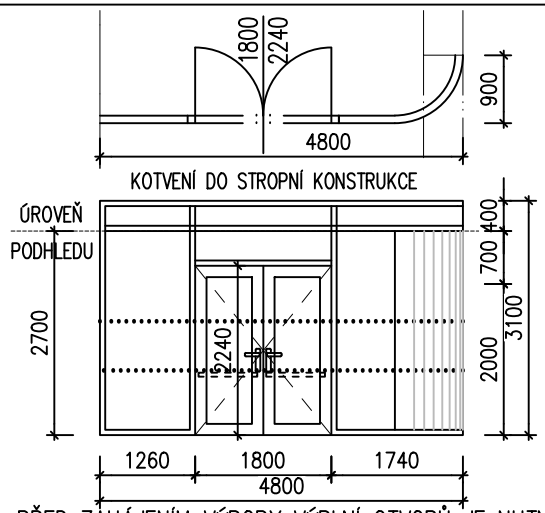 PŘED ZAHÁJENÍM VÝROBY VÝPLNÍ OTVORŮ JE NUTNO PŘEMĚŘIT ROZMĚRY OTVORŮ NA STAVBĚ !	PROSKLENÁ STĚNA HLINÍKOVÁ DVOUKŘÍDLÉ, S NADSVĚTLÍKEM, 2x BOČNÍ ZASKLENÍ BARVA: 9005 – UPŘESNÍ INVESTOR BEZPEČNOSTNÍ SKLO VODOROVNÁ MADLA KOVÁNÍ KŘÍDLA – SYSTÉMOVÁ KLIKA SKLO: ČIRÉ PROSKLENÉ PLOCHY BUDOU KONTRASTNĚ OZNAČENY VÝRAZNÝMI PRUHY ČTVERCŮ(50x50mm, á 50mm) MODRÉ A BÍLÉ BARVY. PRUHY VE VÝŠCE 850 A 1500mm. KONSTRUKCE PRO KOTVENÍ KE STROPNÍ KONSTRUKCI BEZ VÝPLNĚ	5300/3100	–	1	–	–	1 KS

POL.	NORMA ZNAČKA VÝKRES	POPIS	ROZMĚR	POČET KUSŮ				
				1.PP	1.NP	2.NP	3.NP –VĚŽ	CELKEM
AL 23	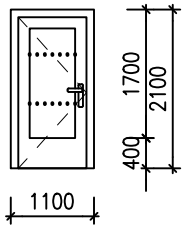 (POHLED Z EXTERIÉRU) PŘED ZAHÁJENIM VÝROBY VÝPLNÍ OTVORŮ JE NUTNO PŘEMĚŘIT ROZMĚRY OTVORŮ NA STAVBĚ !	VENKOVNÍ DVEŘE HLINÍKOVÉ JEDNOKŘÍDLÉ, ČÁSTEČNĚ PROSKLENÉ, LEVÉ Uw=1,1 W/m².K (CELÝCH DVEŘÍ VČETNĚ RÁMU) BARVA: 7016 – UPŘESNÍ INVESTOR ZASKLENÍ IZOLAČNÍM TROJSKLEM KOVÁNÍ KŘÍDLA – SYSTÉMOVÁ KLIKA SKLO: ČIRÉ DVEŘE PROVEDENY NA PODPŮR. PRVKU NA BÁZI PIR TL.50 mm. PROSKLENÉ PLOCHY BUDOU KONTRASTNĚ OZNAČENY VÝRAZNÝMI PRUHY ČTVERCŮ(50x50mm, á 50mm) MODRÉ A BÍLÉ BARVY. PRUHY VE VÝŠCE 850 A 1500mm.	1100/2100	–	1	–	–	1 KS
AL 24	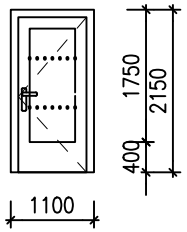 (POHLED Z EXTERIÉRU) PŘED ZAHÁJENIM VÝROBY VÝPLNÍ OTVORŮ JE NUTNO PŘEMĚŘIT ROZMĚRY OTVORŮ NA STAVBĚ !	VENKOVNÍ DVEŘE HLINÍKOVÉ JEDNOKŘÍDLÉ, ČÁSTEČNĚ PROSKLENÉ, PRAVÉ Uw=1,1 W/m².K (CELÝCH DVEŘÍ VČETNĚ RÁMU) BARVA: 7016 – UPŘESNÍ INVESTOR ZASKLENÍ IZOLAČNÍM TROJSKLEM PANIKOVÉ KOVÁNÍ KOVÁNÍ KŘÍDLA – SYSTÉMOVÁ KLIKA SKLO: ČIRÉ DVEŘE PROVEDENY NA PODPŮR. PRVKU NA BÁZI PIR TL.50 mm. PROSKLENÉ PLOCHY BUDOU KONTRASTNĚ OZNAČENY VÝRAZNÝMI PRUHY ČTVERCŮ(50x50mm, á 50mm) MODRÉ A BÍLÉ BARVY. PRUHY VE VÝŠCE 850 A 1500mm.	1100/2150	–	1	–	–	1 KS

POL.	NORMA ZNAČKA VÝKRES	POPIS	ROZMĚR	POČET KUSŮ				
				1.PP	1.NP	2.NP	3.NP –VĚŽ	CELKEM
AL 25	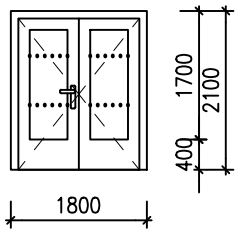 (POHLED Z EXTERIÉRU) PŘED ZAHÁJENÍM VÝROBY VÝPLNÍ OTVORŮ JE NUTNO PŘEMĚŘIT ROZMĚRY OTVORŮ NA STAVBĚ !	<u>VSTUPNÍ DVEŘE DO SAUNOVÉHO CENTRA, HLINÍKOVÉ</u> DVOUKŘÍDLÉ, ČÁSTEČNĚ PROSKLENÉ BARVA: 7016 – UPŘESNÍ INVESTOR ZASKLENÍ IZOLAČNÍM DVOJSKLEM KOVÁNÍ KŘÍDLA – SYSTÉMOVÁ KLIKA SKLO: ČIRÉ PROSKLENÉ PLOCHY BUDOU KONTRASTNĚ OZNAČENY VÝRAZNÝMI PRUHY ČTVERCŮ(50x50mm, á 50mm) MODRÉ A BÍLÉ BARVY. PRUHY VE VÝŠCE 850 A 1500mm. POŽÁRNÍ ODOLNOST: EW15DP3-C	1800/2100	–	1	–	–	1 KS
AL 26	 (POHLED Z EXTERIÉRU) PŘED ZAHÁJENÍM VÝROBY VÝPLNÍ OTVORŮ JE NUTNO PŘEMĚŘIT ROZMĚRY OTVORŮ NA STAVBĚ !	<u>HLINÍKOVÉ OKNO FIXNÍ</u> JEDNOKŘÍDLÉ, PEVNÉ ZASKLENÍ Uw=0,8 W/m².K (CELÝCH DVEŘÍ VČETNĚ RÁMU) BARVA: 7016 – UPŘESNÍ INVESTOR ZASKLENÍ IZOLAČNÍM TROJSKLEM SKLO: ČIRÉ	2660/1250	–	–	1	–	1 KS

POL.	NORMA ZNAČKA VÝKRES	POPIS	ROZMĚR	POČET KUSŮ				
				1.PP	1.NP	2.NP	3.NP –VĚŽ	CELKEM
AL 27	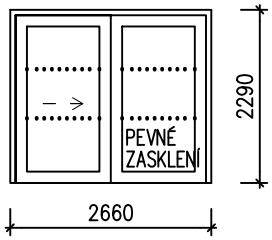 (POHLED Z EXTERIÉRU) PŘED ZAHÁJENÍM VÝROBY VÝPLNÍ OTVORŮ JE NUTNO PŘEMĚŘIT ROZMĚRY OTVORŮ NA STAVBĚ !	<u>HLINÍKOVÉ OKNO POSUVNÉ</u> DVOUKŘÍDLÉ, POSUVNÉ BARVA: 7016 – UPŘESNÍ INVESTOR Uw=0,8 W/m².K (CELÝCH DVEŘÍ VČETNĚ RÁMU) ZASKLENÍ IZOLAČNÍM TROJSKLEM KOVÁNÍ KŘÍDLA – KLIKA Z OBOU STRAN SKLO: ČIRÉ PROSKLENÉ PLOCHY BUDOU KONTRASTNĚ OZNAČENY VÝRAZNÝMI PRUHY ČTVERCŮ(50x50mm, á 50mm) MODRÉ A BÍLÉ BARVY. PRUHY VE VÝŠCE 850 A 1500mm. DVEŘE PROVEDENY NA PODPŮR. PRVKU NA BÁZI PIR TL.50 mm.	2660/2290	–	–	2	–	2 KS
AL 28	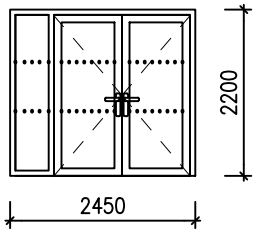 (POHLED Z EXTERIÉRU) PŘED ZAHÁJENÍM VÝROBY VÝPLNÍ OTVORŮ JE NUTNO PŘEMĚŘIT ROZMĚRY OTVORŮ NA STAVBĚ !	<u>HLINÍKOVÁ PROSKLENÁ STĚNA S INTEGR. DVEŘMI</u> DVOUKŘÍDLÉ BARVA: 9005 – UPŘESNÍ INVESTOR ZASKLENÍ IZOLAČNÍM DVOJSKLEM PANIKOVÉ KOVÁNÍ KOVÁNÍ KŘÍDLA – SYSTÉMOVÁ KLIKA SKLO: ČIRÉ PROSKLENÉ PLOCHY BUDOU KONTRASTNĚ OZNAČENY VÝRAZNÝMI PRUHY ČTVERCŮ(50x50mm, á 50mm) MODRÉ A BÍLÉ BARVY. PRUHY VE VÝŠCE 850 A 1500mm. POŽÁRNÍ ODOLNOST: EW15DP3-C	2450/2200	–	–	1	–	1 KS

POL.	NORMA ZNAČKA VÝKRES	POPIS	ROZMĚR	POČET KUSŮ 1.PP	1.NP	2.NP	3.NP –VĚŽ	CELKEM
AL 29	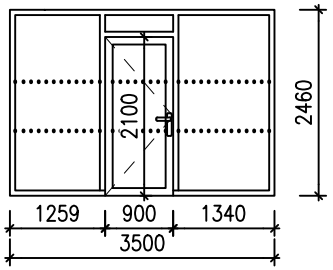 PŘED ZAHÁJENÍM VÝROBY VÝPLNÍ OTVORŮ JE NUTNO PŘEMĚŘIT ROZMĚRY OTVORŮ NA STAVBĚ !	VNITŘNÍ PROSKLENÁ STĚNA 1 PEVNÁ VÝPLŇ BARVA: RAL 9005 ČERNÁ – UPŘESNÍ INVESTOR ZASKLENÍ BEZPEČNOSTNÍM SKLEM PROSKLENÉ PLOCHY BUDOU KONTRASTNĚ OZNAČENY VÝRAZNÝMI PRUHY ČTVERCŮ(50x50mm, á 50mm) MODRÉ A BÍLÉ BARVY. PRUHY VE VÝŠCE 850 A 1500mm.	3500/2460	–	–	1	–	1 KS
AL 30	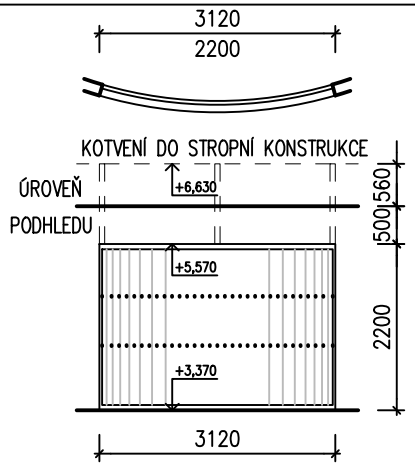 PŘED ZAHÁJENÍM VÝROBY VÝPLNÍ OTVORŮ JE NUTNO PŘEMĚŘIT ROZMĚRY OTVORŮ NA STAVBĚ !	VNITŘNÍ PROSKLENÁ STĚNA 1 PEVNÁ VÝPLŇ ZAOBLENÁ, RÁDIUS 5600mm BARVA: RAL 9005 ČERNÁ – UPŘESNÍ INVESTOR ZASKLENÍ BEZPEČNOSTNÍM SKLEM PROSKLENÉ PLOCHY BUDOU KONTRASTNĚ OZNAČENY VÝRAZNÝMI PRUHY ČTVERCŮ(50x50mm, á 50mm) MODRÉ A BÍLÉ BARVY. PRUHY VE VÝŠCE 850 A 1500mm.	3160/2200	–	–	1	–	1 KS

POL.	NORMA ZNAČKA VÝKRES	POPIS	ROZMĚR	POČET KUSŮ 1.PP	1.NP	2.NP	3.NP –VĚŽ	CELKEM
AL 31	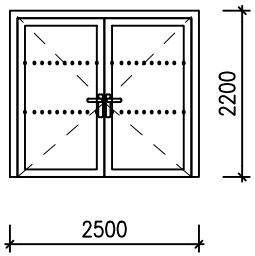 (POHLED Z EXTERIÉRU) PŘED ZAHÁJENÍM VÝROBY VÝPLNÍ OTVORŮ JE NUTNO PŘEMĚŘIT ROZMĚRY OTVORŮ NA STAVBĚ !	HLINÍKOVÉ DVEŘE VNITŘNÍ DVOUKŘÍDLÉ, SYMETRICKÉ BARVA: 9005 – UPŘESNÍ INVESTOR ZASKLENÍ IZOLAČNÍM DVOJSKLEM PANIKOVÉ KOVÁNÍ KOVÁNÍ KŘÍDLA – SYSTÉMOVÁ KLIKA SKLO: ČIRÉ PROSKLENÉ PLOCHY BUDOU KONTRASTNĚ OZNAČENY VÝRAZNÝMI PRUHY ČTVERCŮ(50x50mm, á 50mm) MODRÉ A BÍLÉ BARVY. PRUHY VE VÝŠCE 850 A 1500mm. POŽÁRNÍ ODOLNOST: EW15DP3–C	2500/2200	–	–	1	–	1 KS
AL 32	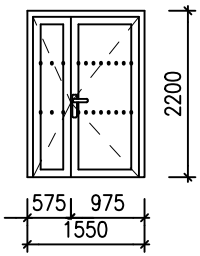 (POHLED Z EXTERIÉRU) PŘED ZAHÁJENÍM VÝROBY VÝPLNÍ OTVORŮ JE NUTNO PŘEMĚŘIT ROZMĚRY OTVORŮ NA STAVBĚ !	HLINÍKOVÉ DVEŘE VNITŘNÍ DVOUKŘÍDLÉ, NESYMETRICKÉ BARVA: 9005 – UPŘESNÍ INVESTOR ZASKLENÍ IZOLAČNÍM DVOJSKLEM PANIKOVÉ KOVÁNÍ KOVÁNÍ KŘÍDLA – SYSTÉMOVÁ KLIKA SKLO: ČIRÉ PROSKLENÉ PLOCHY BUDOU KONTRASTNĚ OZNAČENY VÝRAZNÝMI PRUHY ČTVERCŮ(50x50mm, á 50mm) MODRÉ A BÍLÉ BARVY. PRUHY VE VÝŠCE 850 A 1500mm. POŽÁRNÍ ODOLNOST: EW15DP3–C	1550/2200	–	–	1	–	1 KS

POL.	NORMA ZNAČKA VÝKRES	POPIS	ROZMĚR	POČET KUSŮ				
				1.PP	1.NP	2.NP	3.NP –VĚŽ	CELKEM
AL 33	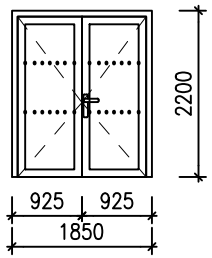 (POHLED Z EXTERIÉRU) PŘED ZAHÁJENÍM VÝROBY VÝPLNÍ OTVORŮ JE NUTNO PŘEMĚŘIT ROZMĚRY OTVORŮ NA STAVBĚ !	HLINÍKOVÉ DVEŘE VNITŘNÍ DVOUKŘÍDLÉ, SYMETRICKÉ BARVA: 9005 – UPŘESNÍ INVESTOR ZASKLENÍ IZOLAČNÍM DVOJSKLEM KOVÁNÍ KŘÍDLA – SYSTÉMOVÁ KLIKA SKLO: ČIRÉ PROSKLENÉ PLOCHY BUDOU KONTRASTNĚ OZNAČENY VÝRAZNÝMI PRUHY ČTVERCŮ(50x50mm, á 50mm) MODRÉ A BÍLÉ BARVY. PRUHY VE VÝŠCE 850 A 1500mm. POŽÁRNÍ ODOLNOST: EW15DP3-C	1850/2200	–	–	1	–	1 KS
AL 34	NEOBSAZENO							

HUTNÍ PROJEKT
FRÝDEK-MÍSTEK a.s.

TABULKY HSV,PSV

–

POL.	NORMA ZNAČKA VÝKRES	POPIS	ROZMĚR	POČET KUSŮ 1.PP	1.NP	2.NP	3.NP –VĚŽ	CELKEM
AL 35	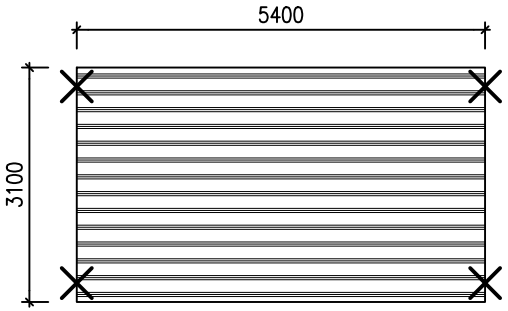 ROZMĚRY ŽALUZIÍ MUSÍ BÝT PŘED JEJICH VÝROBOU PŘIZPŮSOBENY SKUTEČNÝM ROZMĚRŮM NAVAZUJÍCÍCH KONSTRUKCÍ (OSTĚNÍ...)	FASÁDNÍ HLINÍKOVÉ PROTISLUNEČNÍ ŽALUZIE CELKOVÉ ROZMĚRY: 5400/3100 X KONSTRUKCE ŽALUZIÍ BUDE KOTVENA DO ŽB PRŮVLAKŮ A SLOUPŮ VENKOVNÍ HORIZONTÁLNÍ LAMELOVÉ ŽALUZIE V PEVÉM PROVEDENÍ (BEZ NATÁČENÍ), S ÚHLEM OSAZENÍ 0°, ŠÍŘKA LAMEL 105 mm VE VZDÁLENOSTECH PO 120 mm, MATERIÁL: ELOXOVANÝ HLINÍK 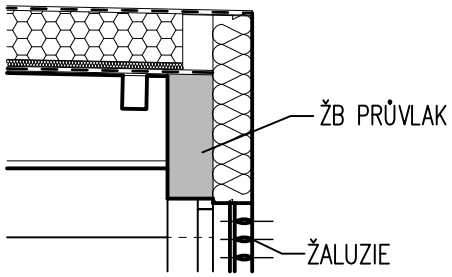		–	3	–	–	3 KS
AL 36	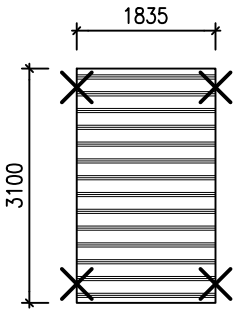 ROZMĚRY ŽALUZIÍ MUSÍ BÝT PŘED JEJICH VÝROBOU PŘIZPŮSOBENY SKUTEČNÝM ROZMĚRŮM NAVAZUJÍCÍCH KONSTRUKCÍ (OSTĚNÍ...)	FASÁDNÍ HLINÍKOVÉ PROTISLUNEČNÍ ŽALUZIE CELKOVÉ ROZMĚRY: 1835/3100 X KONSTRUKCE ŽALUZIÍ BUDE KOTVENA DO ŽB PRŮVLAKŮ A SLOUPŮ VENKOVNÍ HORIZONTÁLNÍ LAMELOVÉ ŽALUZIE V PEVÉM PROVEDENÍ (BEZ NATÁČENÍ), S ÚHLEM OSAZENÍ 0°, ŠÍŘKA LAMEL 105 mm VE VZDÁLENOSTECH PO 120 mm, MATERIÁL: ELOXOVANÝ HLINÍK 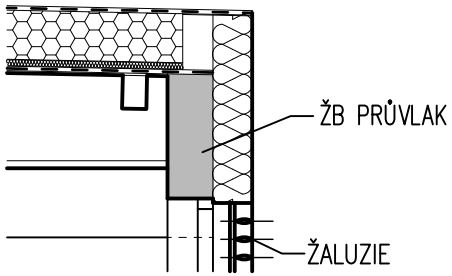		–	1	–	–	1 KS

POL.	NORMA ZNAČKA VÝKRES	POPIS	ROZMĚR	POČET KUSŮ 1.PP	1.NP	2.NP	3.NP –VĚŽ	CELKEM
AL 37	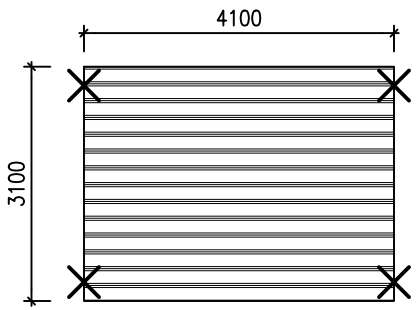 ROZMĚRY ŽALUZIÍ MUSÍ BÝT PŘED JEJICH VÝROBOU PŘIZPŮSOBENY SKUTEČNÝM ROZMĚRŮM NAVAZUJÍCÍCH KONSTRUKCÍ (OSTĚNÍ...)	FASÁDNÍ HLINÍKOVÉ PROTISLUNEČNÍ ŽALUZIE CELKOVÉ ROZMĚRY: 4100/3100 X KONSTRUKCE ŽALUZIÍ BUDE KOTVENA DO ŽB PRŮVLAKŮ A SLOUPŮ VENKOVNÍ HORIZONTÁLNÍ LAMELOVÉ ŽALUZIE V PEVÉM PROVEDENÍ (BEZ NATÁČENÍ), S ÚHLEM OSAZENÍ 0°, ŠÍŘKA LAMEL 105 mm VE VZDÁLENOSTECH PO 120 mm, MATERIÁL: ELOXOVANÝ HLINÍK 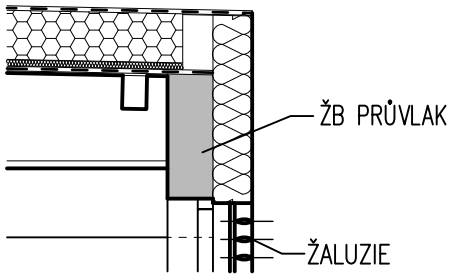		–	2	–	–	2 KS
AL 38	NEOBSAZENO							

POL.	NORMA ZNAČKA VÝKRES	POPIS	ROZMĚR	POČET KUSŮ				
				1.PP	1.NP	2.NP	3.NP –VĚŽ	CELKEM
AL 39	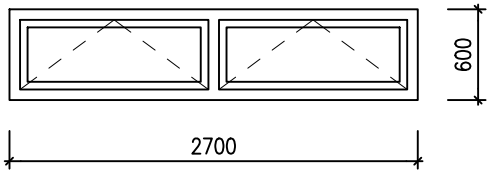 (POHLED Z EXTERIÉRU) PŘED ZAHÁJENÍM VÝROBY VÝPLNÍ OTVORŮ JE NUTNO PŘEMĚŘIT ROZMĚRY OTVORŮ NA STAVBĚ !	OKNO HLINÍKOVÉ 2 KŘÍDLA SKLÁPĚCÍ Uw=0,8 W/m².K (CELÉHO OKNA VČETNĚ RÁMU) BARVA: 7016 – UPŘESNÍ INVESTOR ZASKLENÍ IZOLAČNÍM TROJSKLEM S PLASTOVÝM VNITŘNÍM PARAPETEM KOVÁNÍ DVEŘÍ – SYSTÉMOVÁ KLIKA SKLO: ČIRÉ DOPLŇKY: PÁKOVÝ OVLADAČ	2700/600	3	–	–	–	3 KS
AL 40	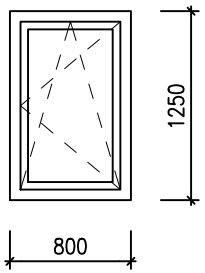 (POHLED Z EXTERIÉRU) PŘED ZAHÁJENÍM VÝROBY VÝPLNÍ OTVORŮ JE NUTNO PŘEMĚŘIT ROZMĚRY OTVORŮ NA STAVBĚ !	OKNO HLINÍKOVÉ 1 KŘÍDLA SKLÁPĚCÍ/OTEVÍRAVÉ Uw=0,8 W/m².K (CELÉHO OKNA VČETNĚ RÁMU) BARVA: 7016 – UPŘESNÍ INVESTOR ZASKLENÍ IZOLAČNÍM TROJSKLEM S PLASTOVÝM VNITŘNÍM PARAPETEM KOVÁNÍ DVEŘÍ – SYSTÉMOVÁ KLIKA SKLO: ČIRÉ DOPLŇKY: –	800/1250	1	–	–	–	1 KS

HUTNÍ PROJEKT
FRÝDEK-MÍSTEK a.s.

TABULKY HSV,PSV

–

POL.	NORMA ZNAČKA VÝKRES	POPIS	ROZMĚR	POČET KUSŮ 1.PP	1.NP	2.NP	3.NP –VĚŽ	CELKEM
AL 41	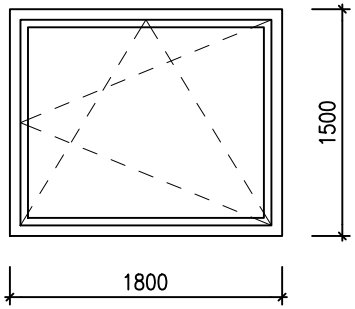 (POHLED Z EXTERIÉRU) PŘED ZAHÁJENÍM VÝROBY VÝPLNÍ OTVORŮ JE NUTNO PŘEMĚŘIT ROZMĚRY OTVORŮ NA STAVBĚ !	OKNO HLINÍKOVÉ 1 KŘÍDLA SKLÁPĚCÍ/OTEVÍRAVÉ Uw=0,8 W/m².K (CELÉHO OKNA VČETNĚ RÁMU) BARVA: 7016 – UPŘESNÍ INVESTOR ZASKLENÍ IZOLAČNÍM TROJSKLEM S PLASTOVÝM VNITŘNÍM PARAPETEM KOVÁNÍ DVEŘÍ – SYSTÉMOVÁ KLIKA SKLO: ČIRÉ DOPLŇKY: –	1800/1500	2	–	–	–	2 KS
AL 42	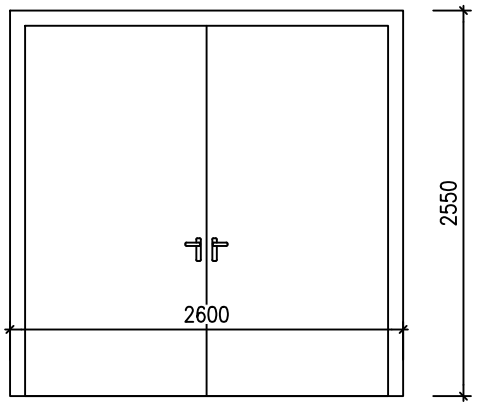 (POHLED Z EXTERIÉRU) PŘED ZAHÁJENÍM VÝROBY VÝPLNÍ OTVORŮ JE NUTNO PŘEMĚŘIT ROZMĚRY OTVORŮ NA STAVBĚ !	DVEŘE HLINÍKOVÉ DVEŘE DVOUKŘÍDLOVÉ, OTOČNÉ, PLNÉ Uw=1,1 W/m².K (CELÝCH DVEŘÍ VČETNĚ RÁMU) BARVA: 7016 – UPŘESNÍ INVESTOR S BEZPEČNOSTNÍM ZÁMKEM KOVÁNÍ DVEŘÍ – SYSTÉMOVÁ KLIKA DOPLŇKY: –	ROZMĚR OTVORU 2600/2550 ROZMĚR DVEŘÍ 2400/2450	1	–	–	–	1 KS

POL.	NORMA ZNAČKA VÝKRES	POPIS	ROZMĚR	POČET KUSŮ 1.PP	1.NP	2.NP	3.NP –VĚŽ	CELKEM
AL 43	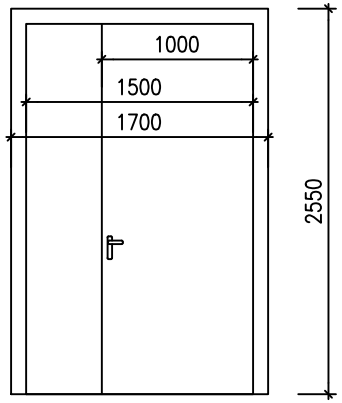 (POHLED Z EXTERIÉRU) PŘED ZAHÁJENÍM VÝROBY VÝPLNÍ OTVORŮ JE NUTNO PŘEMĚŘIT ROZMĚRY OTVORŮ NA STAVBĚ !	DVEŘE HLINÍKOVÉ DVEŘE DVOUKŘÍDLOVÉ, OTOČNÉ, PLNÉ Uw=1,1 W/m².K (CELÝCH DVEŘÍ VČETNĚ RÁMU) BARVA: 7016 – UPŘESNÍ INVESTOR S BEZPEČNOSTNÍM ZÁMKEM KOVÁNÍ DVEŘÍ – SYSTÉMOVÁ KLIKA DOPLŇKY: –	ROZMĚR OTVORU 1700/2550 ROZMĚR DVEŘÍ 1500/2450	1	–	–	–	1 KS
AL 44	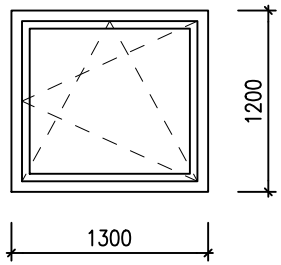 (POHLED Z EXTERIÉRU) PŘED ZAHÁJENÍM VÝROBY VÝPLNÍ OTVORŮ JE NUTNO PŘEMĚŘIT ROZMĚRY OTVORŮ NA STAVBĚ !	OKNO HLINÍKOVÉ 1 KŘÍDLA SKLÁPĚCÍ/OTEVÍRAVÉ Uw=0,8 W/m².K (CELÉHO OKNA VČETNĚ RÁMU) BARVA: 7016 – UPŘESNÍ INVESTOR ZASKLENÍ IZOLAČNÍM TROJSKLEM S PLASTOVÝM VNITŘNÍM PARAPETEM KOVÁNÍ DVEŘÍ – SYSTÉMOVÁ KLIKA SKLO: ČIRÉ DOPLŇKY: –	1300/1200	1	–	–	–	1 KS

POL.	NORMA ZNAČKA VÝKRES	POPIS	ROZMĚR	POČET KUSŮ 1.PP	1.NP	2.NP	3.NP –VĚŽ	CELKEM
AL 45	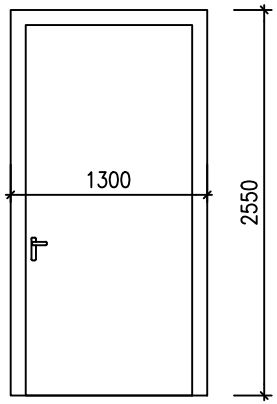 (POHLED Z EXTERIÉRU) PŘED ZAHÁJENÍM VÝROBY VÝPLNÍ OTVORŮ JE NUTNO PŘEMĚŘIT ROZMĚRY OTVORŮ NA STAVBĚ !	DVEŘE HLINÍKOVÉ DVEŘE JEDNOKŘÍDLOVÉ PRAVÉ, OTOČNÉ, PLNÉ Uw=1,1 W/m².K (CELÝCH DVEŘÍ VČETNĚ RÁMU) BARVA: 7016 – UPŘESNÍ INVESTOR S BEZPEČNOSTNÍM ZÁMKEM KOVÁNÍ DVEŘÍ – SYSTÉMOVÁ KLIKA DOPLŇKY: –	ROZMĚR OTVORU 1300/2550 ROZMĚR DVEŘÍ 1100/2450	1	–	–	–	1 KS
AL 46	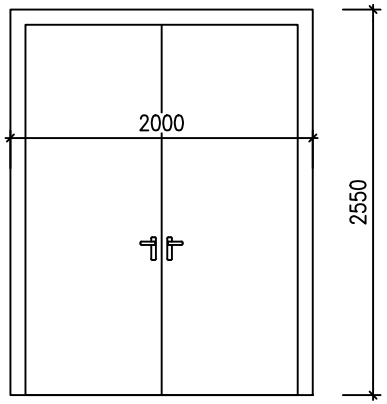 (POHLED Z EXTERIÉRU) PŘED ZAHÁJENÍM VÝROBY VÝPLNÍ OTVORŮ JE NUTNO PŘEMĚŘIT ROZMĚRY OTVORŮ NA STAVBĚ !	DVEŘE HLINÍKOVÉ DVEŘE DVOUKŘÍDLOVÉ, OTOČNÉ, PLNÉ Uw=1,1 W/m².K (CELÝCH DVEŘÍ VČETNĚ RÁMU) BARVA: 7016 – UPŘESNÍ INVESTOR S BEZPEČNOSTNÍM ZÁMKEM KOVÁNÍ DVEŘÍ – SYSTÉMOVÁ KLIKA DOPLŇKY: –	ROZMĚR OTVORU 2000/2550 ROZMĚR DVEŘÍ 1800/2450	1	–	–	–	1 KS

POL.	NORMA ZNAČKA VÝKRES	POPIS	ROZMĚR	POČET KUSŮ 1.PP	1.NP	2.NP	3.NP –VĚŽ	CELKEM
AL 47	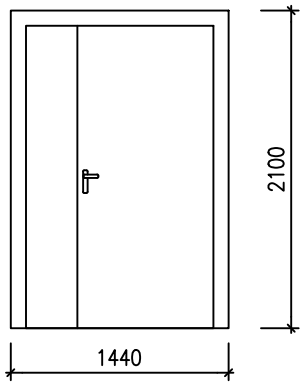 (POHLED Z EXTERIÉRU) PŘED ZAHÁJENÍM VÝROBY VÝPLNÍ OTVORŮ JE NUTNO PŘEMĚŘIT ROZMĚRY OTVORŮ NA STAVBĚ !	DVEŘE HLINÍKOVÉ DVEŘE DVOUKŘÍDLOVÉ, OTOČNÉ, PLNÉ BARVA: UPŘESNÍ INVESTOR KOVÁNÍ DVEŘÍ: HLINÍK – OBOUSTRANNÁ KLIKA, VLOŽKOVÝ ZÁMEK DOPLŇKY: BEZ PRAHU, DVEŘNÍ ZARÁŽKA POŽÁRNÍ ODOLNOST: EW30DP3-C	ROZMĚR OTVORU 1440/2100 ROZMĚR DVEŘÍ 1240/2000	1	–	–	–	1 KS
AL 48	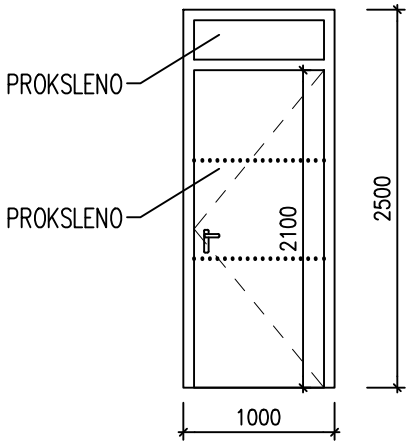 PŘED ZAHÁJENÍM VÝROBY VÝPLNÍ OTVORŮ JE NUTNO PŘEMĚŘIT ROZMĚRY OTVORŮ NA STAVBĚ !	VNITŘNÍ PROSKLENÁ STĚNA DVEŘE JEDNOKŘÍDLOVÉ LEVÉ, OTOČNÉ S NADSVĚTLÍKEM BARVA: RAL 9005 ČERNÁ – UPŘESNÍ INVESTOR ZASKLENÍ BEZPEČNOSTNÍM SKLEM ZASKLENÍ NEPRŮHLEDNÉ PROSKLENÉ PLOCHY BUDOU KONTRASTNĚ OZNAČENY VÝRAZNÝMI PRUHY ČTVERCŮ(50x50mm, á 50mm) MODRÉ A BÍLÉ BARVY. PRUHY VE VÝŠCE 850 A 1500mm.	ROZMĚR OTVORU 1000/2500 ROZMĚR DVEŘÍ 800/2100	–	1	–	–	1 KS

HUTNÍ PROJEKT FRÝDEK-MÍSTEK a.s.

TABULKY HSV,PSV

–

POL.	NORMA ZNAČKA VÝKRES	POPIS	ROZMĚR	POČET KUSŮ				
				1.PP	1.NP	2.NP	3.NP –VĚŽ	CELKEM
AL 49	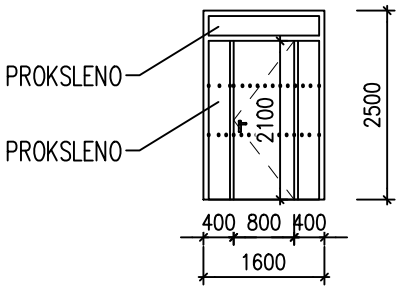 PŘED ZAHÁJENÍM VÝROBY VÝPLNÍ OTVORŮ JE NUTNO PŘEMĚŘIT ROZMĚRY OTVORŮ NA STAVBĚ !	<u>VNITŘNÍ PROSKLENÁ STĚNA</u> DVEŘE JEDNOKŘÍDLOVÉ LEVÉ, OTOČNÉ S NADSVĚTLÍKEM A 2 PEVNÝMI VÝPLNĚMI BARVA: RAL 9005 ČERNÁ – UPŘESNÍ INVESTOR ZASKLENÍ BEZPEČNOSTNÍM SKLEM ZASKLENÍ NEPRŮHLEDNÉ PROSKLENÉ PLOCHY BUDOU KONTRASTNĚ OZNAČENY VÝRAZNÝMI PRUHY ČTVERCŮ(50x50mm, á 50mm) MODRÉ A BÍLÉ BARVY. PRUHY VE VÝŠCE 850 A 1500mm.	ROZMĚR OTVORU 1600/2500 ROZMĚR DVEŘÍ 800/2100	–	3	–	–	3 KS
AL 50	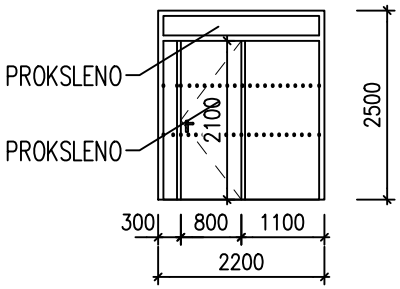 PŘED ZAHÁJENÍM VÝROBY VÝPLNÍ OTVORŮ JE NUTNO PŘEMĚŘIT ROZMĚRY OTVORŮ NA STAVBĚ !	<u>VNITŘNÍ PROSKLENÁ STĚNA</u> DVEŘE JEDNOKŘÍDLOVÉ LEVÉ, OTOČNÉ S NADSVĚTLÍKEM A 2 PEVNÝMI VÝPLNĚMI BARVA: RAL 9005 ČERNÁ – UPŘESNÍ INVESTOR ZASKLENÍ BEZPEČNOSTNÍM SKLEM ZASKLENÍ NEPRŮHLEDNÉ PROSKLENÉ PLOCHY BUDOU KONTRASTNĚ OZNAČENY VÝRAZNÝMI PRUHY ČTVERCŮ(50x50mm, á 50mm) MODRÉ A BÍLÉ BARVY. PRUHY VE VÝŠCE 850 A 1500mm.	ROZMĚR OTVORU 2200/2500 ROZMĚR DVEŘÍ 800/2100	–	1	–	–	1 KS

HUTNÍ PROJEKT FRÝDEK-MÍSTEK a.s.

TABULKY HSV,PSV

–

POL.	NORMA ZNAČKA VÝKRES	POPIS	ROZMĚR	POČET KUSŮ 1.PP	1.NP	2.NP	3.NP –VĚŽ	CELKEM
AL 51	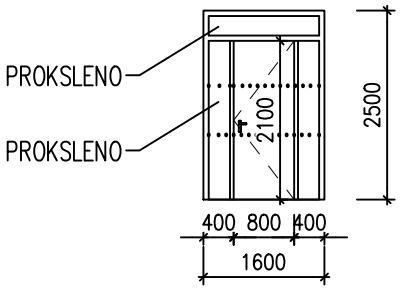 PŘED ZAHÁJENÍM VÝROBY VÝPLNÍ OTVORŮ JE NUTNO PŘEMĚŘIT ROZMĚRY OTVORŮ NA STAVBĚ !	<u>VNITŘNÍ PROSKLENÁ STĚNA</u> DVEŘE JEDNOKŘÍDLOVÉ PRAVÉ, OTOČNÉ S NADSVĚTLÍKEM A 2 PEVNÝMI VÝPLNĚMI BARVA: RAL 9005 ČERNÁ – UPŘESNÍ INVESTOR ZASKLENÍ BEZPEČNOSTNÍM SKLEM ZASKLENÍ NEPRŮHLEDNÉ PROSKLENÉ PLOCHY BUDOU KONTRASTNĚ OZNAČENY VÝRAZNÝMI PRUHY ČTVERCŮ(50x50mm, á 50mm) MODRÉ A BÍLÉ BARVY. PRUHY VE VÝŠCE 850 A 1500mm.	ROZMĚR OTVORU 1600/2500 ROZMĚR DVEŘÍ 800/2100	–	3	–	–	3 KS
AL 52	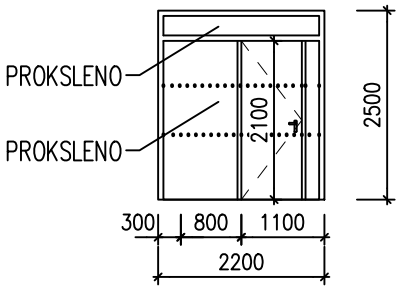 PŘED ZAHÁJENÍM VÝROBY VÝPLNÍ OTVORŮ JE NUTNO PŘEMĚŘIT ROZMĚRY OTVORŮ NA STAVBĚ !	<u>VNITŘNÍ PROSKLENÁ STĚNA</u> DVEŘE JEDNOKŘÍDLOVÉ PRAVÉ, OTOČNÉ S NADSVĚTLÍKEM A 2 PEVNÝMI VÝPLNĚMI BARVA: RAL 9005 ČERNÁ – UPŘESNÍ INVESTOR ZASKLENÍ BEZPEČNOSTNÍM SKLEM ZASKLENÍ NEPRŮHLEDNÉ PROSKLENÉ PLOCHY BUDOU KONTRASTNĚ OZNAČENY VÝRAZNÝMI PRUHY ČTVERCŮ(50x50mm, á 50mm) MODRÉ A BÍLÉ BARVY. PRUHY VE VÝŠCE 850 A 1500mm.	ROZMĚR OTVORU 2200/2500 ROZMĚR DVEŘÍ 800/2100	–	2	–	–	2 KS

POL.	NORMA ZNAČKA VÝKRES	POPIS	ROZMĚR	POČET KUSŮ				
				1.PP	1.NP	2.NP	3.NP –VĚŽ	CELKEM
AL 53	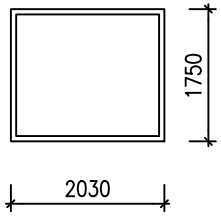 PŘED ZAHÁJENÍM VÝROBY VÝPLNÍ OTVORŮ JE NUTNO PŘEMĚŘIT ROZMĚRY OTVORŮ NA STAVBĚ !	VNITŘNÍ PROSKLENÁ STĚNA 1 PEVNÁ VÝPLŇ BARVA: RAL 9005 ČERNÁ – UPŘESNÍ INVESTOR ZASKLENÍ BEZPEČNOSTNÍM SKLEM HORNÍ NADPRAŽÍ KOTVENO DO Z 38	2030/1750	–	–	1	–	1 KS
AL 54	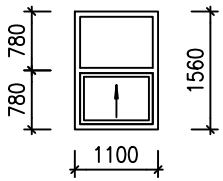 PŘED ZAHÁJENÍM VÝROBY VÝPLNÍ OTVORŮ JE NUTNO PŘEMĚŘIT ROZMĚRY OTVORŮ NA STAVBĚ !	VNITŘNÍ PROSKLENÁ STĚNA 1 PEVNÁ VÝPLŇ, 1 POSUVNÁ BARVA: RAL 9005 ČERNÁ – UPŘESNÍ INVESTOR ZASKLENÍ BEZPEČNOSTNÍM SKLEM	1100/1560	–	–	1	–	1 KS

POL.	NORMA ZNAČKA VÝKRES	POPIS		POČET KUSŮ 1.PP	1.NP	2.NP	3.NP –VĚŽ	CELKEM
AL 55		VNITŘNÍ PROSKLENÁ STĚNA PLNÉ VÝPLNĚ, S INTEGROVANÝMI DVEŘMI 900/2100, PRAVÉ, KOTVENO KE STROPNÍM I NOSNÍKŮM BARVA: RAL 9005 ČERNÁ – UPŘESNÍ INVESTOR ZASKLENÍ BEZPEČNOSTNÍM SKLEM PROSKLENÉ PLOCHY BUDOU KONTRASTNĚ OZNAČENY VÝRAZNÝMI PRUHY ČTVERCŮ(50x50mm, á 50mm) MODRÉ A BÍLÉ BARVY. PRUHY VE VÝŠCE 850 A 1500mm.	16700/3110	–	–	1	–	1 KS

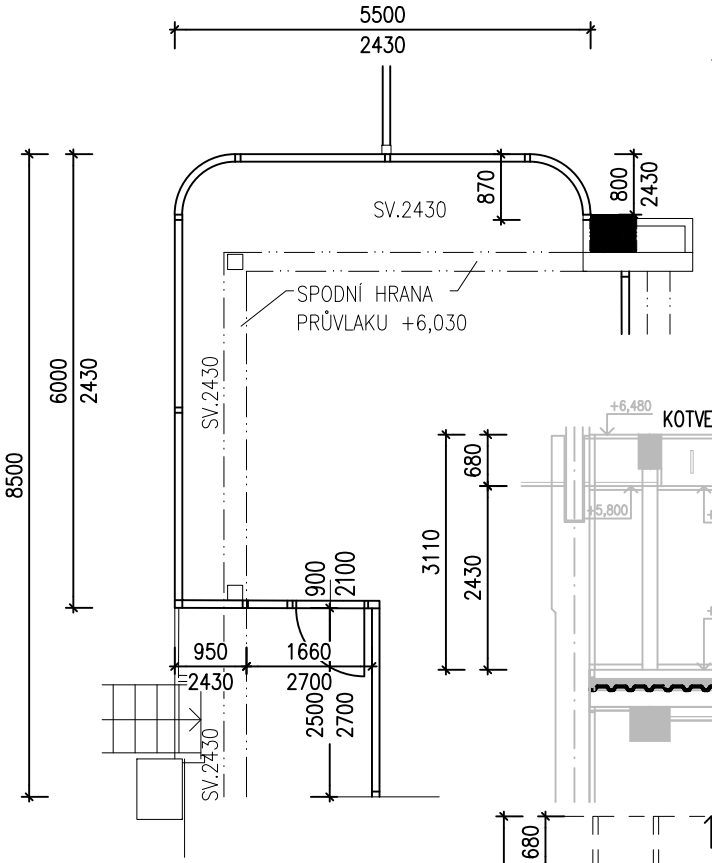

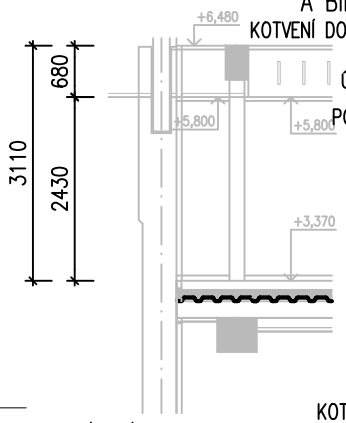

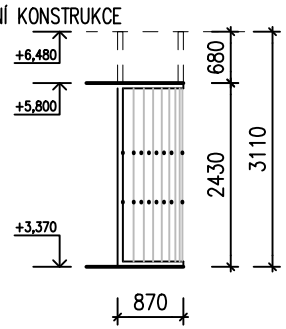

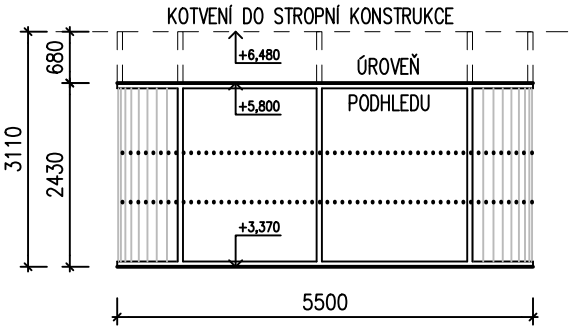

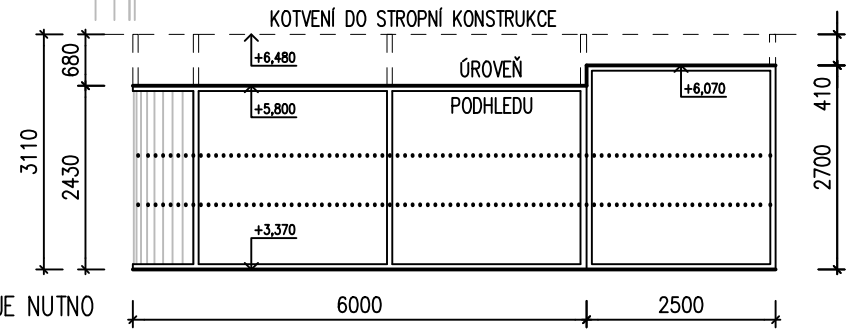

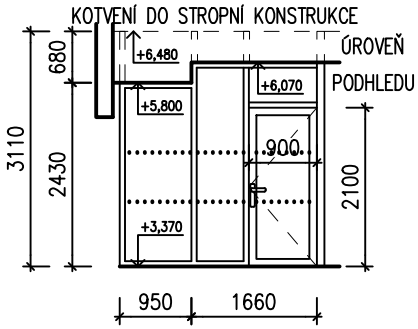

PŘED ZAHÁJENÍM VÝROBY VÝPLNÍ OTVORŮ JE NUTNO PŘEMĚŘIT ROZMĚRY OTVORŮ NA STAVBĚ !

HUTNÍ PROJEKT FRÝDEK-MÍSTEK a.s.

TABULKY HSV,PSV

–

STR.: 55

POL.	NORMA ZNAČKA VÝKRES	POPIS	ROZMĚR	POČET KUSŮ 1.PP	1.NP	2.NP	3.NP –VĚŽ	CELKEM
AL 56		VNITŘNÍ PROSKLENÁ STĚNA PLNÉ VÝPLNĚ, S INTEGROVANÝMI DVEŘMI 1000/2100, PRAVÉ, KOTVENO KE STROPNÍM I NOSNÍKŮM BARVA: RAL 9005 ČERNÁ – UPŘESNÍ INVESTOR ZASKLENÍ BEZPEČNOSTNÍM SKLEM PROSKLENÉ PLOCHY BUDOU KONTRASTNĚ OZNAČENY VÝRAZNÝMI PRUHY ČTVERCŮ(50x50mm, á 50mm) MODRÉ A BÍLÉ BARVY. PRUHY VE VÝŠCE 850 A 1500mm.	10600/2880 ROZMĚR DVEŘÍ 1240/2000	–	1	–	–	1 KS

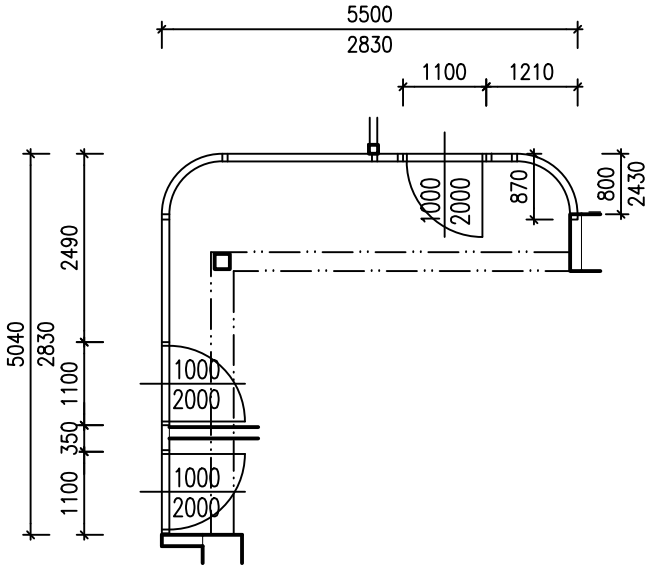

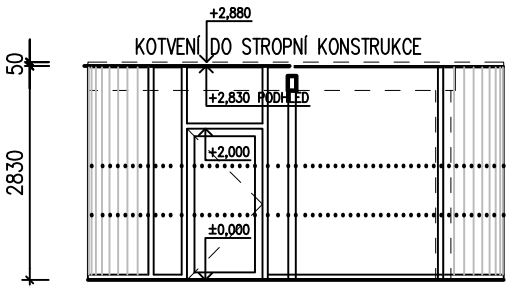

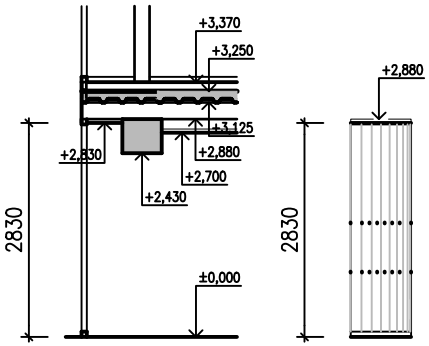

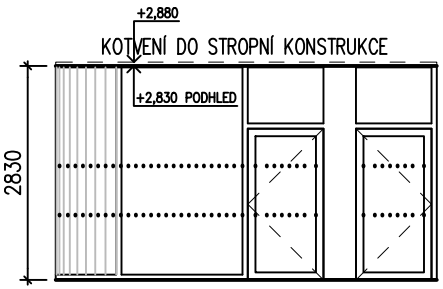

PŘED ZAHÁJENÍM VÝROBY VÝPLNÍ OTVORŮ JE NUTNO PŘEMĚŘIT ROZMĚRY OTVORŮ NA STAVBĚ !

HUTNÍ PROJEKT FRÝDEK-MÍSTEK a.s.

TABULKY HSV,PSV

–

STR.: 56

POL.	NORMA ZNAČKA VÝKRES	POPIS	ROZMĚR	POČET KUSŮ				
				1.PP	1.NP	2.NP	3.NP –VĚŽ	CELKEM
AL 57	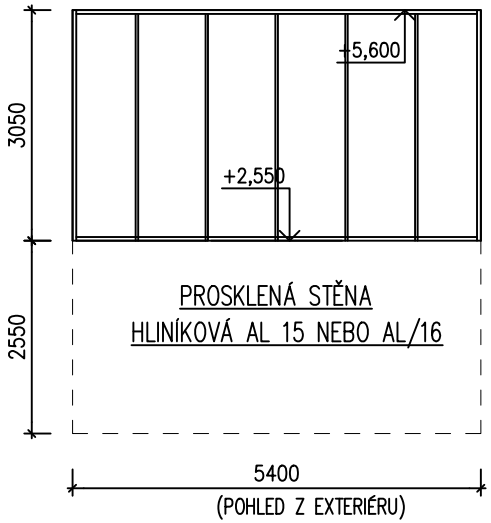	STĚNY Z POLYKARBONÁTOVÝCH PANELŮ HLINÍKOVÉ RÁMY Uw=0,66 W/m².K (CELÉ STĚNY) BARVA: UPŘESNÍ INVESTOR DETAIL ŘEŠENÍ PANELŮ: 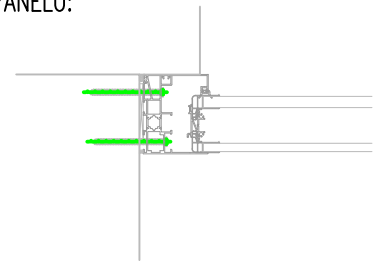 PŘED ZAHÁJENÍM VÝROBY VÝPLNÍ OTVORŮ JE NUTNO PŘEMĚŘIT ROZMĚRY OTVORŮ NA STAVBĚ !	5400/3050	–	3	–	–	3 KS

HUTNÍ PROJEKT FRÝDEK-MÍSTEK a.s.

TABULKY HSV,PSV

–

POL.	NORMA ZNAČKA VÝKRES	POPIS	ROZMĚR	POČET KUSŮ				
				1.PP	1.NP	2.NP	3.NP –VĚŽ	CELKEM
AL 58		STĚNY Z POLYKARBONÁTOVÝCH PANELŮ HLINÍKOVÉ RÁMY Uw=0,66 W/m².K (CELÉ STĚNY) BARVA: UPŘESNÍ INVESTOR DETAIL ŘEŠENÍ PANELŮ: 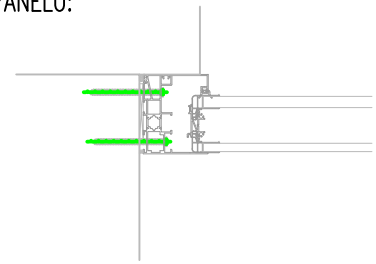 PŘED ZAHÁJENÍM VÝROBY VÝPLNÍ OTVORŮ JE NUTNO PŘEMĚŘIT ROZMĚRY OTVORŮ NA STAVBĚ !	1835/3050	–	1	–	–	1 KS

HUTNÍ PROJEKT FRÝDEK-MÍSTEK a.s.

TABULKY HSV,PSV

–

POL.	NORMA ZNAČKA VÝKRES	POPIS	ROZMĚR	POČET KUSŮ 1.PP	1.NP	2.NP	3.NP –VĚŽ	CELKEM
Z/1				1	–	–	–	1 KS

PŮDORYS

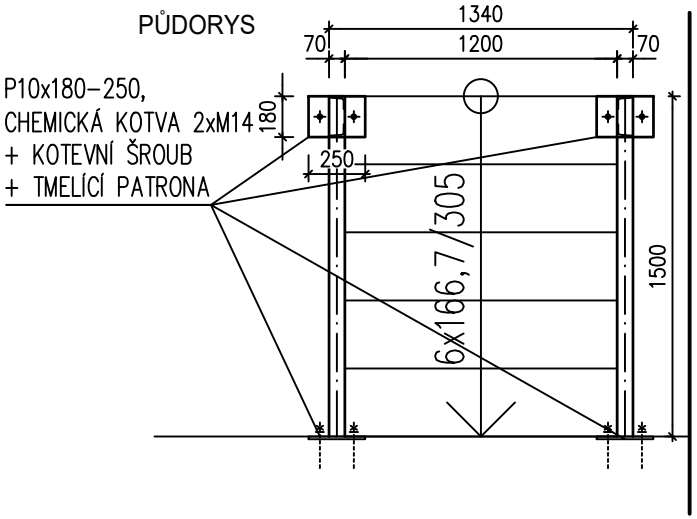

VÝPIS MATERIÁLŮ

PRVEK	ks	DL.(m), (m²)	bm, (m²)	kg/m, (kg/m²)	kg CELKEM
U160			3,4	18,8	63,9
P10x180–250	4	0,045	0,09	78,5	14,2
STUPNĚ	5			11,16	55,8
				HMOTNOST	133,9
				HMOTNOST – REZERVA 10% (DROBNÝ A SPOJOVACÍ MATERIÁL)	13,4
				HMOTNOST CELKEM	147,3

ŘEZ

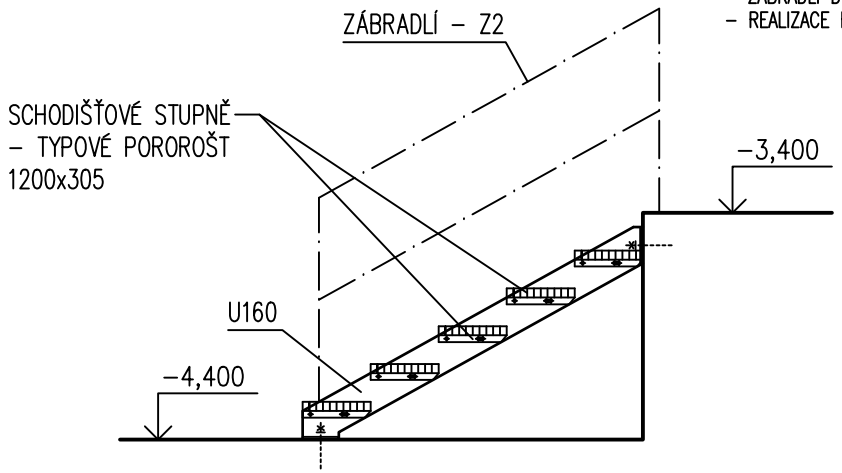

POZNÁMKY

- POVRCHOVÁ ÚPRAVA – ŽÁROVĚ ZINKOVANÉ
- KONSTRUKCE STUPŇŮ TVOŘÍ TYPOVÉ SAMONOSNÉ POZINKOVANÉ STUPNĚ Z POROROŠTU 1200x305x30
- KONSTRUKCE SCHODIŠTĚ MUSÍ SPLŇOVAT POŽADAVKY DLE ČSN 73 4130, ZÁBRADLÍ DLE ČSN 74 3305.
- REALIZACE BUDE PROVÁDĚNA DLE VÝROBNÍ DOKUMENTACE DODAVATELE !

POL.	NORMA ZNAČKA VÝKRES	POPIS	ROZMĚR	POČET KUSŮ 1.PP	1.NP	2.NP	3.NP –VĚŽ	CELKEM
Z/2				1	–	–	–	1 KS

PŮDORYS

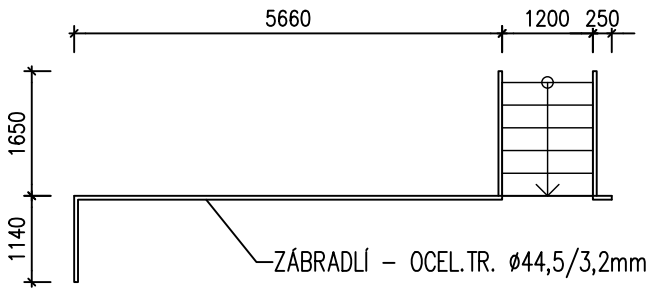

AXONOMETRIE

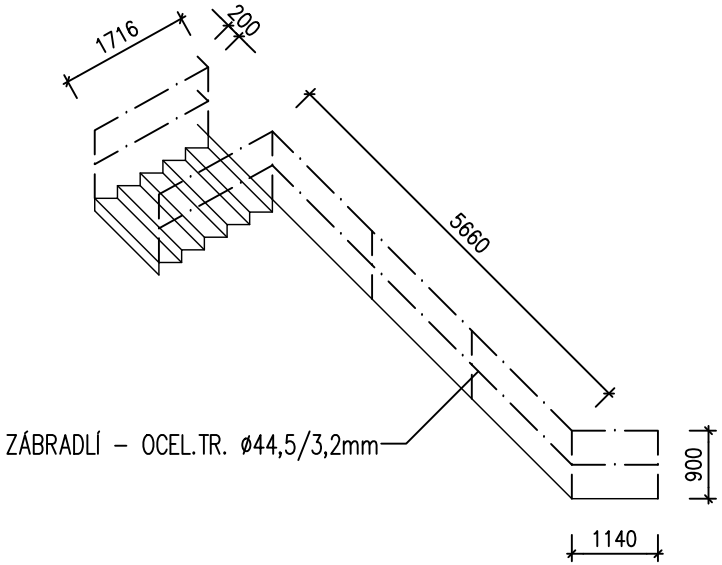

VÝPIS MATERIÁLŮ

PRVEK	ks	DL.(m), (m²)	bm, (m²)	kg/m, (kg/m²)	kg CELKEM
ZÁBRADLÍ			28,04	3,26	91,41
				HMOTNOST	91,41
				HMOTNOST – REZERVA 15% (KOTVENÍ A SPOJOVACÍ MATERIÁL)	13,7
				HMOTNOST CELKEM	105,11

POZNÁMKY

- POVRCHOVÁ ÚPRAVA – ŽÁROVĚ ZINKOVANÉ
- REALIZACE BUDE PROVÁDĚNA DLE VÝROBNÍ DOKUMENTACE DODAVATELE !
- KOTVENÍ DO PODLAHY SHORA

HUTNÍ PROJEKT FRÝDEK-MÍSTEK a.s.

TABULKY HSV,PSV

–

POL.	NORMA ZNAČKA VÝKRES	POPIS	ROZMĚR	POČET KUSŮ 1.PP	1.NP	2.NP	3.NP –VĚŽ	CELKEM
Z 3	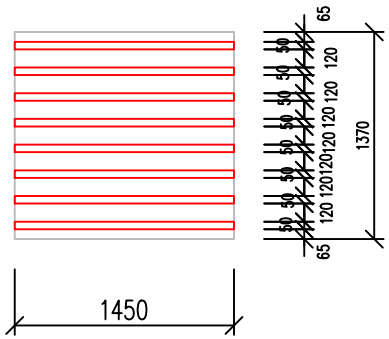	ZAMŘÍŽOVÁNÍ OTVORU Z OCELOVÝCH PÁSOVIN 50x5mm OCEL ZÁROVĚ ZINKOVANÁ S BARVOU (ODSTÍN BUDE URČEN PO DOHODĚ S INVESTOREM) HMOTNOST CELKEM 28 kg	DLE NÁKRESU			1		1 KS
Z 4	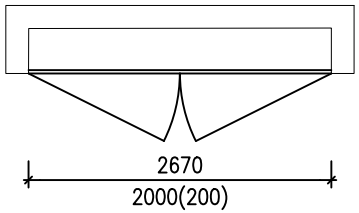 PŘED ZAHÁJENÍM VÝROBY VÝPLNÍ OTVORŮ JE NUTNO PŘEMĚŘIT ROZMĚRY OTVORŮ NA STAVBĚ !	OCELOVÁ DVÍŘKA DO HUP V OBVODOVÉM NOSNÉM RÁMU OCEL LAKOVANÁ (ODSTÍN BUDE URČEN PO DOHODĚ S INVESTOREM) KŘÍDLO VČETNĚ 5 PROLISŮ UZAVÍRÁNÍ NA ČTYŘHRAN	OTVOR 2670/2000		1			1 KS

POL.	NORMA ZNAČKA VÝKRES	POPIS	ROZMĚR	POČET KUSŮ 1.PP	1.NP	2.NP	3.NP –VĚŽ	CELKEM
Z/5				1	–	–	–	1 KS

PŮDORYS

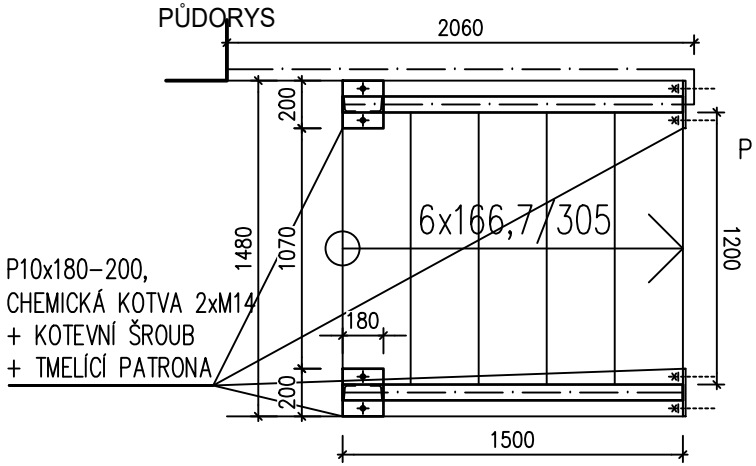

VÝPIS MATERIÁLŮ

PRVEK	ks	DL.(m), (m²)	bm, (m²)	kg/m, (kg/m²)	kg CELKEM
U160			3,4	18,8	63,9
P10x180–200	4	0,036	0,09	78,5	11,3
STUPNĚ	5			11,16	55,8
ZÁBRADLÍ			15,5	3,26	50,5
				HMOTNOST	181,5
				HMOTNOST – REZERVA 15% (KOTVENÍ A SPOJOVACÍ MATERIÁL)	27,2
				HMOTNOST CELKEM	208,7

ŘEZ

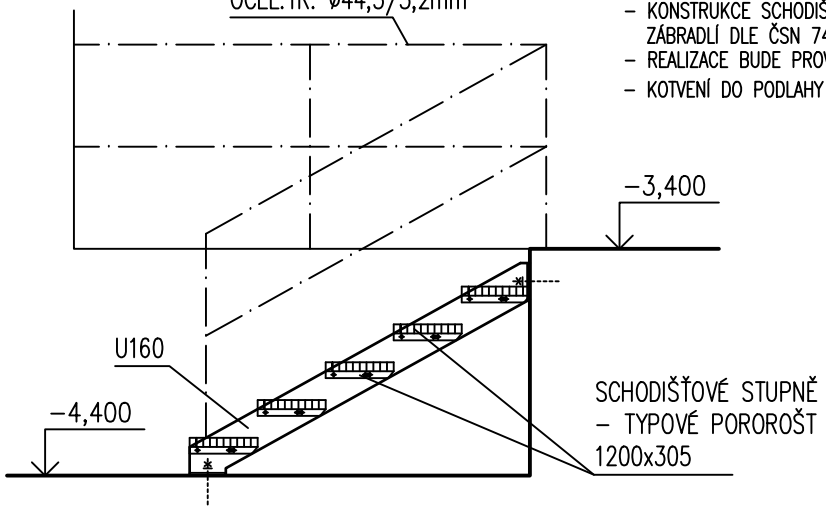

POZNÁMKY

- POVRCHOVÁ ÚPRAVA – ŽÁROVĚ ZINKOVANÉ
- KONSTRUKCE STUPŇŮ TVOŘÍ TYPOVÉ SAMONOSNÉ POZINKOVANÉ STUPNĚ Z POROROŠTU 1200x305x30
- KONSTRUKCE SCHODIŠTĚ MUSÍ SPLŇOVAT POŽADAVKY DLE ČSN 73 4130, ZÁBRADLÍ DLE ČSN 74 3305.
- REALIZACE BUDE PROVÁDĚNA DLE VÝROBNÍ DOKUMENTACE DODAVATELE !
- KOTVENÍ DO PODLAHY SHORA

HUTNÍ PROJEKT FRÝDEK-MÍSTEK a.s.

TABULKY HSV,PSV

–

STR.: 62

POL.	NORMA ZNAČKA VÝKRES	POPIS	ROZMĚR	POČET KUSŮ 1.PP	1.NP	2.NP	3.NP –VĚŽ	CELKEM
Z/6				1	–	–	–	1 KS

PŮDORYS

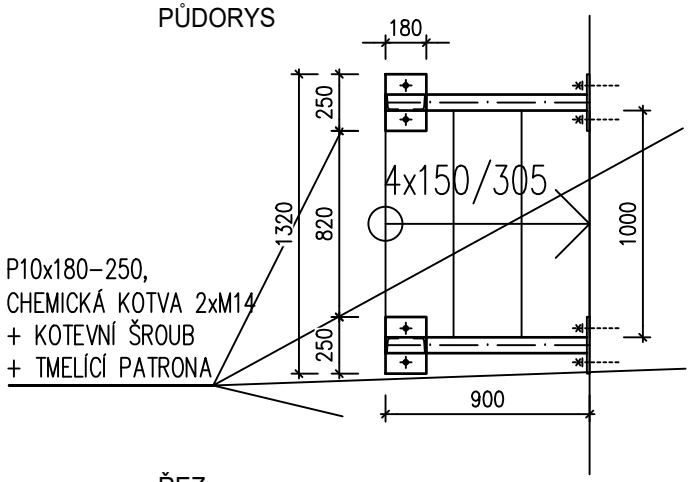

ŘEZ

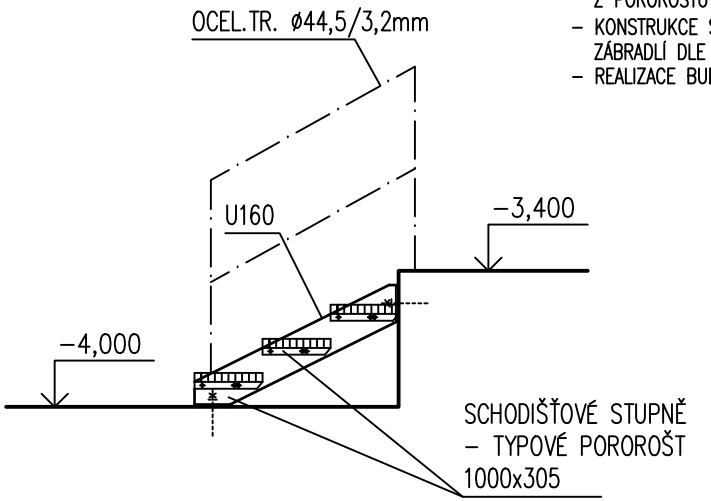

VÝPIS MATERIÁLŮ

PRVEK	ks	DL.(m), (m²)	bm, (m²)	kg/m, (kg/m²)	kg CELKEM
U160			2,0	18,8	37,6
P10x180–250	4	0,045	0,09	78,5	14,2
STUPNĚ	3			7,91	23,7
ZÁBRADLÍ			7,8	3,26	25,5
				HMOTNOST	101
HMOTNOST – REZERVA 10% (DROBNÝ A SPOJOVACÍ MATERIÁL)					10,1
				HMOTNOST CELKEM	111,1

POZNÁMKY

- POVRCHOVÁ ÚPRAVA – ŽÁROVĚ ZINKOVANÉ
- KONSTRUKCE STUPŇŮ TVOŘÍ TYPOVÉ SAMONOSNÉ POZINKOVANÉ STUPNĚ Z POROROŠTU 1000x305x30
- KONSTRUKCE SCHODIŠTĚ MUSÍ SPLŇOVAT POŽADAVKY DLE ČSN 73 4130, ZÁBRADLÍ DLE ČSN 74 3305.
- REALIZACE BUDE PROVÁDĚNA DLE VÝROBNÍ DOKUMENTACE DODAVATELE !

POL.	NORMA ZNAČKA VÝKRES	POPIS	ROZMĚR	POČET KUSŮ 1.PP	1.NP	2.NP	3.NP –VĚŽ	CELKEM
Z/7		P10x180–250, CHEMICKÁ KOTVA 2xM14 + KOTEVNÍ ŠROUB + TMELÍCÍ PATRONA		3	–	–	–	3 KS

PŮDORYS

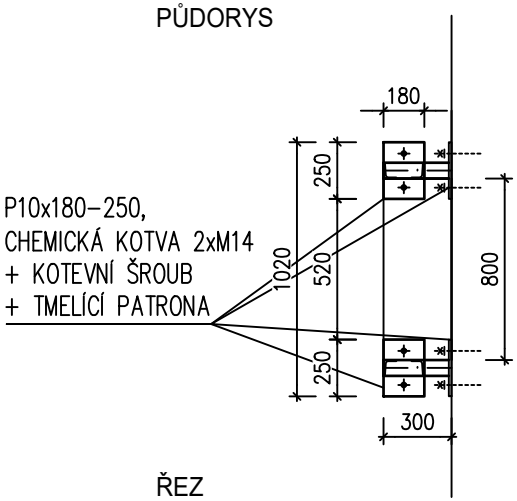

ŘEZ

VÝPIS MATERIÁLŮ

PRVEK	ks	DL.(m), (m²)	bm, (m²)	kg/m, (kg/m²)	kg CELKEM
U160			0,4	18,8	7,5
P10x180–250	4	0,045	0,09	78,5	14,2
STUPNĚ	1			6,81	6,8
				HMOTNOST	28,5
				HMOTNOST – REZERVA 10% (DROBNÝ A SPOJOVACÍ MATERIÁL)	2,9
				HMOTNOST CELKEM	31,4

POZNÁMKY

- POVRCHOVÁ ÚPRAVA – ŽÁROVĚ ZINKOVANÉ
- KONSTRUKCE STUPŇŮ TVOŘÍ TYPOVÉ SAMONOSNÉ POZINKOVANÉ STUPNĚ Z POROROŠTU 800x305x30
- KONSTRUKCE SCHODIŠTĚ MUSÍ SPLŇOVAT POŽADAVKY DLE ČSN 73 4130, ZÁBRADLÍ DLE ČSN 74 3305.
- REALIZACE BUDE PROVÁDĚNA DLE VÝROBNÍ DOKUMENTACE DODAVATELE !

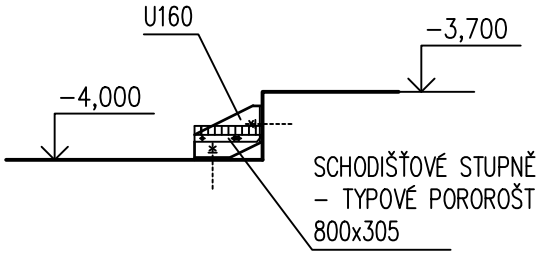

HUTNÍ PROJEKT FRÝDEK-MÍSTEK a.s.

TABULKY HSV,PSV

–

POL.	NORMA ZNAČKA VÝKRES	POPIS	ROZMĚR	POČET KUSŮ				
				1.PP	1.NP	2.NP	3.NP –VĚŽ	CELKEM
Z 8	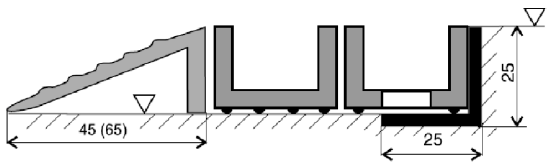 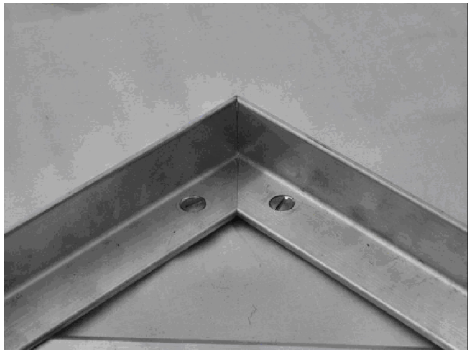 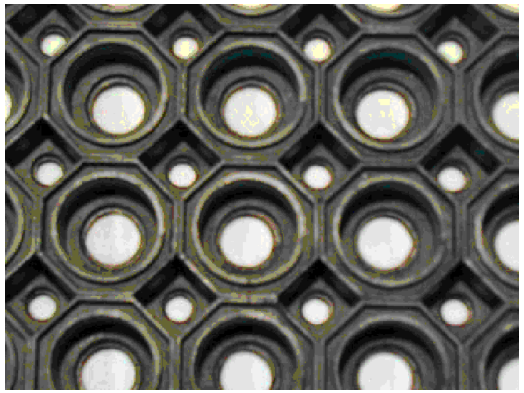	<u>VNĚJŠÍ ČISTÍCÍ ZÓNA</u> ČISTÍCÍ ROHOŽ VÝŠKA 14mm MATERIÁL: PRYŽ ULOŽENÍ V ÚROVNÍ PODLAHY DO PŘIPRAVENÝCH HLINÍKOVÝCH RÁMŮ 25/25/3mm	2000/1500	–	1	–	–	1 KS

HUTNÍ PROJEKT
FRÝDEK-MÍSTEK a.s.

TABULKY HSV,PSV

–

POL.	NORMA ZNAČKA VÝKRES	POPIS	ROZMĚR	POČET KUSŮ				
				1.PP	1.NP	2.NP	3.NP –VĚŽ	CELKEM
Z 9	ŘEZ: 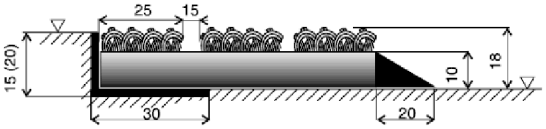 ČISTÍCÍ ROHOŽ: 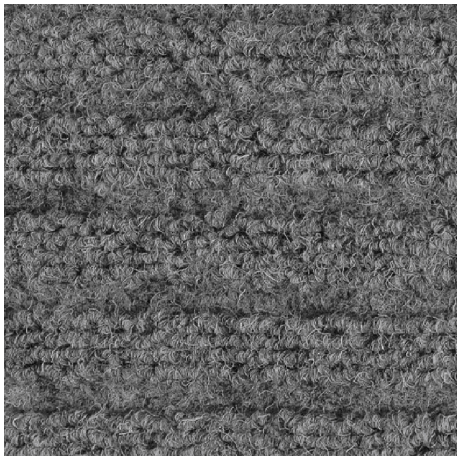	<u>VNITŘNÍ ČISTÍCÍ ZÓNA</u> TEXTILNÍ ČISTÍCÍ ROHOŽ ZATAVENÁ DO PVC PODKLADU. ULOŽENA V ÚROVNI PODLAHY DO DO PŘIPRAVENÉHO OTVORU OSAZENÉ HLINÍKOVÝM RÁMEM 15/30/2mm VELIKOSTI 2000/2400mm	2000/2400	–	1	–	–	1 KS

HUTNÍ PROJEKT
FRÝDEK-MÍSTEK a.s.

TABULKY HSV,PSV

–

POL.	NORMA ZNAČKA VÝKRES	POPIS	ROZMĚR	POČET KUSŮ				
				1.PP	1.NP	2.NP	3.NP –VĚŽ	CELKEM
Z 10	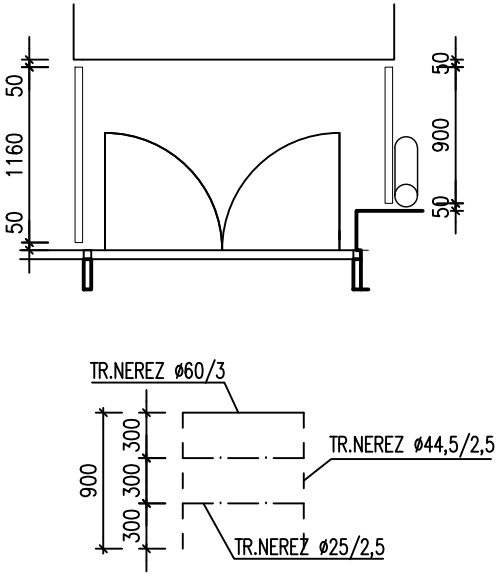	NEREZOVÁ ZÁBRADLÍ U BRODÍTKA V=900mm ZÁBRADLÍ KOTVENÉ DO PODLAHY SHORA A DO ZDI SLOUPKY, HORNÍ MADLO, DVĚ VODOROVNÉ VÝPLNĚ ZÁBRADLÍ BUDE PROVEDENO S DODRŽENÍM ZÁSAD ČSN 74 3305 (PLATNÉ ZNĚNÍ)	2,06 m	–	1	–	–	1 KS

HUTNÍ PROJEKT FRÝDEK-MÍSTEK a.s.

TABULKY HSV,PSV

–

POL.	NORMA ZNAČKA VÝKRES	POPIS	ROZMĚR	POČET KUSŮ 1.PP	1.NP	2.NP	3.NP –VĚŽ	CELKEM
Z 11				–	–	–	1	1 KS

PŮDORYS

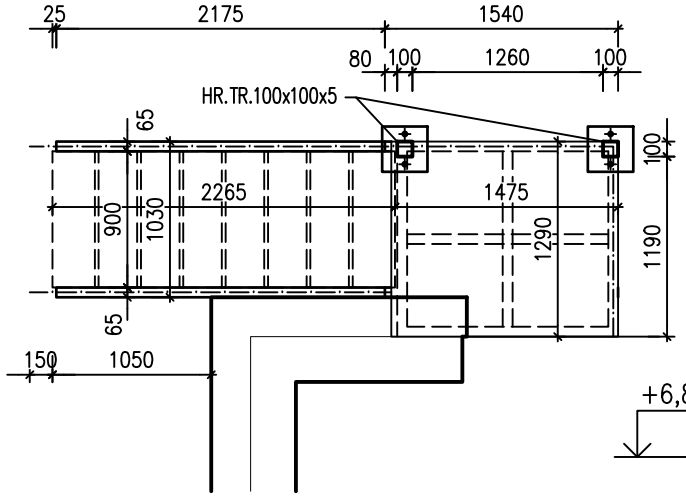

ŘEZ

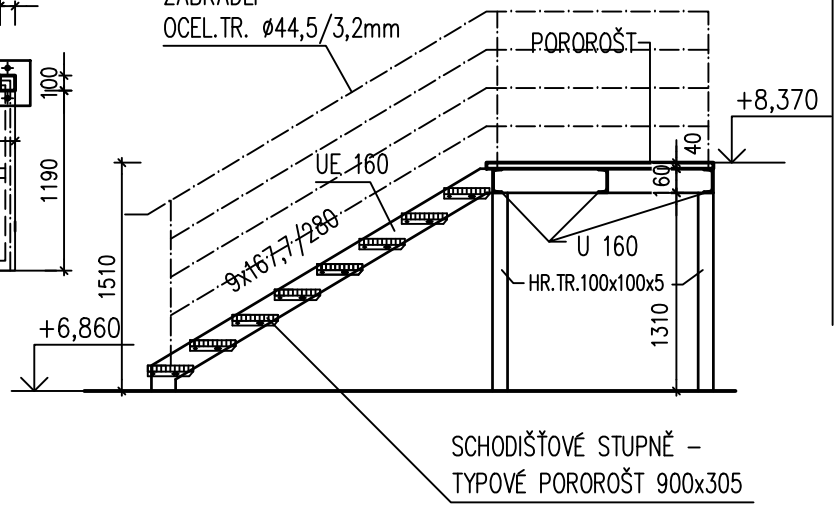

VÝPIS MATERIÁLŮ

PRVEK	ks	DL.(m), (m²)	bm, (m²)	kg/m, (kg/m²)	kg CELKEM
UE 160			5,4	18,8	101,5
U160			8,25	18,8	155,1
HR.TR.100x100x5			2,62	15,3	40,1
POROROŠT			1,92	19,4	37,3
STUPNĚ	8			12,6	100,8
ZÁBRADLÍ			25,2	3,26	82,2
				HMOTNOST	517,0
				HMOTNOST – REZERVA 30% (DROBNÝ A SPOJOVACÍ MATERIÁL+KOTVENÍ DO STROPU A STĚN)	155,1
				HMOTNOST CELKEM	672,1

POZNÁMKY

- POVRCHOVÁ ÚPRAVA – ŽÁROVĚ ZINKOVANÉ
- KONSTRUKCE STUPŇŮ TVOŘÍ TYPOVÉ SAMONOSNÉ POZINKOVANÉ STUPNĚ Z POROROŠTU 900x305x30
- KONSTRUKCE SCHODIŠTĚ MUSÍ SPLŇOVAT POŽADAVKY DLE ČSN 73 4130, ZÁBRADLÍ DLE ČSN 74 3305.
- REALIZACE BUDE PROVÁDĚNA DLE VÝROBNÍ DOKUMENTACE DODAVATELE !
- KOTVENÍ DO STŘECHY A STĚNY BUDE DODÁNO V DALŠÍ FÁZI PROJEKTU DO HMOTNOSTI ZAPRACOVÁNO VYŠŠÍ REZERVOU

POL.	NORMA ZNAČKA VÝKRES	POPIS	ROZMĚR	POČET KUSŮ 1.PP	1.NP	2.NP	3.NP –VĚŽ	CELKEM
				–	1	–	–	1 KS

HUTNÍ PROJEKT FRÝDEK-MÍSTEK a.s.

Z 12

ŘEZ 2-2

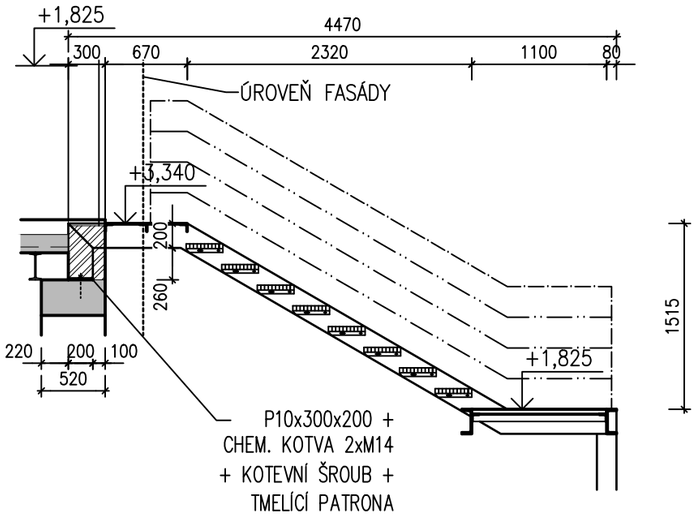

PŮDORYS

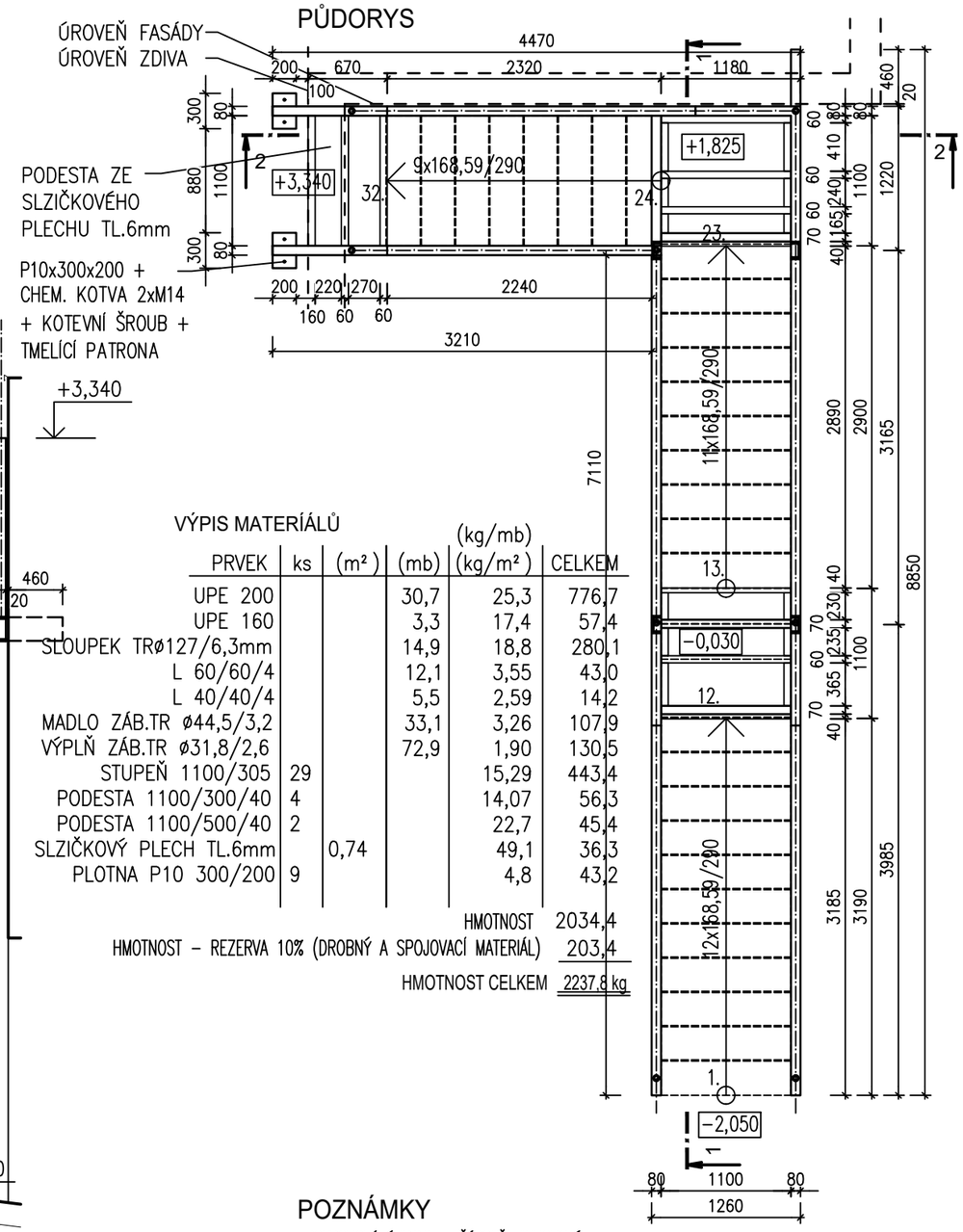

ŘEZ 1-1

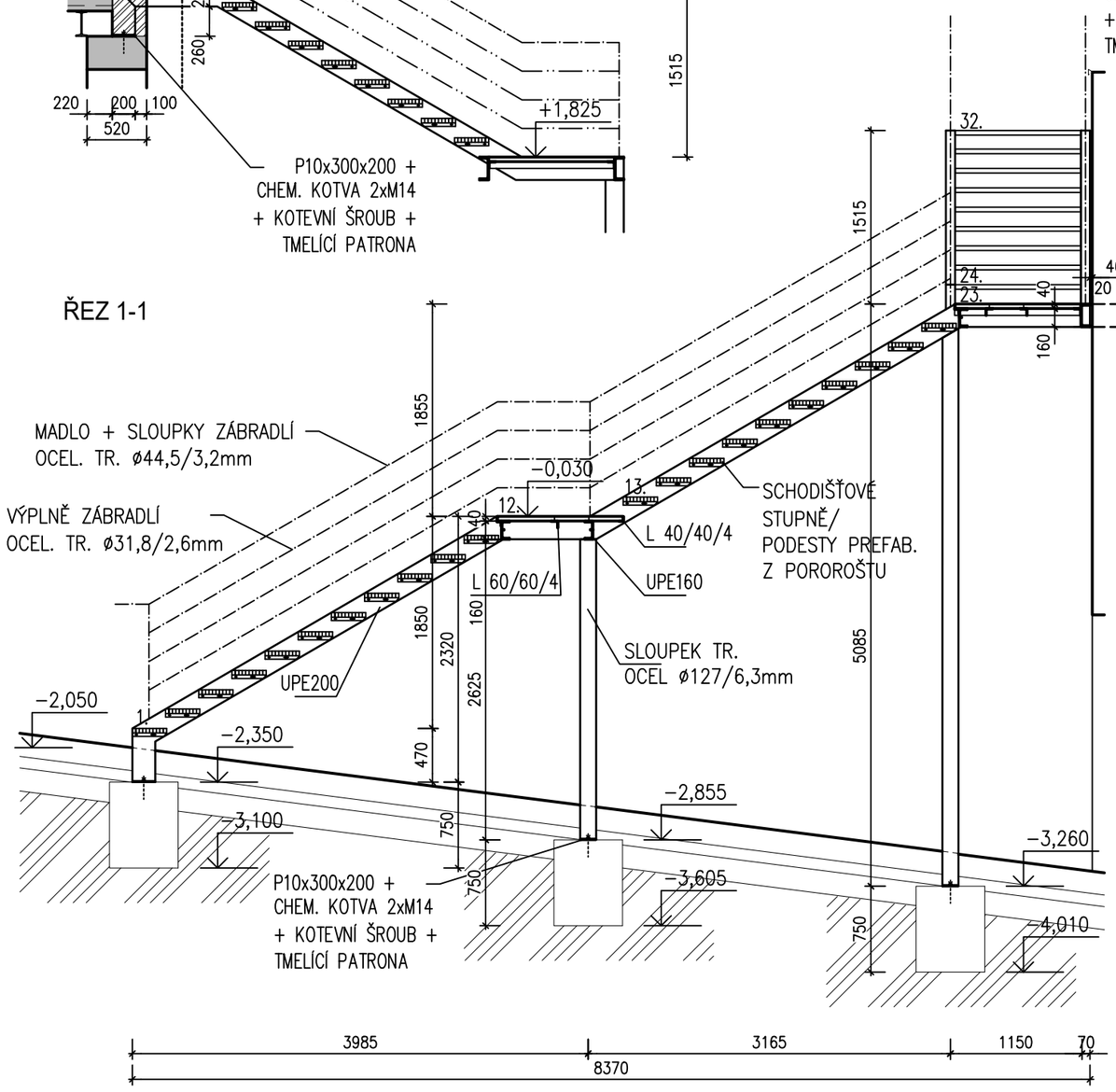

VÝPIS MATERIÁLŮ

PRVEK	ks	(m²)	(mb)	(kg/mb) (kg/m²)	CELKEM
UPE 200			30,7	25,3	776,7
UPE 160			3,3	17,4	57,4
SLOUPEK TRø127/6,3mm			14,9	18,8	280,1
L 60/60/4			12,1	3,55	43,0
L 40/40/4			5,5	2,59	14,2
MADLO ZÁB.TR ø44,5/3,2			33,1	3,26	107,9
VÝPLŇ ZÁB.TR ø31,8/2,6			72,9	1,90	130,5
STUPEŇ 1100/305	29			15,29	443,4
PODESTA 1100/300/40	4			14,07	56,3
PODESTA 1100/500/40	2			22,7	45,4
SLZIČKOVÝ PLECH TL.6mm		0,74		49,1	36,3
PLOTNA P10 300/200	9			4,8	43,2
				HMOTNOST	2034,4
				HMOTNOST – REZERVA 10% (DROBNÝ A SPOJOVACÍ MATERIÁL)	203,4
				HMOTNOST CELKEM	2237,8 kg

POZNÁMKY

- POVRCHOVÁ ÚPRAVA – ŽÁROVĚ ZINKOVANÉ
- KONSTRUKCE STUPŇŮ TVOŘÍ TYPOVÉ SAMONOSNÉ POZINKOVANÉ STUPNĚ Z POROROŠTU 1100x305x40
- KONSTRUKCE PODEST TVOŘÍ TYPOVÉ POZINKOVANÉ PODESTY Z POROROŠTU 1100x300x40 A 1100/500/40
- KONSTRUKCE SCHODIŠTĚ MUSÍ SPLŇOVAT POŽADAVKY DLE ČSN 73 4130, ZÁBRADLÍ DLE ČSN 74 3305.
- REALIZACE BUDE PROVÁDĚNA DLE VÝROBNÍ DOKUMENTACE DODAVATELE !
- ZÁKLAD – ŽB ZÁKLADY Š. 600 mm, HLOUBKA 750 mm, DÉLKA 600 mm (U PASU DÉLKA 1300mm)

POL.	NORMA ZNAČKA VÝKRES	POPIS	ROZMĚR	POČET KUSŮ				
				1.PP	1.NP	2.NP	3.NP –VĚŽ	CELKEM
Z 13	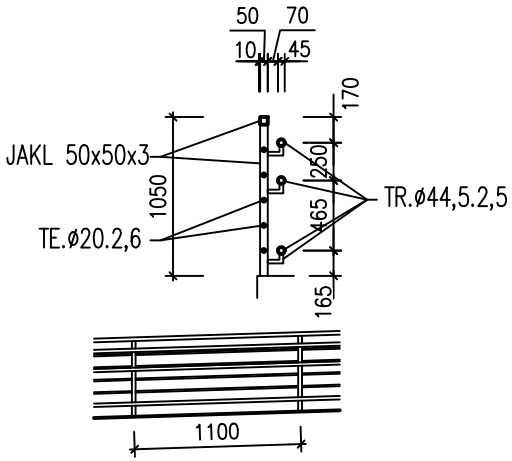 PŘED ZAHÁJENÍM VÝROBY ZÁMEČNICKÝCH VÝROBKŮ JE NUTNO PŘEMĚŘIT ROZMĚRY NA STAVBĚ !	ZÁBRADLÍ NA RAMPÁCH A TERASE VÝŠKA ZÁBRADLÍ V=1050mm ZÁBRADLÍ BUDE K RAMPĚ KOTVENO SHORA – CHEMICKÉ KOTVY DO BETONU. ÚPRAVA POVRCHU POZINK. OCEL. BARVA DLE VÝBĚRU INVESTORA. ZÁBRADLÍ BUDE PROVEDENO S DODRŽENÍM ZÁSAD ČSN 74 3305 (PLATNÉ ZNĚNÍ).	38,9 bm	–	1	–	–	1 KS
Z 14	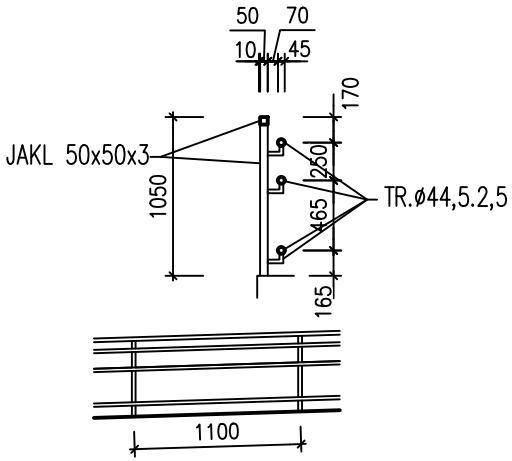 PŘED ZAHÁJENÍM VÝROBY ZÁMEČNICKÝCH VÝROBKŮ JE NUTNO PŘEMĚŘIT ROZMĚRY NA STAVBĚ !	ZÁBRADLÍ NA RAMPÁCH VÝŠKA ZÁBRADLÍ V=1050mm ZÁBRADLÍ BUDE K RAMPĚ KOTVENO SHORA – CHEMICKÉ KOTVY DO BETONU. ÚPRAVA POVRCHU POZINK. OCEL. BARVA DLE VÝBĚRU INVESTORA. ZÁBRADLÍ BUDE PROVEDENO S DODRŽENÍM ZÁSAD ČSN 74 3305 (PLATNÉ ZNĚNÍ).	29,5 bm	–	1	–	–	1 KS

POL.	NORMA ZNAČKA VÝKRES	POPIS	ROZMĚR	POČET KUSŮ 1.PP	1.NP	2.NP	3.NP –VĚŽ	CELKEM
Z 15	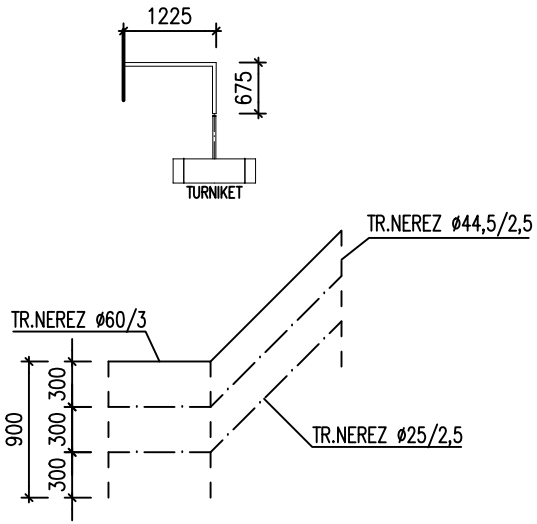	NEREZOVÉ ZÁBRADLÍ U TURNIKETU V=900mm ZÁBRADLÍ KOTVENÉ DO PODLAHY SHORA A DO ZDI SLOUPKY, HORNÍ MADLO, DVĚ VODOROVNÉ VÝPLNĚ ZÁBRADLÍ BUDE PROVEDENO S DODRŽENÍM ZÁSAD ČSN 74 3305 (PLATNÉ ZNĚNÍ)	1,9 m	–	1	–	–	1 KS
Z 16	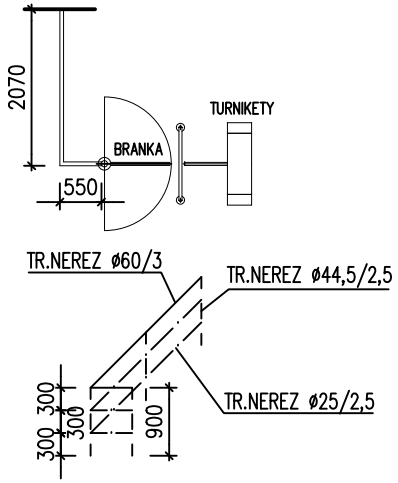	NEREZOVÉ ZÁBRADLÍ U TURNIKETU V=900mm ZÁBRADLÍ KOTVENÉ DO PODLAHY SHORA A DO ZDI SLOUPKY, HORNÍ MADLO, DVĚ VODOROVNÉ VÝPLNĚ ZÁBRADLÍ BUDE PROVEDENO S DODRŽENÍM ZÁSAD ČSN 74 3305 (PLATNÉ ZNĚNÍ)	2,62 m	–	1	–	–	1 KS

POL.	NORMA ZNAČKA VÝKRES	POPIS	ROZMĚR	POČET KUSŮ 1.PP	1.NP	2.NP	3.NP –VĚŽ	CELKEM
Z 17	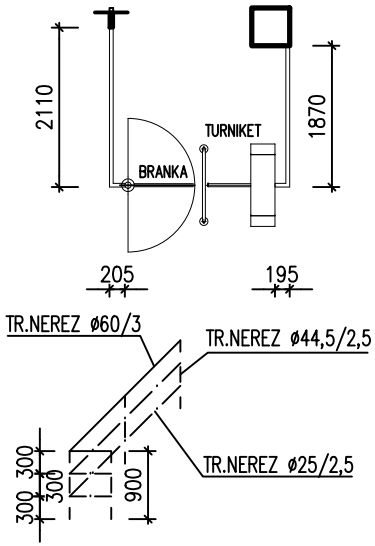	NEREZOVÉ ZÁBRADLÍ U TURNIKETU V=900mm ZÁBRADLÍ KOTVENÉ DO PODLAHY SHORA A DO ZDI SLOUPKY, HORNÍ MADLO, DVĚ VODOROVNÉ VÝPLNĚ ZÁBRADLÍ BUDE PROVEDENO S DODRŽENÍM ZÁSAD ČSN 74 3305 (PLATNÉ ZNĚNÍ)	4,4 m	–	1	–	–	1 KS
Z 18	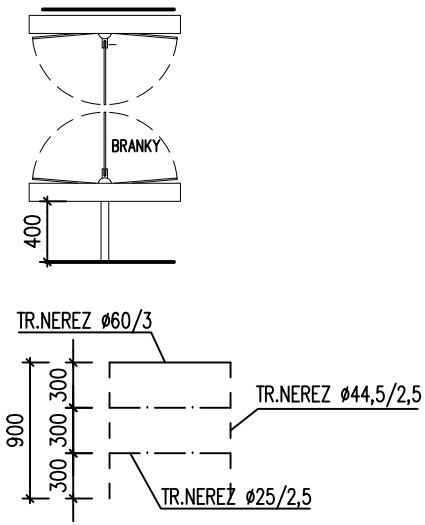	NEREZOVÉ ZÁBRADLÍ U TURNIKETU V=900mm ZÁBRADLÍ KOTVENÉ DO PODLAHY SHORA A DO ZDI SLOUPKY, HORNÍ MADLO, DVĚ VODOROVNÉ VÝPLNĚ ZÁBRADLÍ BUDE PROVEDENO S DODRŽENÍM ZÁSAD ČSN 74 3305 (PLATNÉ ZNĚNÍ)	0,4 m	–	1	–	–	1 KS

POL.	NORMA ZNAČKA VÝKRES	POPIS	ROZMĚR	POČET KUSŮ 1.PP	1.NP	2.NP	3.NP –VĚŽ	CELKEM
Z 19	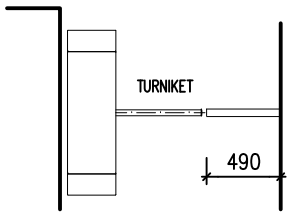 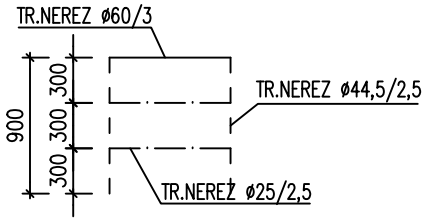	NEREZOVÉ ZÁBRADLÍ U TURNIKETU V=900mm ZÁBRADLÍ KOTVENÉ DO PODLAHY SHORA A DO ZDI SLOUPKY, HORNÍ MADLO, DVĚ VODOROVNÉ VÝPLNĚ ZÁBRADLÍ BUDE PROVEDENO S DODRŽENÍM ZÁSAD ČSN 74 3305 (PLATNÉ ZNĚNÍ)	0,5 m	–	1	–	–	1 KS
Z 20		VYBAVENÍ WC A SPRCH PRO TĚLESNĚ POSTIŽENÉ VYBAVENÍ WC A SPRCH MUSÍ BÝT DLE VYHL. 398/2009 Sb. KLOZET A UMÝVADLO – PEVNÉ SVISLÉ MADLO K UMÝVADLU – 1KS – SKLÁPĚCÍ SVISLÉ MADLO K UMÝVADLU – 1KS – PEVNÉ VODOROVNÉ MADLO KE KLOZETU – 1KS – SKLÁPĚCÍ VODOROVNÉ MADLO KE KLOZETU – 1KS SPRCHOVÝ KOUT – SKLÁPĚCÍ SEDÁTKO – 1KS – PEVNÉ SVISLÉ MADLO U BATERIE – 1KS – SKLÁPĚCÍ SVISLÉ MADLO U SEDÁTKA – 1KS – PEVNÉ VODOROVNÉ MADLO U BATERIE – 1KS MATERIÁL: NEREZ	SOUBOR	–	5	–	–	5 KS

HUTNÍ PROJEKT FRÝDEK-MÍSTEK a.s.

TABULKY HSV,PSV

–

POL.	NORMA ZNAČKA VÝKRES	POPIS	ROZMĚR	POČET KUSŮ				
				1.PP	1.NP	2.NP	3.NP –VĚŽ	CELKEM
Z 21	PŮDORYS 1 POLE (CELKEM 5 POLÍ) 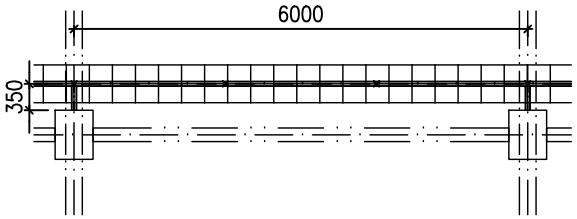 	KONZOLA PRO VZT POTRUBÍ PROFIL JEKL 60x100x3 mm KOTVENÍ DO SLOUPŮ POMOCÍ CHEMICKÝCH KOTEV A OCELOVÝCH PŘÍLOŽEK POVRCHOVÁ ÚPRAVA: ŽÁROVĚ ZINKOVNÉ KOTVENO VE VÝŠCE +3,000 HMOTNOST: 226 kg KOTVENÍ 5%: 11,5 kg HMOTNOST CELKEM: 237,5 kg	32 bm	–	1	–	–	1 KS
Z 22	PŮDORYS 1 POLE (CELKEM 5 POLÍ) 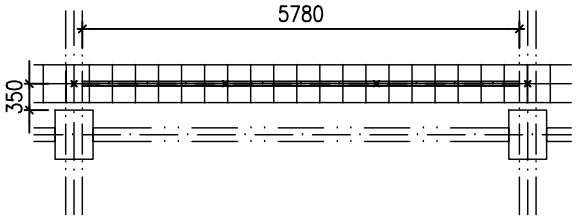 	KONZOLA PRO VZT POTRUBÍ PROFIL JEKL 60x100x3 mm KOTVENÍ DO DŘEVĚNÝCH NOSNÍKŮ PROŠROUBOVÁNÍM POVRCHOVÁ ÚPRAVA: ŽÁROVĚ ZINKOVNÉ KOTVENO VE VÝŠCE +5,450 HMOTNOST: 205 kg KOTVENÍ 5%: 10,5 kg HMOTNOST CELKEM: 215,5 kg	29 bm	–	1	–	–	1 KS

POL.	NORMA ZNAČKA VÝKRES	POPIS	ROZMĚR	POČET KUSŮ 1.PP	1.NP	2.NP	3.NP –VĚŽ	CELKEM
Z 23		DOPLNĚNÍ STÁVAJÍCÍCH OTVORŮ VE STÁVAJÍCÍM STROPĚ NAD 1.NP	SOUBOR	–	1	–	–	1 SOUBOR

OTVORY DO PŮDORYSNÉHO ROZMĚRU 700x700mm
PLOCHA ZASLEPOVANÝCH OTVORŮ –1,58 m2
OBVOD OTVORŮ – 13,1 m
POČET OTVORŮ – 6 ks
KOVOVÉ ČÁSTI NAVZÁJEM PROVAŘENY.

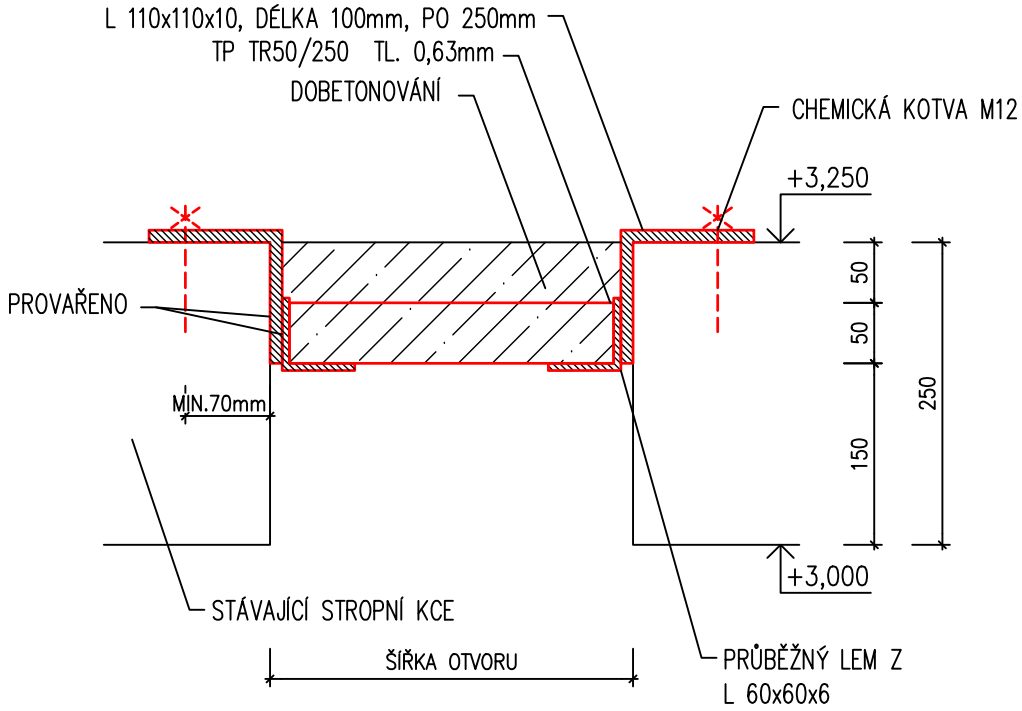

VÝPIS MATERIÁLŮ

PRVEK	ks	(m²)	(mb)	(kg/mb) (kg/m²)	CELKEM
L 60/60/6			13,1	5,49	72,0
L 110/110/10	53		5,3	16,6	88,0
TR.50/250 TL.6,3mm		1,6		6,20	10,0
				HMOTNOST	170,0
HMOTNOST – REZERVA 10% (DROBNÝ A SPOJOVACÍ MATERIÁL)					17,0
HMOTNOST CELKEM PRO SOUBOR					187,0 kg

DOBETONOVÁVKA PRO SOUBOR: 0,160m3

HUTNÍ PROJEKT FRÝDEK-MÍSTEK a.s.

TABULKY HSV,PSV

–

STR.: 75

POL.	NORMA ZNAČKA VÝKRES	POPIS	ROZMĚR	POČET KUSŮ 1.PP	1.NP	2.NP	3.NP –VĚŽ	CELKEM
Z 24		DOPLNĚNÍ STÁVAJÍCÍCH OTVORŮ VE STÁVAJÍCÍM STROPĚ NAD 1.PP	SOUBOR	1	–	–	–	1 SOUBOR

DOPLNĚNÍ STÁVAJÍCÍCH OTVORŮ VE STÁVAJÍCÍM STROPĚ NAD 1.PP

OTVORY DO PŮDORYSNÉHO ROZMĚRU 700x700mm
PLOCHA ZASLEPOVANÝCH OTVORŮ –1,70 m2
OBVOD OTVORŮ – 20,1 m
POČET OTVORŮ – 42 ks
KOVOVÉ ČÁSTI NAVZÁJEM PROVAŘENY.

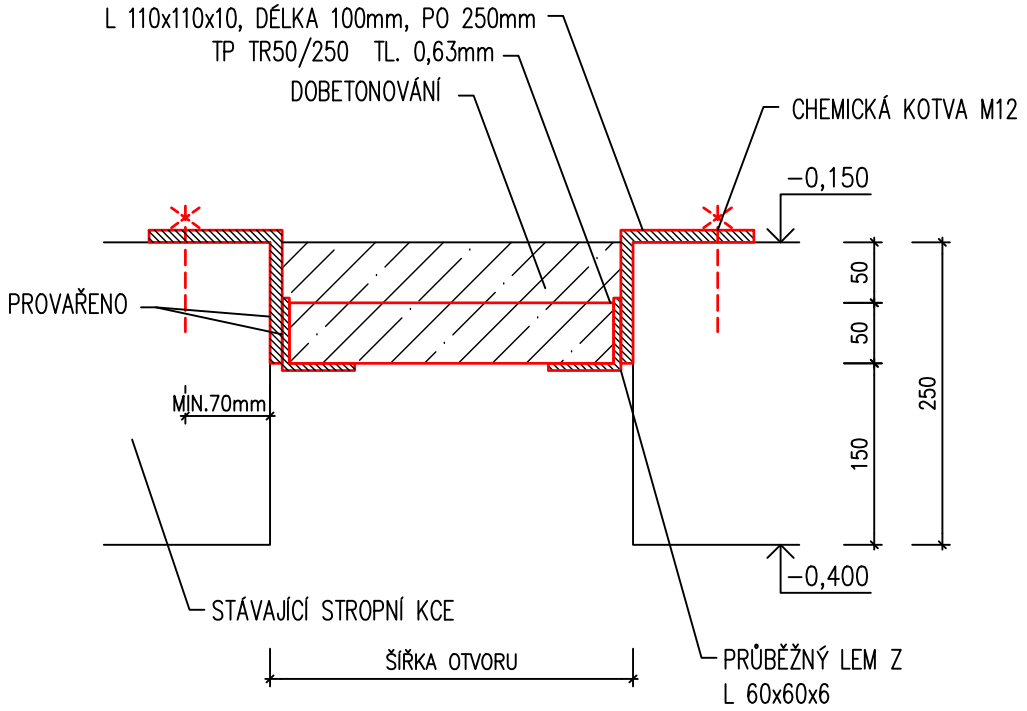

VÝPIS MATERIÁLŮ

PRVEK	ks	(m²)	(mb)	(kg/mb) (kg/m²)	CELKEM
L 60/60/6			20,1	5,49	110,4
L 110/110/10	81		8,1	16,6	134,5
TR.50/250 TL.6,3mm		1,7		6,20	10,6
				HMOTNOST	255,5
HMOTNOST – REZERVA 10% (DROBNÝ A SPOJOVACÍ MATERIÁL)					25,6
HMOTNOST CELKEM PRO SOUBOR					281,1 kg

DOBETONOVÁVKA PRO SOUBOR: 0,170m3

HUTNÍ PROJEKT FRÝDEK-MÍSTEK a.s.

TABULKY HSV,PSV

–

POL.	NORMA ZNAČKA VÝKRES	POPIS	ROZMĚR	POČET KUSŮ 1.PP	1.NP	2.NP	3.NP –VĚŽ	CELKEM
Z 25		DOPLNĚNÍ STÁVAJÍCÍ OTVORU VE STROPĚ NAD 1.NP KOVOVÉ ČÁSTI NAVZÁJEM PROVAŘENY.	KS	–	1	–	–	1 KS

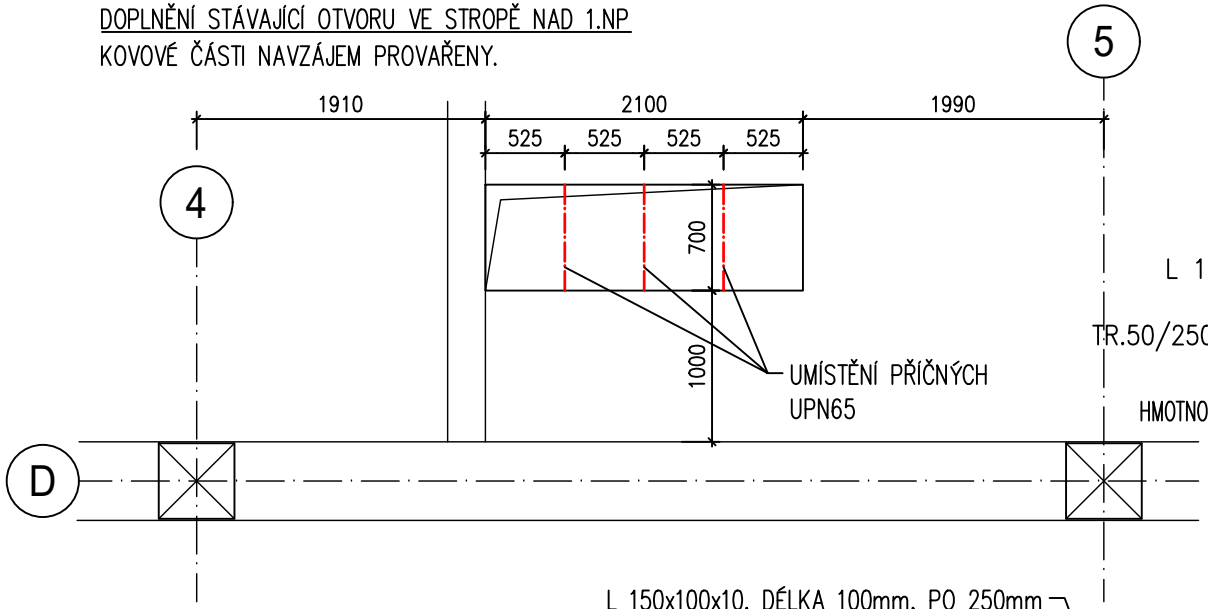

VÝPIS MATERIÁLŮ

PRVEK	ks	(m²)	(mb)	(kg/mb) (kg/m²)	CELKEM
L 60/60/6			5,6	5,49	30,7
L 150/100/10	23		2,3	19,7	45,3
UPN 65	3		2,1	7,1	14,9
TR.50/250 TL.6,3mm		1,5		6,20	9,3
				HMOTNOST	100,2
HMOTNOST – REZERVA 10% (DROBNÝ A SPOJOVACÍ MATERIÁL)					10,0
				HMOTNOST CELKEM	110,2 kg

DOBETONOVÁVKA: 0,150m3

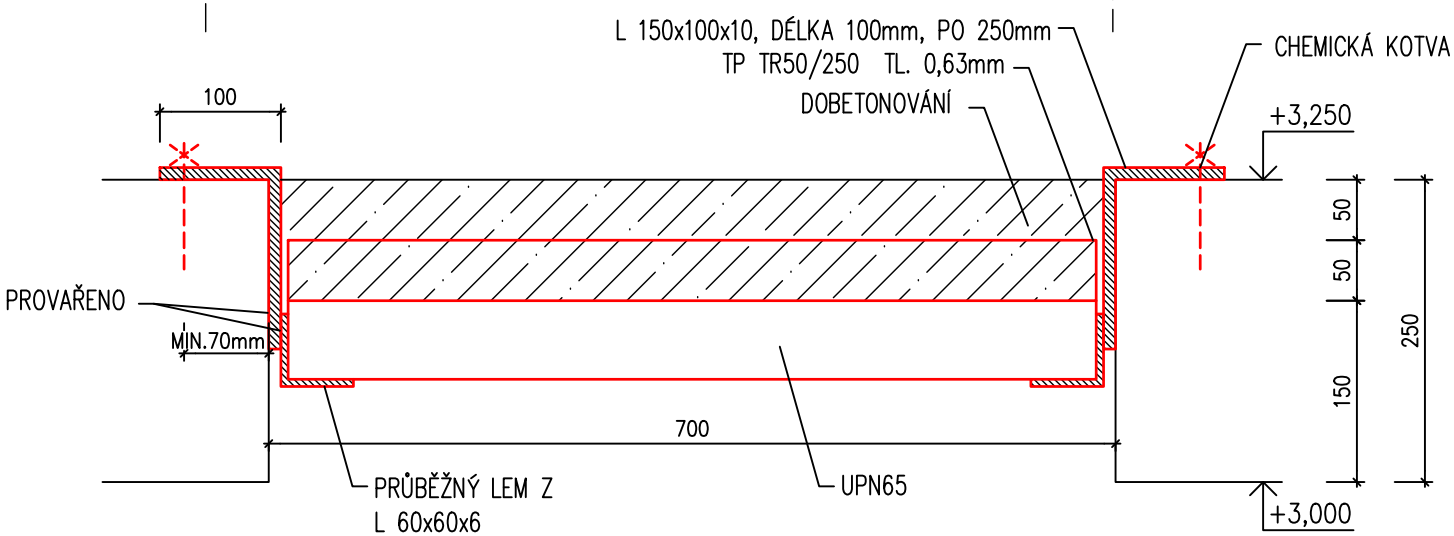

HUTNÍ PROJEKT FRÝDEK-MÍSTEK a.s.

TABULKY HSV,PSV

–

STR.: 77

POL.	NORMA ZNAČKA VÝKRES	POPIS	ROZMĚR	POČET KUSŮ 1.PP	1.NP	2.NP	3.NP –VĚŽ	CELKEM
Z 26		DOPLNĚNÍ STÁVAJÍCÍ OTVORU VE STROPĚ NAD 1.PP KOVOVÉ ČÁSTI NAVZÁJEM PROVAŘENY.	KS	–	1	–	–	1 KS

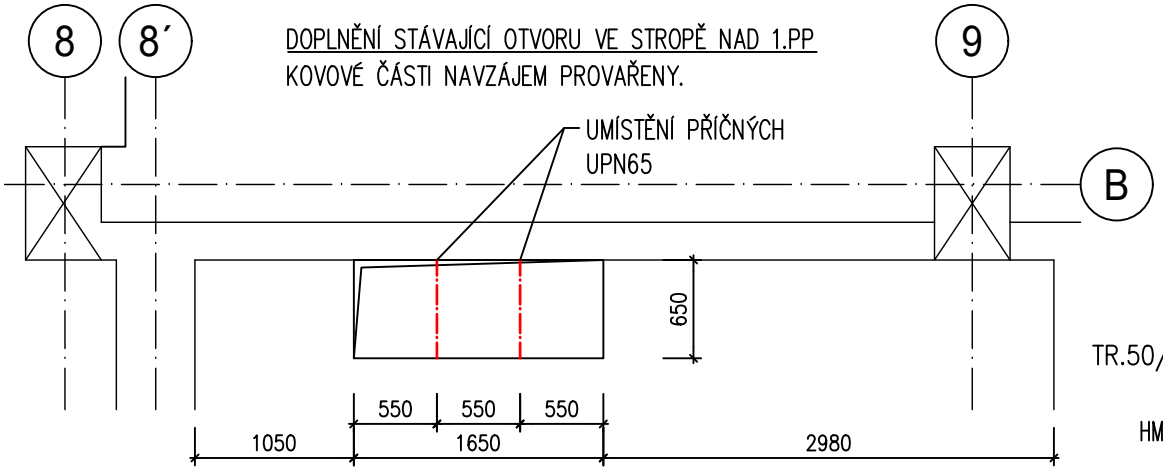

VÝPIS MATERIÁLŮ

PRVEK	ks	(m²)	(mb)	(kg/mb) (kg/m²)	CELKEM
L 60/60/6			4,6	5,49	25,3
L 150/100/10	20		2,0	19,7	39,4
UPN 65	2		1,3	7,1	9,3
TR.50/250 TL.6,3mm		1,1		6,20	6,8
				HMOTNOST	80,8
HMOTNOST – REZERVA 10% (DROBNÝ A SPOJOVACÍ MATERIÁL)					9,0
				HMOTNOST CELKEM	89,8kg

DOBETONOVÁVKA: 0,11m3

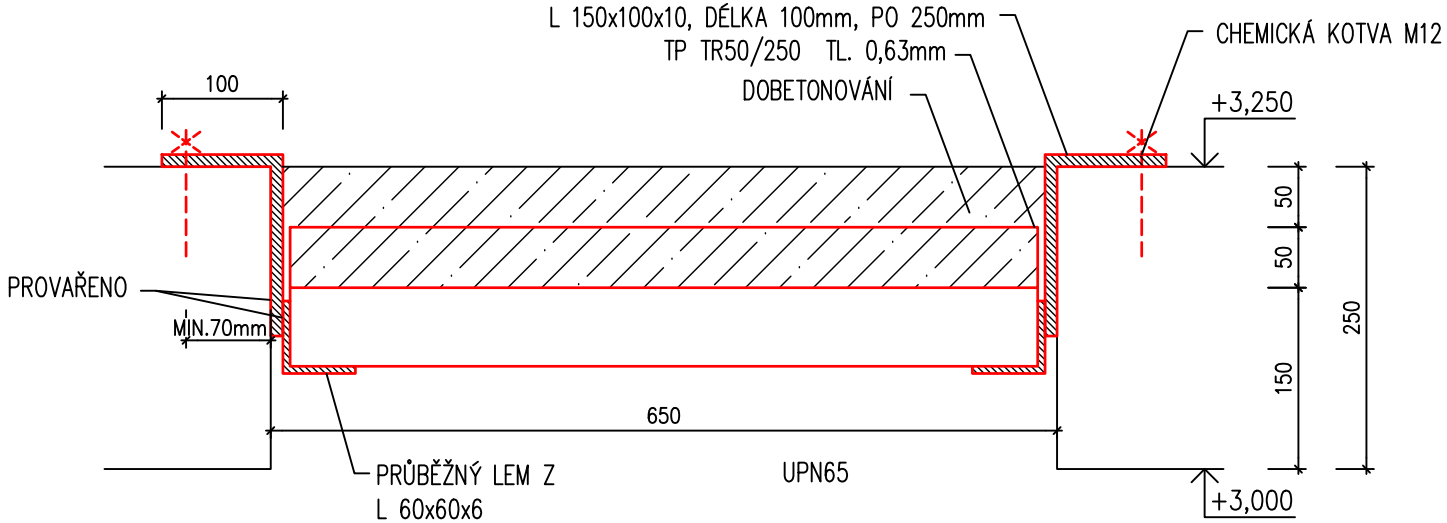

HUTNÍ PROJEKT FRÝDEK-MÍSTEK a.s.

TABULKY HSV,PSV

–

STR.: 78

POL.	NORMA ZNAČKA VÝKRES	POPIS	ROZMĚR	POČET KUSŮ 1.PP	1.NP	2.NP	3.NP –VĚŽ	CELKEM
Z/27				–	1	–	–	1 KS

NOSNÁ KCE PRO PROSKLENOU STĚNU AL/14

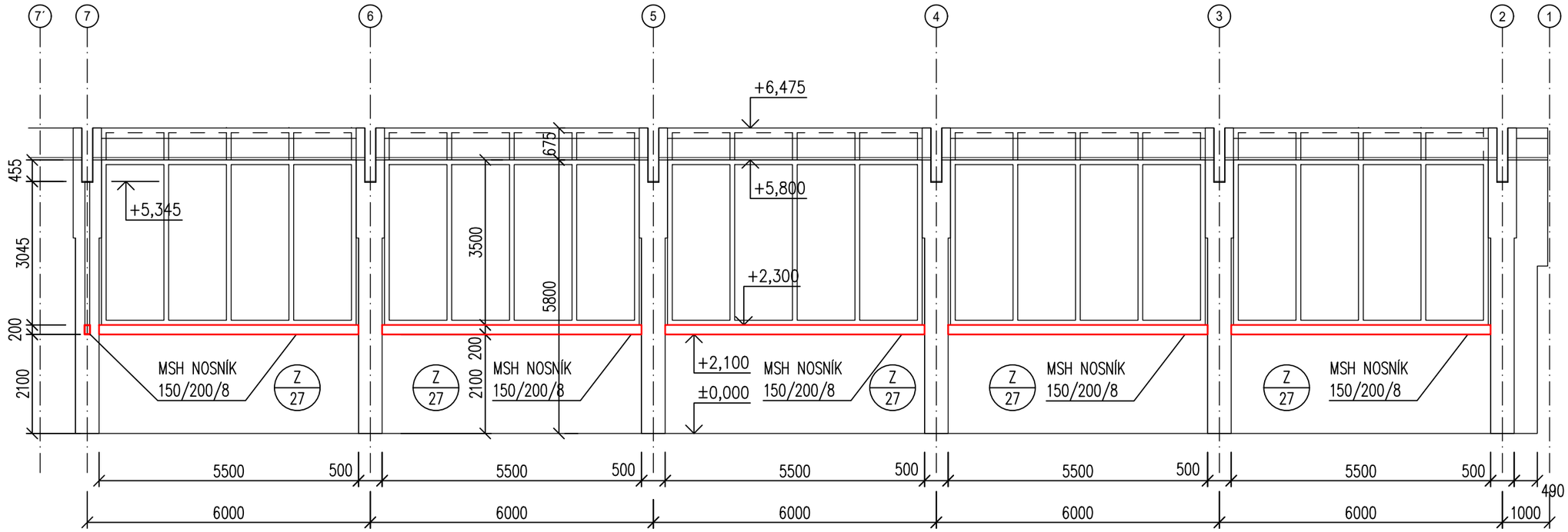

KOTVENÍ KE SLOUPU - PŮDORYS

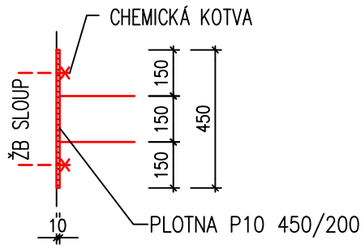

NOSNÁ KCE

Z OCELOVÝCH MSH NOSNÍKŮ 150/200/8

NOSNÍKY A PLOTNY PROVAŘENY

NOSNÍKY OPATŘENY ANTIKOROZNÍM NÁTĚREM

A FINÁLNÍM NÁTĚREM ODPOVÍDAJÍCÍM

RÁMU PROSKLENÉ STĚNY

VÝPIS MATERIÁLŮ

PRVEK	ks	(m²)	(mb)	(kg/mb) (kg/m²)	CELKEM
MSH 150/200/8			30,8	40,2	1238,2
PLOTNA P–10 450/200	12		5,4	15,9	85,9
				HMOTNOST	1324,1
				HMOTNOST – REZERVA 10% (DROBNÝ A SPOJOVACÍ MATERIÁL)	132,4
				HMOTNOST CELKEM	1456,5 kg

POL.	NORMA ZNAČKA VÝKRES	POPIS	ROZMĚR	POČET KUSŮ 1.PP	1.NP	2.NP	3.NP –VĚŽ	CELKEM
Z 29				–	1	–	–	1 KS

NOSNÁ KCE PRO PROSKLENOU STĚNU AL/6

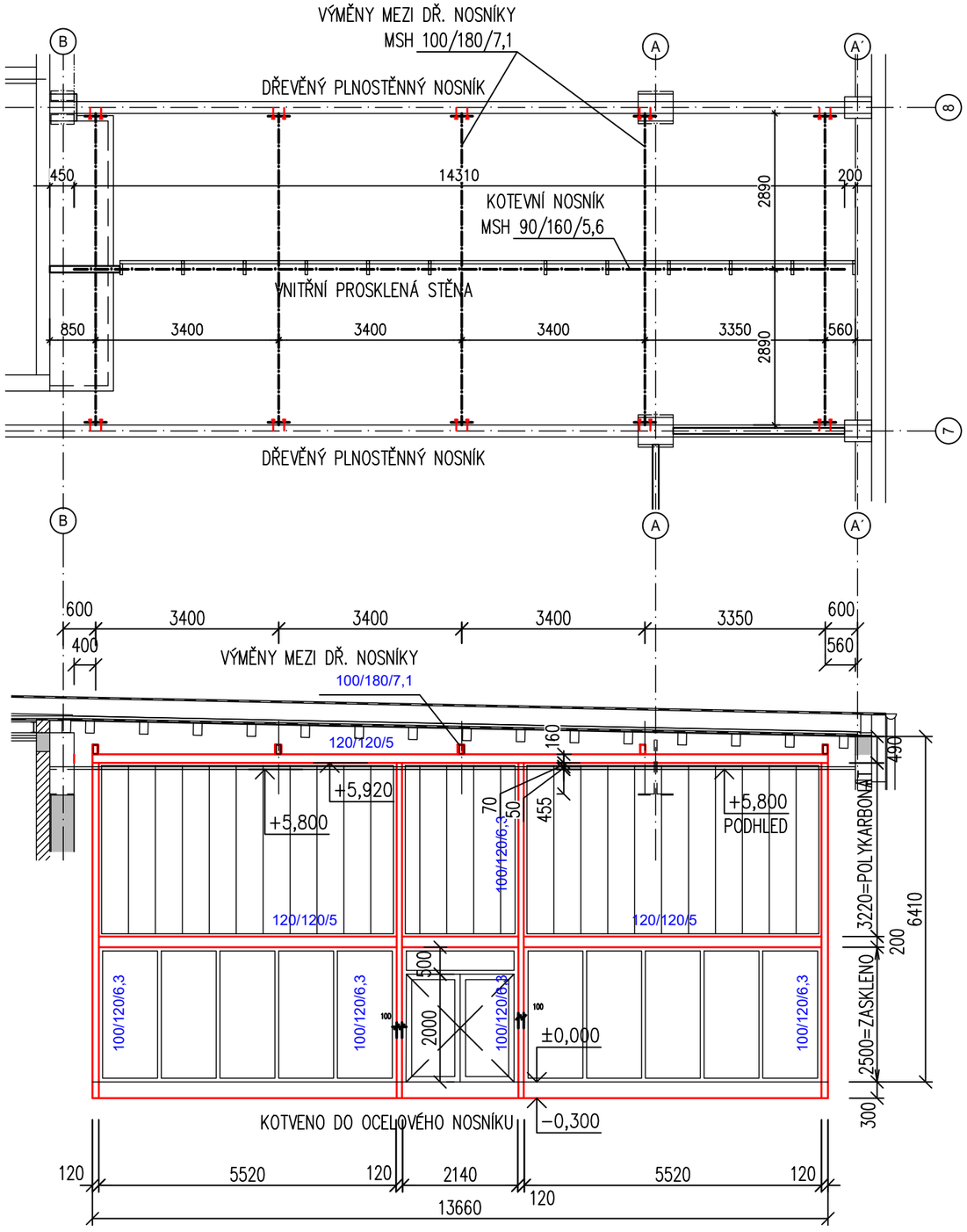

KOTVENÍ DO DŘEVĚNÝCH VAZNÍKŮ

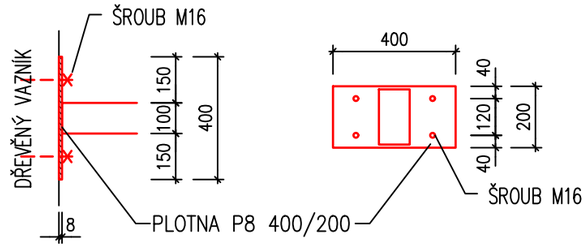

NOSNÁ KCE

Z OCELOVÝCH VÝMĚN PODPORUJÍCÍCH OCELOVOU KCI

NOSNÍKY, VÝMĚNY A PLOTNY PROVAŘENY

PRVKY OPATŘENY ANTIKOROZNÍM NÁTĚREM

A FINÁLNÍM NÁTĚREM ODPOVÍDAJÍCÍM
RÁMU PROSKLENÉ STĚNY

VÝPIS MATERIÁLŮ

PRVEK	ks	(m²)	(mb)	(kg/mb) (kg/m²)	CELKEM
MSH 100/160/7,1	5		5,8	29,2	846,8
PLOTNA P–8 400/200	10		4,0	12,8	51,2
MSH 120/120/5			27,3	16,9	461,4
MSH 100/120/6,3	4		6,22	18,3	455,3
				HMOTNOST	1814,7
				HMOTNOST – REZERVA 10% (DROBNÝ A SPOJOVACÍ MATERIÁL)	181,5
				HMOTNOST CELKEM	1996,2 kg

HUTNÍ PROJEKT FRÝDEK-MÍSTEK a.s.

TABULKY HSV,PSV

–

STR.: 80

POL.	NORMA ZNAČKA VÝKRES	POPIS	ROZMĚR	POČET KUSŮ 1.PP	1.NP	2.NP	3.NP –VĚŽ	CELKEM
Z 30		OCELOVÁ KCE PODIA U OCHLAZOVACÍHO BAZÉNU		–	1	–	–	1 KS

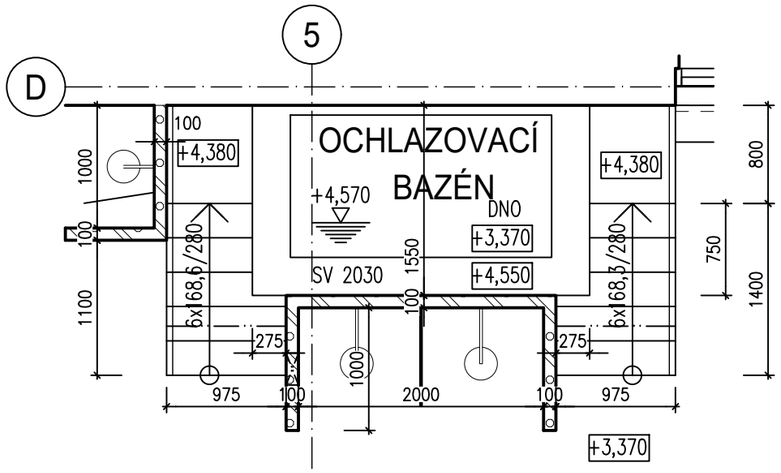

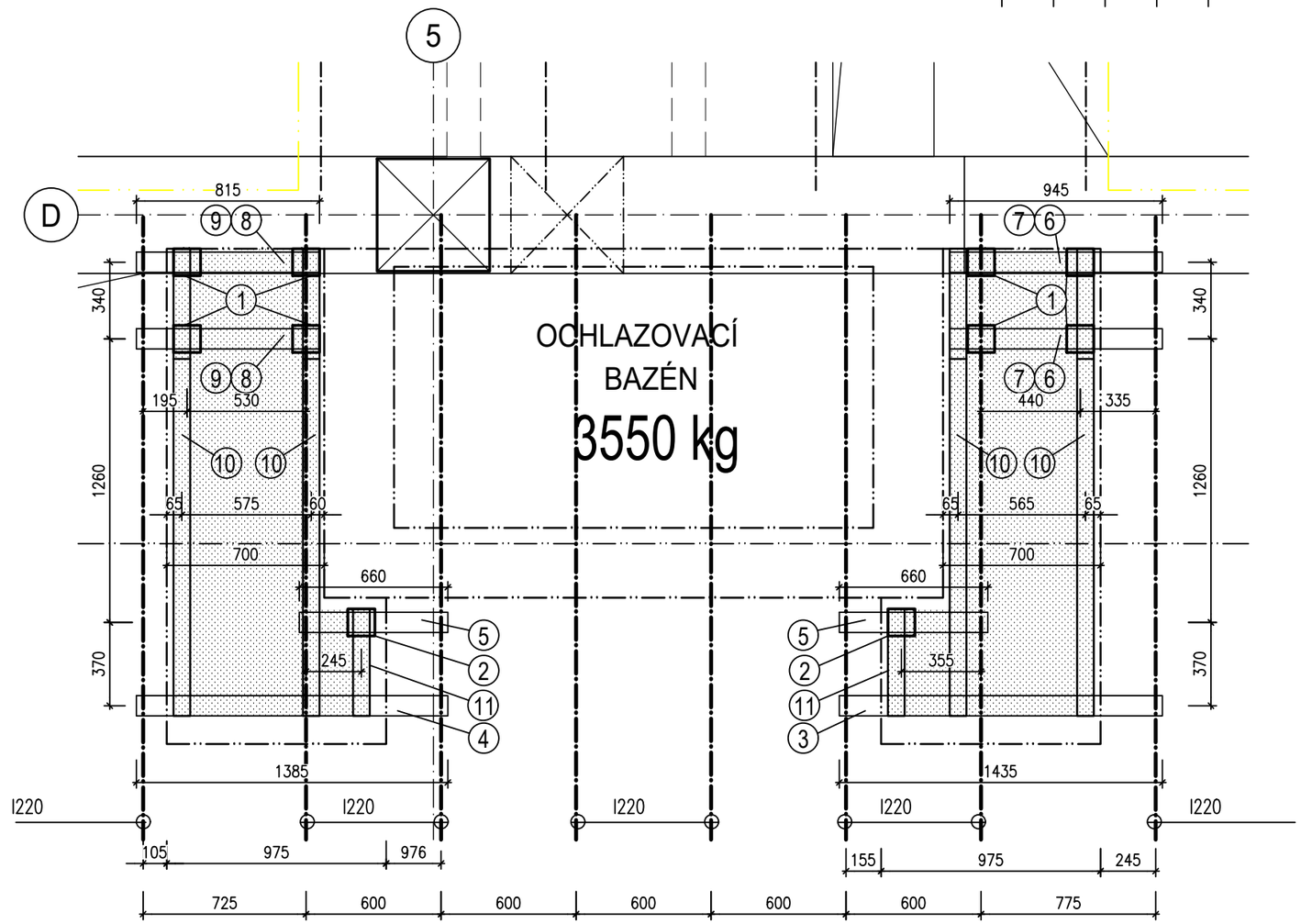

POPIS KCE

Z OCELOVÝCH SLOUPKŮ A PRŮVLAKŮ

PRVKY NAVZÁJEM PROVAŘENY

PRVKY OPATŘENY ANTIKOROZNÍM NÁTĚREM

TRAPÉZOVÝ PLECH

VÝPIS MATERIÁLŮ

	PRVEK	ks	(m²)	(mb)	(kg/mb) (kg/m²)	CELKEM
1	SLOUPEK MSH 120/120/8	8		5,600	27,6	154,6
2	SLOUPEK MSH 120/120/8	2		0,500	27,6	13,8
3	PRŮVLAK I160	1		1,435	17,9	25,7
4	PRŮVLAK I160	1		1,385	17,9	24,8
5	PRŮVLAK I160	2		1,320	17,9	23,6
6	PRŮVLAK I200	2		1,890	26,2	49,5
7	PRŮVLAK I200	2		1,130	26,2	29,6
8	PRŮVLAK I200	2		1,630	26,2	49,3
9	PRŮVLAK I200	2		1,150	26,2	30,1
10	PRŮVLAK I160	4		9,320	17,9	166,8
11	PRŮVLAK I160	2		1,100	17,9	19,7
12	PLECH TP 50/250/1,0	1	4,0		9,81	39,2

HMOTNOST	487,7
HMOTNOST – REZERVA 10% (DROBNÝ A SPOJOVACÍ MATERIÁL)	48,8
HMOTNOST CELKEM	536,5 kg

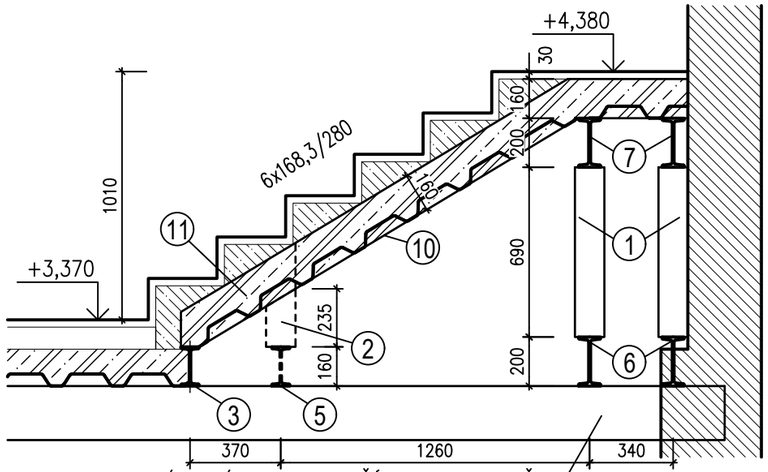

STROPNÍ NOSNÍKY I 220, VIZ. ČÁST PROJEKTU SKŘ.

HUTNÍ PROJEKT FRÝDEK-MÍSTEK a.s.

TABULKY HSV,PSV

–

STR.: 81

POL.	NORMA ZNAČKA VÝKRES	POPIS	ROZMĚR	POČET KUSŮ 1.PP	1.NP	2.NP	3.NP –VĚŽ	CELKEM
Z 31	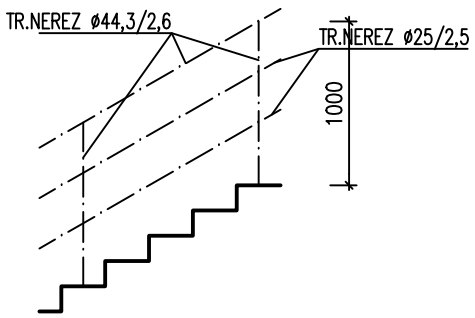 PŘED ZAHÁJENÍM VÝROBY ZÁMEČNICKÝCH VÝROBKŮ JE NUTNO PŘEMĚŘIT ROZMĚRY NA STAVBĚ !	NEREZOVÉ ZÁBRADLÍ MADLO, SLOUPKY – TRUBKA ø44,3x2,6mm VÝPLNĚ – TRUBKA ø25/2,5mm POVRCHOVÁ ÚPRAVA: NEREZ KONCE MADEL ZAVÍČKOVAT KOTVENÍ DLE NÁVRHU DODAVATELE MADLO BUDE PROVEDENO S DODRŽENÍM ZÁSAD ČSN 74 3305 (PLATNÉ ZNĚNÍ)	–	3,0	6,0	4,3	–	13,3 mb
Z 32	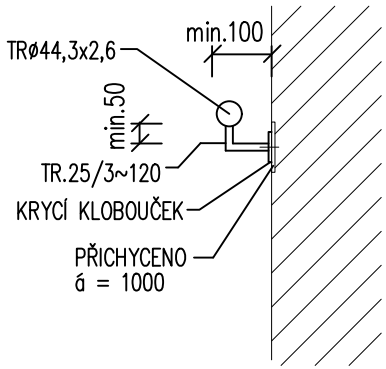 PŘED ZAHÁJENÍM VÝROBY ZÁMEČNICKÝCH VÝROBKŮ JE NUTNO PŘEMĚŘIT ROZMĚRY NA STAVBĚ !	NEREZOVÉ MADLO U SCHODIŠTĚ MADLO – TRUBKA 44,3x2,6mm POVRCHOVÁ ÚPRAVA: NEREZ KONCE MADEL ZAVÍČKOVAT KOTVENÍ DLE NÁVRHU DODAVATELE MADLO BUDE PROVEDENO S DODRŽENÍM ZÁSAD ČSN 74 3305 (PLATNÉ ZNĚNÍ)	–	19,9	27,9	27,9	24,8	100,3 mb

POL.	NORMA ZNAČKA VÝKRES	POPIS	ROZMĚR	POČET KUSŮ				
				1.PP	1.NP	2.NP	3.NP –VĚŽ	CELKEM

HUTNÍ PROJEKT FRÝDEK-MÍSTEK a.s.

Z / 33

PŮDORYS

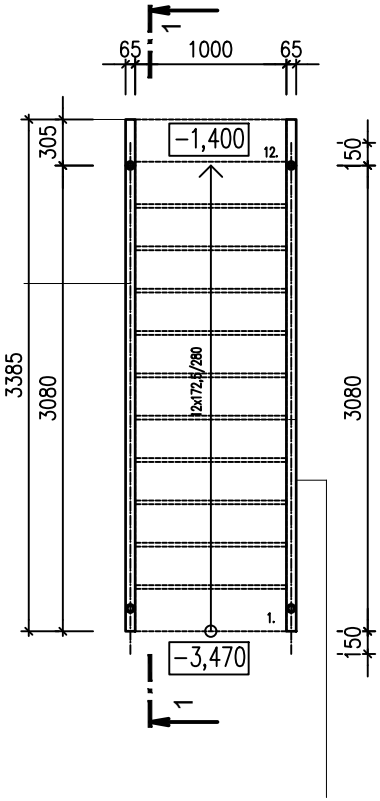

ŘEZ 1-1

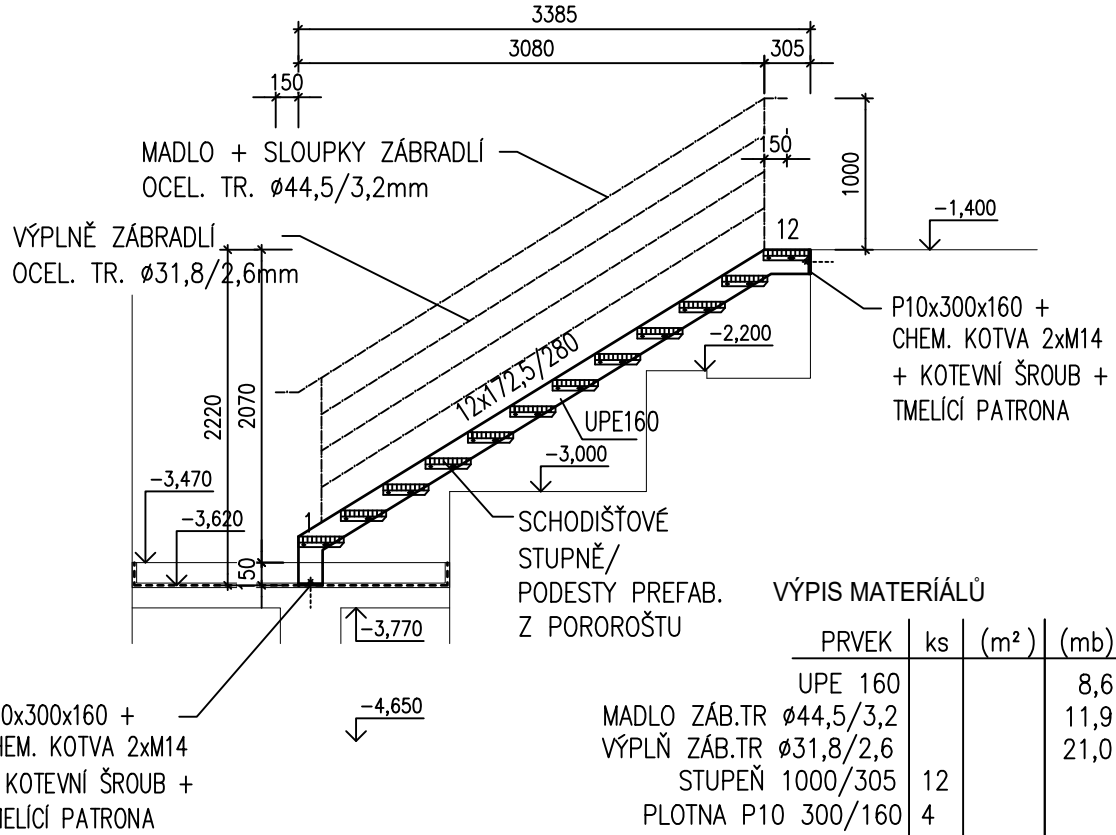

VÝPIS MATERIÁLŮ

PRVEK	ks	(m²)	(mb)	(kg/ks) (kg/mb) (kg/m²)	CELKEM
UPE 160			8,6	25,3	217,6
MADLO ZÁB.TR ø44,5/3,2			11,9	3,26	38,8
VÝPLŇ ZÁB.TR ø31,8/2,6			21,0	1,90	39,9
STUPEŇ 1000/305	12			11,13	133,6
PLOTNA P10 300/160	4			3,9	15,6
				HMOTNOST	445,5
				HMOTNOST – REZERVA 10% (DROBNÝ A SPOJOVACÍ MATERIÁL)	44,6
				HMOTNOST CELKEM	490,1 kg

POZNÁMKY

– POVRCHOVÁ ÚPRAVA – ŽÁROVĚ ZINKOVANÉ

PŘED ZAHÁJENÍM VÝROBY ZÁMEČNICKÝCH VÝROBKŮ JE NUTNO PŘEMĚŘIT ROZMĚRY NA STAVBĚ !

TABULKY HSV,PSV

–

STR.: 83

POL.	NORMA ZNAČKA VÝKRES	POPIS	ROZMĚR	POČET KUSŮ				
				1.PP	1.NP	2.NP	3.NP –VĚŽ	CELKEM
Z 34	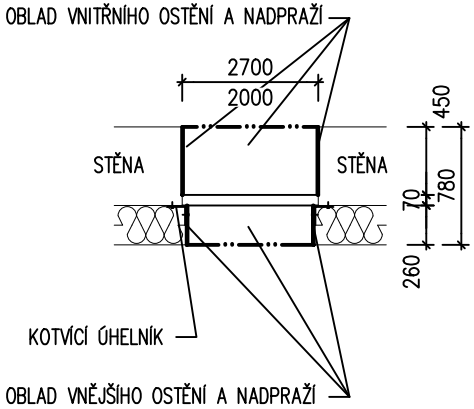 PŘED ZAHÁJENÍM VÝROBY ZÁMEČNICKÝCH VÝROBKŮ JE NUTNO PŘEMĚŘIT ROZMĚRY NA STAVBĚ !	<u>OPLÁŠTĚNÍ OKEN</u> OPLÁŠTĚNÍ VNITŘNÍCH I VNĚJŠÍCH OSTĚNÍ A NADPRAŽÍ OKNA MATERIÁL: SAMONOSNÝ VYSOKOTLAKÝ HPL LAMINÁT VHODNÝ DO EXTERIÉRU BARVA: HPL ŠEDÁ PIERRE LE LAVE PŘED OBJEDNÁNÍ SCHVÁLÍ INVESTOR VČETNĚ KOTEVNÍHO MATERIÁLU	ROZMĚR OKNA ŠxVxHL 2700x2000x780	–	3	–	–	3 ks
Z 35	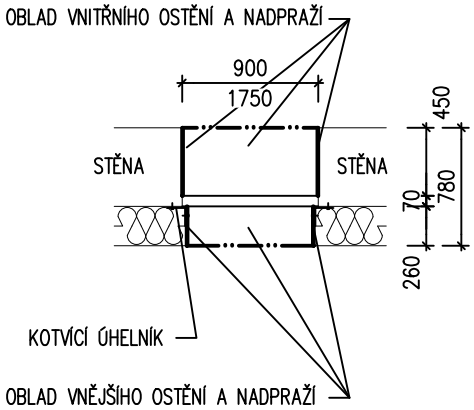 PŘED ZAHÁJENÍM VÝROBY ZÁMEČNICKÝCH VÝROBKŮ JE NUTNO PŘEMĚŘIT ROZMĚRY NA STAVBĚ !	<u>OPLÁŠTĚNÍ OKEN</u> OPLÁŠTĚNÍ VNITŘNÍCH I VNĚJŠÍCH OSTĚNÍ A NADPRAŽÍ OKNA MATERIÁL: SAMONOSNÝ VYSOKOTLAKÝ HPL LAMINÁT VHODNÝ DO EXTERIÉRU BARVA: HPL ŠEDÁ PIERRE LE LAVE PŘED OBJEDNÁNÍ SCHVÁLÍ INVESTOR VČETNĚ KOTEVNÍHO MATERIÁLU	ROZMĚR OKNA ŠxVxHL 900x1750x780	–	7	–	–	7 ks

POL.	NORMA ZNAČKA VÝKRES	POPIS	ROZMĚR	POČET KUSŮ				
				1.PP	1.NP	2.NP	3.NP –VĚŽ	CELKEM
Z 36	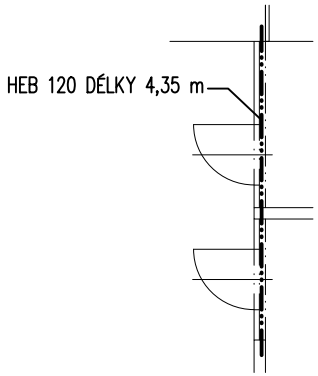 PŘED ZAHÁJENÍM VÝROBY ZÁMEČNICKÝCH VÝROBKŮ JE NUTNO PŘEMĚŘIT ROZMĚRY NA STAVBĚ !	PŘEKLAD NAD OTOVOREM Z HEB 120, DÉLKA 4,35 m CELKOVÁ HMOTNOST 117 kg	4,35 m	–	1	–	–	1 ks
Z 37	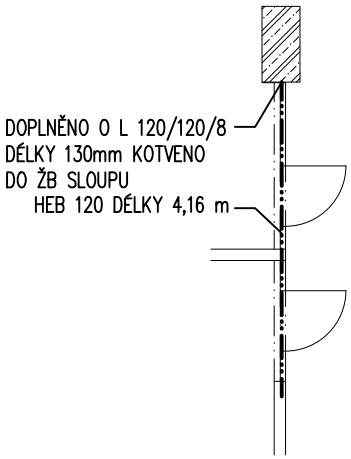 PŘED ZAHÁJENÍM VÝROBY ZÁMEČNICKÝCH VÝROBKŮ JE NUTNO PŘEMĚŘIT ROZMĚRY NA STAVBĚ !	PŘEKLAD NAD OTOVOREM Z HEB 120, DÉLKA 4,16 m HMOTNOST 112 kg DOPLNĚNO O L 120/120/8 DÉLKY 130mm KOTVENO DO ŽB SLOUPU HMOTNOST 2 kg CELKOVÁ HMOTNOST 114 kg	4,16 m	–	1	–	–	1 ks

POL.	NORMA ZNAČKA VÝKRES	POPIS	ROZMĚR	POČET KUSŮ 1.PP	1.NP	2.NP	3.NP –VĚŽ	CELKEM
Z 38	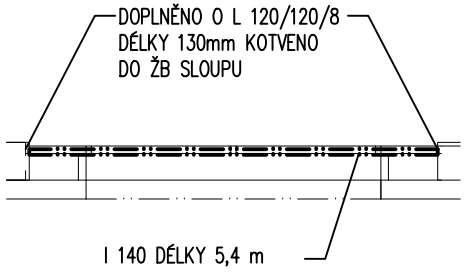 PŘED ZAHÁJENÍM VÝROBY ZÁMEČNICKÝCH VÝROBKŮ JE NUTNO PŘEMĚŘIT ROZMĚRY NA STAVBĚ !	KOTEVNÍ PROFIL PRO OKNO Z I 140, DÉLKA 5,4 m CELKOVÁ HMOTNOST 78 kg DOPLNĚNO O L 120/120/8 DÉLKY 130mm KOTVENO DO ŽB SLOUPU HMOTNOST 2 kg CELKOVÁ HMOTNOST 80 kg	5,4 m	–	–	2	–	2 ks
Z 39	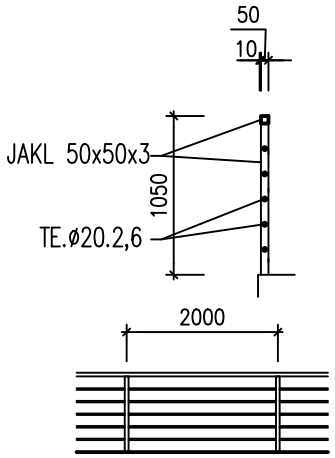 PŘED ZAHÁJENÍM VÝROBY ZÁMEČNICKÝCH VÝROBKŮ JE NUTNO PŘEMĚŘIT ROZMĚRY NA STAVBĚ !	ZÁBRADLÍ NA RAMPÁCH A TERASE VÝŠKA ZÁBRADLÍ V=1050mm ZÁBRADLÍ BUDE K TERASE KOTVENO SHORA – CHEMICKÉ KOTVY DO BETONU. ÚPRAVA POVRCHU POZINK. OCEL. BARVA DLE VÝBĚRU INVESTORA. ZÁBRADLÍ BUDE PROVEDENO S DODRŽENÍM ZÁSAD ČSN 74 3305 (PLATNÉ ZNĚNÍ).	18,3 bm	–	1	–	–	1 KS

POL.	NORMA ZNAČKA VÝKRES	POPIS	ROZMĚR	POČET KUSŮ				
				1.PP	1.NP	2.NP	3.NP –VĚŽ	CELKEM
Z 40	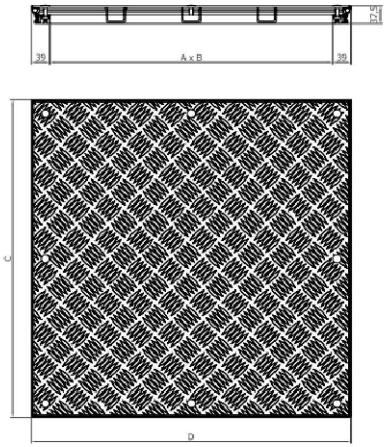 PŘED ZAHÁJENÍM VÝROBY ZÁMEČNICKÝCH VÝROBKŮ JE NUTNO PŘEMĚŘIT ROZMĚRY NA STAVBĚ !	KRYT KANALIZAČNÍ ŠACHTY SYSTÉMOVÝ KRYT Z HLINÍKOVÉ SLITINY SOUČÁSTÍ KRYTU JE RÁM KOTVENÝ DO BETONOVÉ KCE PODLAHY POVRCHOVÁ ÚPRAVA KRYTU JE SLZIČKOVÝ PLECH ROZMĚR 800/1000mm CELKOVÝ ROZMĚR 878/1078mm HMOTNOST 19,8 kg TŘ.ZATÍŽENÍ A15 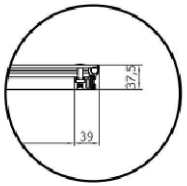	800/1000	5	–	–	–	5 ks
Z 41		STĚNOVÁ PROTIPOŽÁRNÍ VĚTRACÍ MŘÍŽKA ROZMĚR 200/200mm POŽÁRNÍ ODOLNOST EI15	200/200	–	–	1	–	1 ks

HUTNÍ PROJEKT
FRÝDEK-MÍSTEK a.s.

TABULKY HSV,PSV

–

POL.	NORMA ZNAČKA VÝKRES	POPIS	ROZMĚR	POČET KUSŮ 1.PP	1.NP	2.NP	3.NP –VĚŽ	CELKEM
Z 42				–	1	–	–	1 KS

PŮDORYS

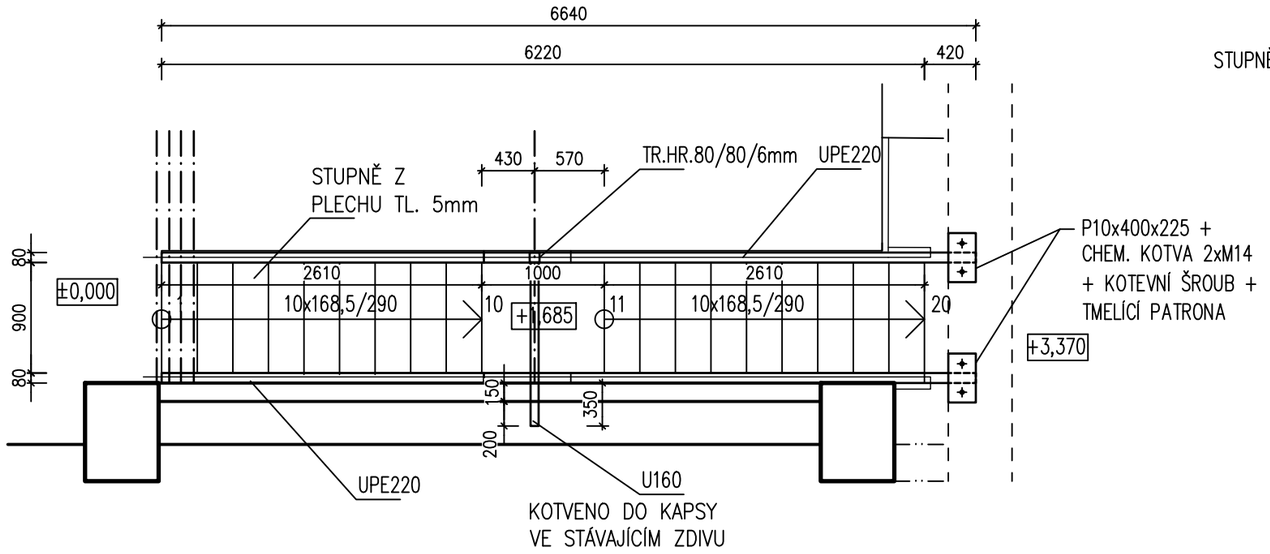

PŘÍČNÝ ŘEZ

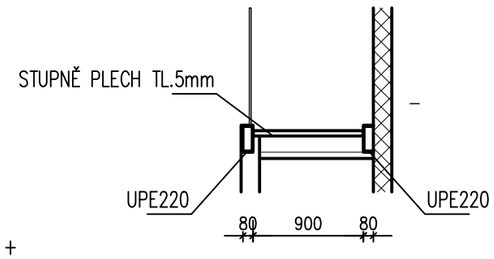

DETAILY STUPŇŮ

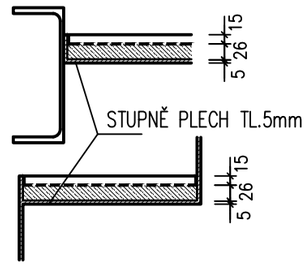

POZNÁMKY

- POVRCHOVÁ ÚPRAVA – ŽÁROVĚ ZINKOVANÉ

- KONSTRUKCE SCHODIŠTĚ MUSÍ SPLŇOVAT POŽADAVKY DLE ČSN 73 4130, ZÁBRADLÍ DLE ČSN 74 3305.
- REALIZACE BUDE PROVÁDĚNA DLE VÝROBNÍ DOKUMENTACE DODAVATELE !
- PROKLENÉ ZÁBRADLÍ SYSTÉMOVÉ HLINÍKOVÉ HRANATÉ VČETNĚ KOTVENÍ MADEL, DRŽÁKŮ, ZÁSLEPE, APOD. SKLO BEZP. TRVZENÉ 4.4.2

PODÉLNÝ ŘEZ

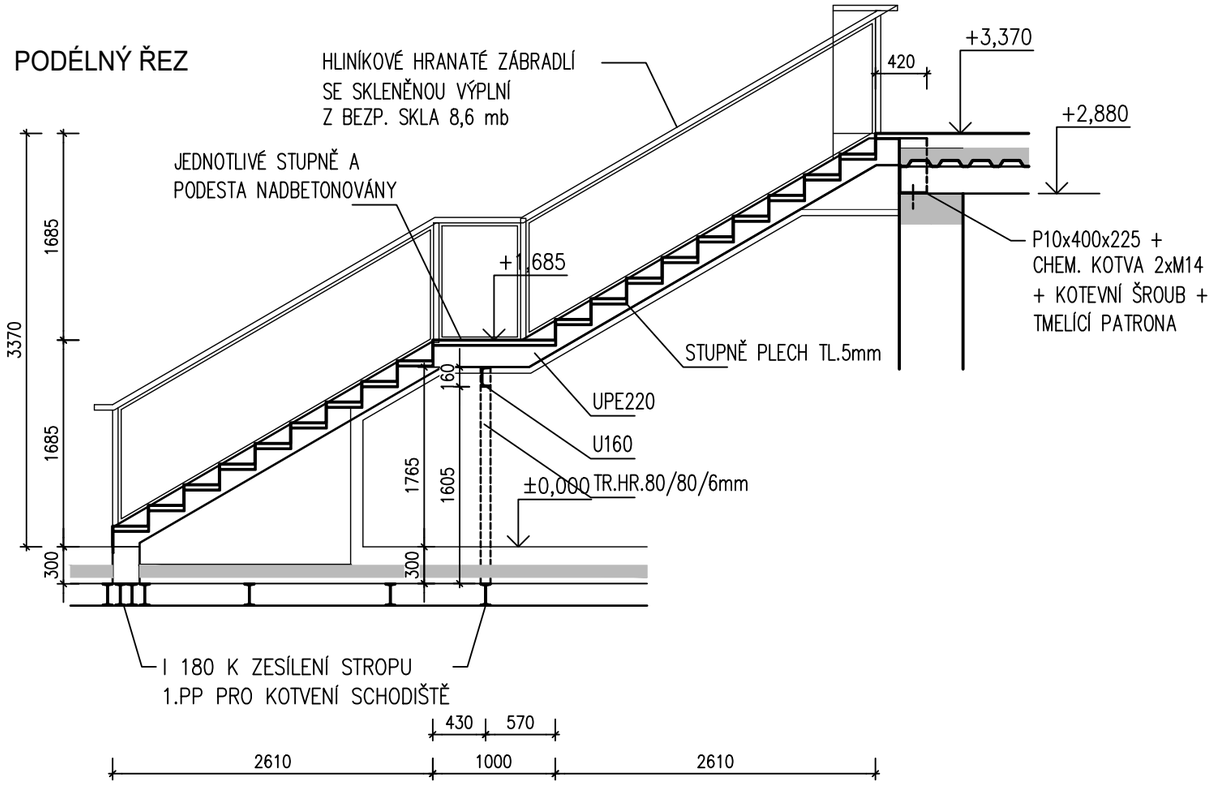

VÝPIS MATERIÁLŮ

PRVEK	ks	(m²)	(mb)	(kg/mb) (kg/m²)	CELKEM
UPE 220			16,8	27,2	457,0
U 160			1,4	18,8	26,3
TR.HR. 80/80/6			1,8	13,8	25,0
PLECH TL.5mm		10,3		40,0	412,0
PLOTNA P10 400/225	2	0,09		80,0	7,2
				HMOTNOST	927,5
HMOTNOST – REZERVA 10% (DROBNÝ A SPOJOVACÍ MATERIÁL)					92,8
				HMOTNOST CELKEM	1020,3 kg

POL.	NORMA ZNAČKA VÝKRES	POPIS	ROZMĚR	POČET KUSŮ				
				1.PP	1.NP	2.NP	3.NP –VĚŽ	CELKEM
Z 43		SVÍTÍCÍÁ NÁPIS – VÝŠKA PÍSMEN 3,7m – JEDNOTLIVÉ KORPUSY PÍSMEN SVAŘENÉ Z HLINÍKOVÉHO PLECHU – ZÁDA PLECH TL.5mm, BOČNICE PLECH 2mm, HLOUBKA BOČNIC 150mm – POVRCHOVÁ ÚPRAVA VNITŘNÍ A VNĚJŠÍ VYPALOVANÝ LAK – ČELNÍ PLOCHA OPÁLOVÉ PLEXISKLO TL. 5mm, UPEVNĚNO K BOČNICÍM KOVOVÝM RÁMĚČKEM – OSAZENÍ LED MODULY UVNITŘ PÍSMEN, TRAFA MIMO NÁPIS, PÍSMENA SVÍTÍ DOPŘEDU – KOTVENÍ KONZOLAMI S PŘÍRUBAMI V HORNÍ A DOLNÍ ČÁSTI PÍSMEN (3–4ks/PÍSMENO), BUDE UPŘESNĚNO PO URČENÍ DODAVATELE	soubor	–	1	–	–	1 ks

POL.	NORMA ZNAČKA VÝKRES	POPIS	ROZMĚR	POČET KUSŮ				
				1.PP	1.NP	2.NP	3.NP –VĚŽ	CELKEM
Z/44	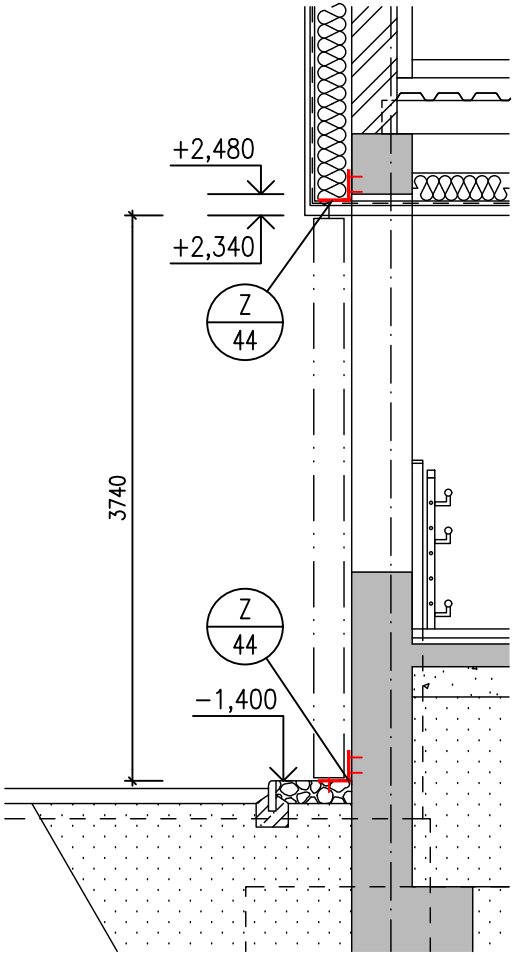	KOTVENÍ PÍSMEN NÁPISU – Z OCELOVÝCH L PROFILŮ KOTVENÝCH DO ŽB PRŮVLAKU ČI ZÁKLADOVÉHO PÁSU POMOCÍ CHEMICKÝCH KOTEV – Z PROFILŮ L 200x200x14, DÉLKY 200mm – HMOTNOST 1KS – 8,6kg – ODHADOVANÝ POČET KOTEV 48ks – CELKOVÁ HMOTNOST I S KOTEVNÍM MATERIÁLEM (+20%)– 495,4kg	L 200x200x14 DÉLKY 200mm	48	–	–	–	48 ks

PŘED ZAHÁJENÍM VÝROBY ZÁMEČNICKÝCH VÝROBKŮ JE NUTNO PŘEMĚŘIT ROZMĚRY NA STAVBĚ !

HUTNÍ PROJEKT FRÝDEK-MÍSTEK a.s.

TABULKY HSV,PSV

–

POL.	NORMA ZNAČKA VÝKRES	POPIS	ROZMĚR	POČET KUSŮ				
				1.PP	1.NP	2.NP	3.NP –VĚŽ	CELKEM
Z / 45	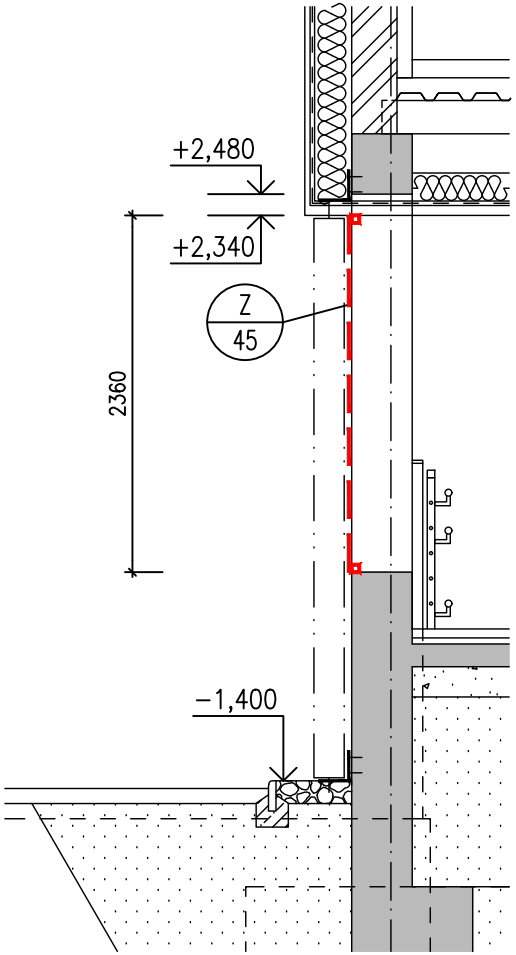	PLECHOVÉ VÝPLNĚ – VÝPLNĚ Z DĚROVANÉHO PLECHU – V PLECHU KRUHOVÉ OTVORY PRRŮMĚR 10mm, ROZTEČ 15mm – PŘESNÝ TYP URČÍ INVESTOR – OBVODOVÝ RÁM SOUČÁSTÍ DODÁVKY VÝPLNÍ – Z OCELOVÉHO PLECHU S BAREVNOU ÚPRAVOU – BAREVNOST RAL 9005 – UPŘESNÍ INVESTOR 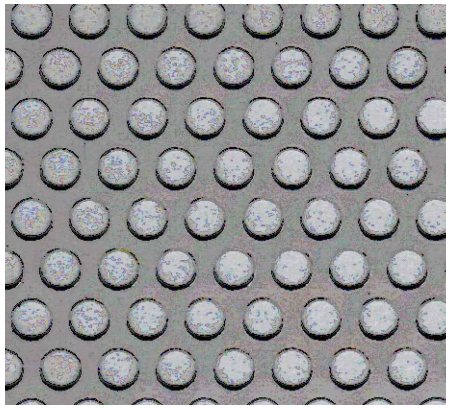	29500/2360	–	1	–	–	1 ks

PŘED ZAHÁJENÍM VÝROBY ZÁMEČNICKÝCH VÝROBKŮ JE NUTNO PŘEMĚŘIT ROZMĚRY NA STAVBĚ !

HUTNÍ PROJEKT
FRÝDEK-MÍSTEK a.s.

TABULKY HSV,PSV

–