- REALIZACE BUDE PROVÁDĚNA DLE DÍLENSKÉ DOKUMENTACE !
- VÝBĚR VÝROBKŮ (DVEŘE, VYBAVENÍ...) MUSÍ BÝT ODSOUHLASEN INVESTOREM !
- PŘESNOU SPECIFIKACI A BAREVNÉ ŘEŠENÍ DVEŘÍ PROVEDE INVESTOR PŘI REALIZACI !
- VEŠKERÉ ROZMĚRY PRVKŮ A ROZMĚRY OTVORŮ PRO VÝPLNĚ MUSÍ BÝT PŘED ZAHÁJENÍM VÝROBY OVĚŘENY NA STAVBĚ !

±0 ≙ 158,800 m.n.m BPV

"DOKUMENTACE JE DUŠEVNÍM MAJETKEM FIRMY HUTNÍ PROJEKT Frýdek-Místek a.s. A NESMÍ BÝT POUŽITA BEZ JEJÍHO VĚDOMÍ."

a)				
OZN.	ZMĚNA	DATUM	PROVEDL	KONTROLA

VYPRACOVAL	ING. JIŘÍ KADLČÍK	HUTNÍ PROJEKT FRÝDEK-MÍSTEK	
PROJEKTANT	ING. JIŘÍ KADLČÍK	HUTNÍ PROJEKT Frýdek-Místek a.s.	
SCHVÁLIL	ING. MICHAL ONDROUŠEK		
KONTROLOVAL	ING. ROMAN SLUNEČKO	**DATUM**	10/2023
INVESTOR	Město Břeclav	**ÚČEL**	PROVÁDĚNÍ STAVBY
MÍSTO STAVBY	Fibichova 3385/1, 690 02 Břeclav		
STAVBA	PD - REKONSTRUKCE MĚSTSKÉHO KOUPALIŠTĚ V BŘECLAVI	**Č. ZAK.**	11210-003-001
		ARCHIVNÍ ČÍSLO	**HP4-4-101227**
SO03 ZÁZEMÍ VENKOVNÍHO BAZÉNU ARCHITEKTONICKO STAVEBNÍ ŘEŠENÍ		**LISTŮ** 1	**POČET A4** 35
SEZNAM PODROBNOSTÍ		**MĚŘÍTKO** -	**POŘADOVÉ Č.** **10**

POL.	NORMA ZNAČKA VÝKRES	POPIS	ROZMĚR	POČET KUSŮ CELKEM
T/1	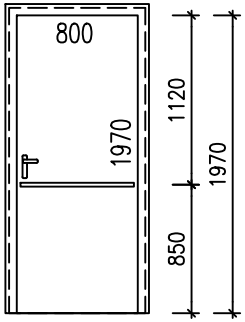 PŘED ZAHÁJENÍM VÝROBY VÝPLNÍ OTVORŮ JE NUTNO PŘEMĚŘIT ROZMĚRY OTVORŮ NA STAVBĚ !	<u>VNITŘNÍ LAMINÁTOVÉ DVEŘE DO MOKRA</u> DVEŘE JEDNOKŘÍDLOVÉ, OTOČNÉ, PLNÉ, HLADKÉ MATERIÁL: VYSOKOTLAKÝ LAMINÁT HPL BAREVNOST: DLE VÝBĚRU INVESTORA ZÁRUBEŇ: DO OBLOŽKOVÉ ZÁRUBNĚ Z ELOXOVANÉHO PŘÍRODNÍHO HLINÍKU NA TL. ZDIVA 150mm KOVÁNÍ DVEŘÍ: HLINÍK – OBOUSTRANNÁ KLIKA, VLOŽKOVÝ ZÁMEK DOPLŇKY: BEZ PRAHU, DVEŘNÍ ZARÁŽKA POŽÁRNÍ ODOLNOST: NEPOŽADOVÁNO DVEŘE V 1.35b I 1.26a VYBAVENY VODOROVNÝM MADLEM DLE VYHLÁŠKY 398/2009 Sb.	800/1970	1 KS/P 1 KS/L
T/2	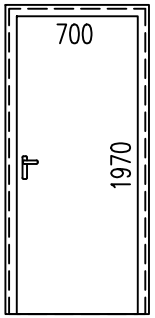 PŘED ZAHÁJENÍM VÝROBY VÝPLNÍ OTVORŮ JE NUTNO PŘEMĚŘIT ROZMĚRY OTVORŮ NA STAVBĚ !	<u>VNITŘNÍ LAMINÁTOVÉ DVEŘE DO MOKRA</u> DVEŘE JEDNOKŘÍDLOVÉ, OTOČNÉ, PLNÉ, HLADKÉ MATERIÁL: VYSOKOTLAKÝ LAMINÁT HPL BAREVNOST: DLE VÝBĚRU INVESTORA ZÁRUBEŇ: DO OBLOŽKOVÉ ZÁRUBNĚ Z ELOXOVANÉHO PŘÍRODNÍHO HLINÍKU NA TL. ZDIVA 150mm KOVÁNÍ DVEŘÍ: HLINÍK – OBOUSTRANNÁ KLIKA, VLOŽKOVÝ ZÁMEK DOPLŇKY: BEZ PRAHU, DVEŘNÍ ZARÁŽKA POŽÁRNÍ ODOLNOST: NEPOŽADOVÁNO	700/1970	1 KS/L

HUTNÍ PROJEKT FRÝDEK-MÍSTEK a.s.

TABULKY HSV,PSV

–

POL.	NORMA ZNAČKA VÝKRES	POPIS	ROZMĚR	POČET KUSŮ CELKEM
T/3	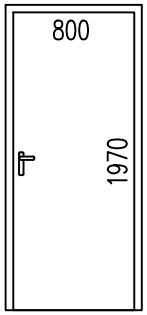 PŘED ZAHÁJENÍM VÝROBY VÝPLNÍ OTVORŮ JE NUTNO PŘEMĚŘIT ROZMĚRY OTVORŮ NA STAVBĚ !	<u>VNITŘNÍ DŘEVĚNÉ DVEŘE</u> DVEŘE JEDNOKŘÍDLOVÉ, OTOČNÉ, PLNÉ, HLADKÉ MATERIÁL: LAMINÁT CPL BAREVNOST: UPŘESNÍ INVESTOR ZÁRUBEŇ: JEDNODÍLNÁ OCELOVÁ LISOVANÁ, DO ZDĚNÉ STĚNY TL.150mm, KOVÁNÍ DVEŘÍ: HLINÍK – OBOUSTRANNÁ KLIKA, VLOŽKOVÝ ZÁMEK DOPLŇKY: BEZ PRAHU, DVEŘNÍ ZARÁŽKA U DVEŘÍ DO M.Č.1.05 A 1.06 BUDE DOPLNĚNA DVEŘNÍ MŘÍŽKA O ROZM. 400x300mm; U M.Č. 1.15 O ROZM.400x400mm; U M.Č. 1.17 O ROZM.400x200mm POŽÁRNÍ ODOLNOST: –	800/1970	1 KS/P 8 KS/L
T/4	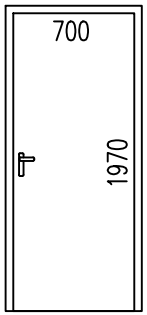 PŘED ZAHÁJENÍM VÝROBY VÝPLNÍ OTVORŮ JE NUTNO PŘEMĚŘIT ROZMĚRY OTVORŮ NA STAVBĚ !	<u>VNITŘNÍ DŘEVĚNÉ DVEŘE</u> DVEŘE JEDNOKŘÍDLOVÉ, OTOČNÉ, PLNÉ, HLADKÉ MATERIÁL: LAMINÁT CPL BAREVNOST: UPŘESNÍ INVESTOR ZÁRUBEŇ: JEDNODÍLNÁ OCELOVÁ LISOVANÁ, DO ZDĚNÉ STĚNY TL.150mm, BARVA BÍLÁ (UPŘESNÍ INVESTOR) KOVÁNÍ DVEŘÍ: NEREZ – OBOUSTRANNÁ KLIKA, VLOŽKOVÝ ZÁMEK DOPLŇKY: DVEŘNÍ ZARÁŽKA, S PRAHEM NEBO PŘECHODOVOU U DVEŘÍ DO M.Č.1.09, 1.10, 1.12, 1.13, 1.19, 1.20 BUDE DOPLNĚNA DVEŘNÍ MŘÍŽKA O ROZM. 400x200mm POŽÁRNÍ ODOLNOST: NEPOŽADOVÁNO	700/1970	4 KS/P 5 KS/L

POL.	NORMA ZNAČKA VÝKRES	POPIS	ROZMĚR	POČET KUSŮ CELKEM
T/5		SYSTÉM PŘEVLÉKACÍCH KABINEK – VENKOVNÍ ZASTŘEŠENÝ PROSTOR JE PROJEKČNĚ I ROZPOČTOVĚ SOUČÁSTÍ PROJEKTU INTERIÉRU V SO02	DLE NÁKRESU	1 SOUBOR

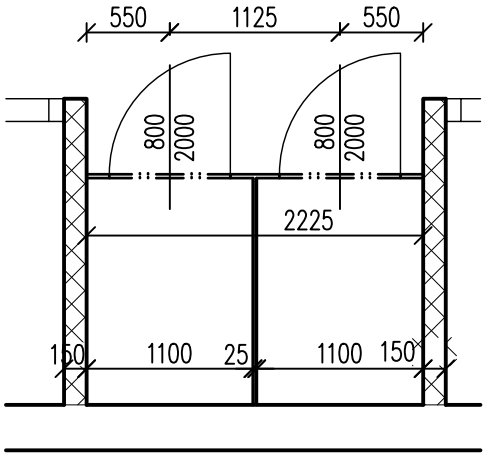

HUTNÍ PROJEKT FRÝDEK-MÍSTEK a.s.

TABULKY HSV,PSV

–

STR.: 03

POL.	NORMA ZNAČKA VÝKRES	POPIS	ROZMĚR	POČET KUSŮ CELKEM
T 6	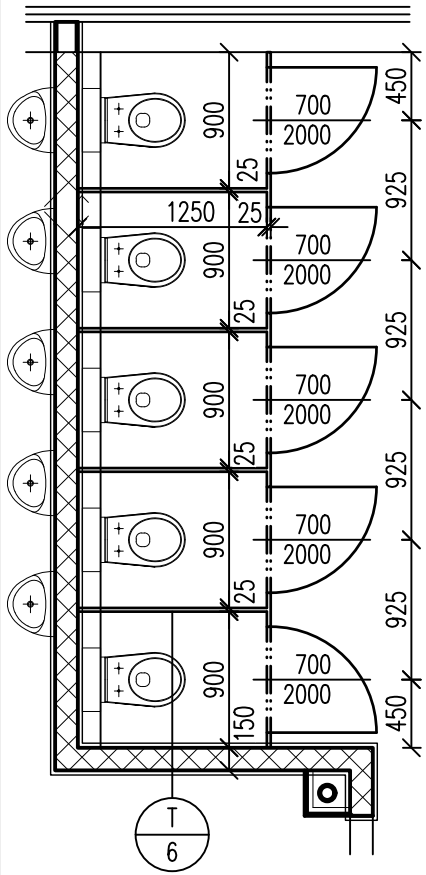	VNITŘNÍ SYSTÉM WC KABINEK JE PROJEKČNĚ I ROZPOČTOVĚ SOUČÁSTÍ PROJEKTU INTERIÉRU V S002	DLE NÁKRESU	1 SOUBOR

PŘED ZAHÁJENÍM VÝROBY JE NUTNO
PŘEMĚŘIT ROZMĚRY NA STAVBĚ !

HUTNÍ PROJEKT
FRÝDEK-MÍSTEK a.s.

TABULKY HSV,PSV

–

STR.: 04

POL.	NORMA ZNAČKA VÝKRES	POPIS	ROZMĚR	POČET KUSŮ CELKEM
T/7	PŘED ZAHÁJENÍM VÝROBY JE NUTNO PŘEMĚŘIT ROZMĚRY NA STAVBĚ !	VNITŘNÍ SYSTÉM WC KABINEK JE PROJEKČNĚ I ROZPOČTOVĚ SOUČÁSTÍ PROJEKTU INTERIÉRU V S002	DLE NÁKRESU	1 SOUBOR

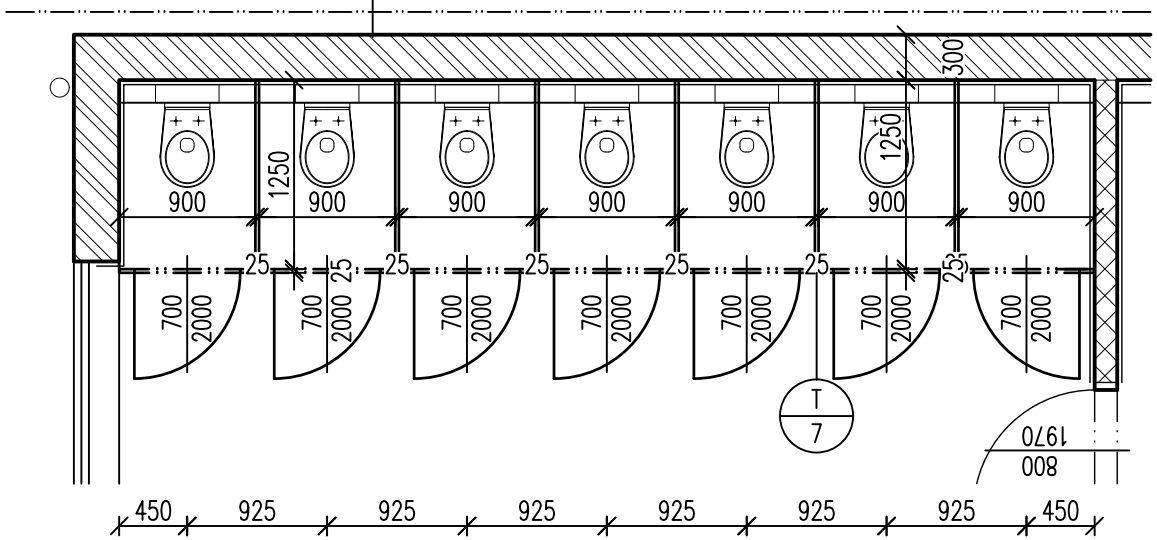

HUTNÍ PROJEKT FRÝDEK-MÍSTEK a.s.

TABULKY HSV,PSV

–

STR.: 05

POL.	NORMA ZNAČKA VÝKRES	POPIS	ROZMĚR	POČET KUSŮ CELKEM
T 8	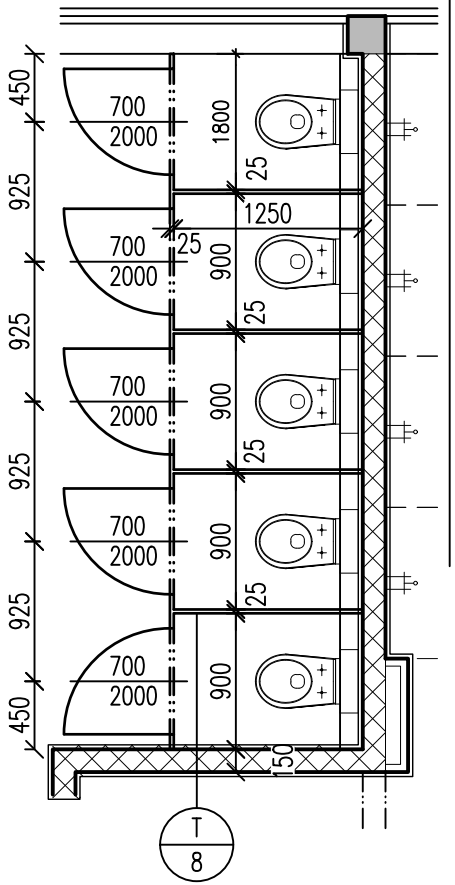	VNITŘNÍ SYSTÉM WC KABINEK JE PROJEKČNĚ I ROZPOČTOVĚ SOUČÁSTÍ PROJEKTU INTERIÉRU V S002	DLE NÁKRESU	1 SOUBOR

PŘED ZAHÁJENÍM VÝROBY JE NUTNO
PŘEMĚŘIT ROZMĚRY NA STAVBĚ !

HUTNÍ PROJEKT
FRÝDEK-MÍSTEK a.s.

TABULKY HSV,PSV

–

POL.	NORMA ZNAČKA VÝKRES	POPIS	ROZMĚR	POČET KUSŮ CELKEM
T 9	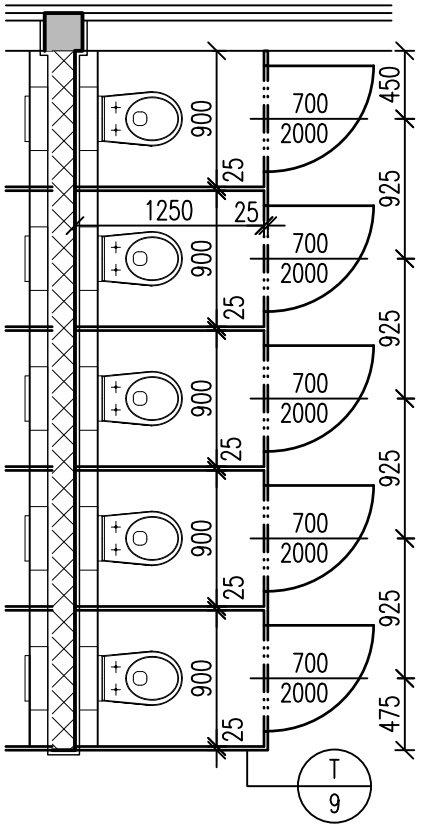	VNITŘNÍ SYSTÉM WC KABINEK JE PROJEKČNĚ I ROZPOČTOVĚ SOUČÁSTÍ PROJEKTU INTERIÉRU V S002	DLE NÁKRESU	1 SOUBOR

PŘED ZAHÁJENÍM VÝROBY JE NUTNO PŘEMĚŘIT ROZMĚRY NA STAVBĚ !

POL.	NORMA ZNAČKA VÝKRES	POPIS	ROZMĚR	POČET KUSŮ CELKEM
T 10	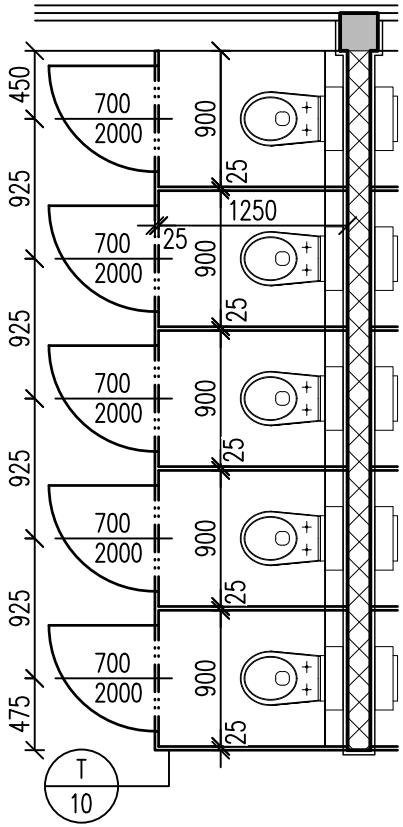	VNITŘNÍ SYSTÉM WC KABINEK JE PROJEKČNĚ I ROZPOČTOVĚ SOUČÁSTÍ PROJEKTU INTERIÉRU V S002	DLE NÁKRESU	1 SOUBOR

PŘED ZAHÁJENÍM VÝROBY JE NUTNO
PŘEMĚŘIT ROZMĚRY NA STAVBĚ !

POL.	NORMA ZNAČKA VÝKRES	POPIS	ROZMĚR	POČET KUSŮ CELKEM
T 11		VNITŘNÍ SYSTÉM WC KABINEK JE PROJEKČNĚ I ROZPOČTOVĚ SOUČÁSTÍ PROJEKTU INTERIÉRU V S002		
	PŘED ZAHÁJENÍM VÝROBY JE NUTNO PŘEMĚŘIT ROZMĚRY NA STAVBĚ !		DLE NÁKRESU	1 SOUBOR

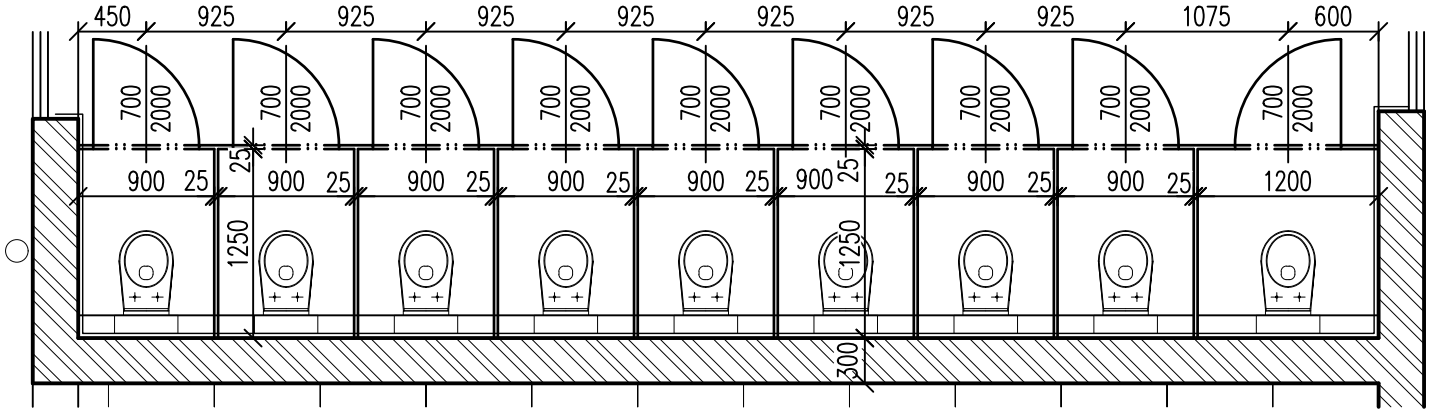

HUTNÍ PROJEKT FRÝDEK-MÍSTEK a.s.

TABULKY HSV,PSV

–

POL.	NORMA ZNAČKA VÝKRES	POPIS	ROZMĚR	POČET KUSŮ CELKEM
T 12	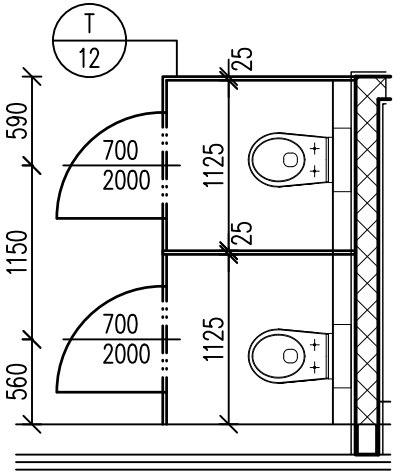	VNITŘNÍ SYSTÉM WC KABINEK JE PROJEKČNĚ I ROZPOČTOVĚ SOUČÁSTÍ PROJEKTU INTERIÉRU V S002	DLE NÁKRESU	1 SOUBOR

PŘED ZAHÁJENÍM VÝROBY JE NUTNO
PŘEMĚŘIT ROZMĚRY NA STAVBĚ !

POL.	NORMA ZNAČKA VÝKRES	POPIS	ROZMĚR	POČET KUSŮ CELKEM
T 13	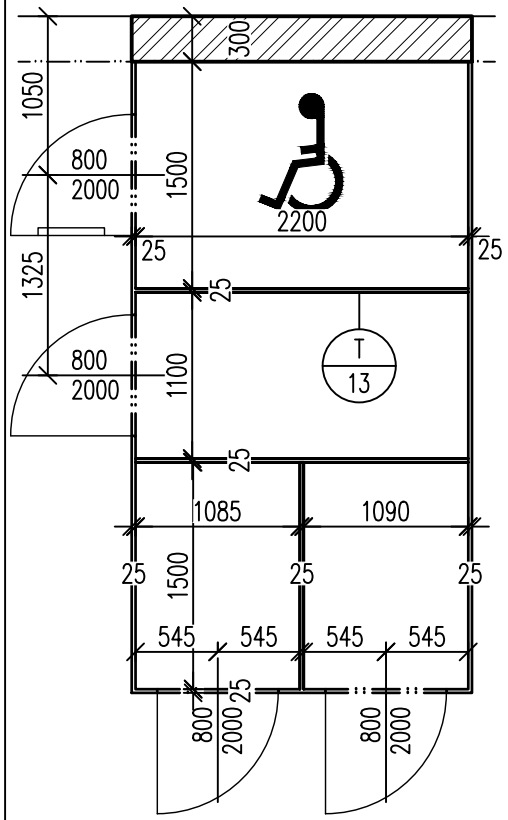	SYSTÉM PŘEVLÉKACÍCH KABINEK – VENKOVNÍ ZASTŘEŠENÝ PROSTOR JE PROJEKČNĚ I ROZPOČTOVĚ SOUČÁSTÍ PROJEKTU INTERIÉRU V S002	DLE NÁKRESU	1 SOUBOR

PŘED ZAHÁJENÍM VÝROBY JE NUTNO PŘEMĚŘIT ROZMĚRY NA STAVBĚ !

HUTNÍ PROJEKT FRÝDEK-MÍSTEK a.s.

TABULKY HSV,PSV

–

STR.: 11a

POL.	NORMA ZNAČKA VÝKRES	POPIS	ROZMĚR	POČET KUSŮ CELKEM
T 14	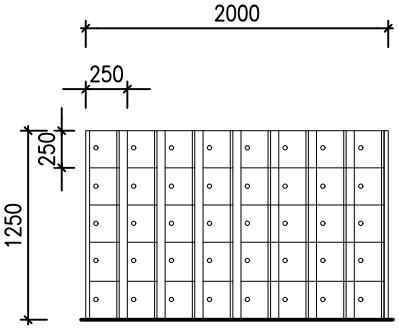	SESTAVA 40 KS SKŘÍNĚK NA CENNOSTI JE PROJEKČNĚ I ROZPOČTOVĚ SOUČÁSTÍ PROJEKTU INTERIÉRU V S002	2000/1250/250	1 KS

HUTNÍ PROJEKT FRÝDEK-MÍSTEK a.s.

TABULKY HSV,PSV

–

STR.:11b

POL.	NORMA ZNAČKA VÝKRES	POPIS	ROZMĚR	POČET KUSŮ CELKEM
P 1	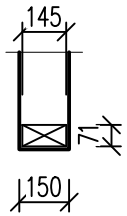	KERAMICKÝ PŘEKLAD 1x PŘEKLAD 71x145x1250mm	1x145x71x1250	25 KS
P 2	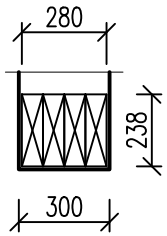	KERAMICKÝ PŘEKLAD 4x PŘEKLAD 70x238x1500mm	4x70x238x1500	2 KS
P 3	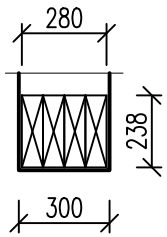	KERAMICKÝ PŘEKLAD 4x PŘEKLAD 70x238x1250mm	4x70x238x1250	2 KS
P 4	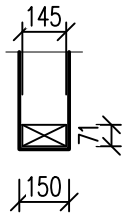	KERAMICKÝ PŘEKLAD 1x PŘEKLAD 71x145x1750mm	1x145x71x1750	2 KS

HUTNÍ PROJEKT FRÝDEK-MÍSTEK a.s.

TABULKY HSV,PSV

–

POL.	NORMA ZNAČKA VÝKRES	POPIS	ROZMĚR	POČET KUSŮ CELKEM
P 5	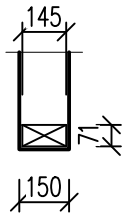	KERAMICKÝ PŘEKLAD 1x PŘEKLAD 71x145x1500mm	1x145x71x1500	1 KS

HUTNÍ PROJEKT FRÝDEK-MÍSTEK a.s.

TABULKY HSV,PSV

–

POL.	NORMA ZNAČKA VÝKRES	POPIS	ROZMĚR	POČET KUSŮ CELKEM
K 1	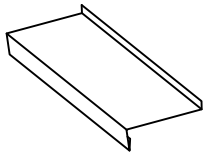	OPLECHOVÁNÍ PARAPETU HLINÍKOVÝ PLECH OCHRANNOU BAREVNOU VRSTVOU VČETNĚ KOTEVNÍCH PRVKŮ BAREVNÁ ÚPRAVA : RAL 7016 (UPŘESNÍ INVESTOR) VYROBENO V SOULADU S ČSN 73 3610	RŠ 170	73,0 bm
K 2	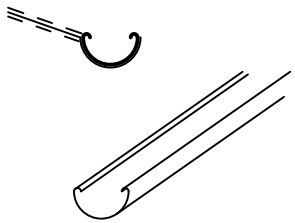	PODOKAPNÍ ŽLAB PŮLKRUHOVÝ ø240mm S VNITŘNÍMI NAVÁLKAMI ŽÁROVĚ POZINKOVANÝ PLECH S OCHRANNOU BAREVNOU VRSTVOU TLOUŠŤKA 0,7mm BAREVNÁ ÚPRAVA : BUDE UPŘESNĚNA INVESTOREM VČETNĚ HRDEL, ŽLAB. KOTLÍKŮ, HÁKŮ atd. VYROBENO V SOULADU S ČSN 73 3610	RŠ 500	83,0 bm
K 3	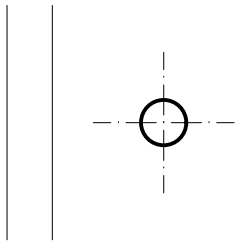	ODPADNÍ TROUBA ø125mm VČ. KOTVÍCÍCH OBJÍMEK ŽÁROVĚ POZINKOVANÝ PLECH S OCHRANNOU BAREVNOU VRSTVOU TLOUŠŤKA 0,7mm BAREVNÁ ÚPRAVA : BUDE UPŘESNĚNA INVESTOREM VČETNĚ ODSKOKŮ, KOLEN ATD. VYROBENO V SOULADU S ČSN 73 3610	RŠ 400	28,0 bm
K 4	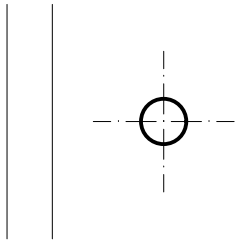	ODPADNÍ TROUBA ø150mm VČ. KOTVÍCÍCH OBJÍMEK ŽÁROVĚ POZINKOVANÝ PLECH S OCHRANNOU BAREVNOU VRSTVOU TLOUŠŤKA 0,7mm BAREVNÁ ÚPRAVA : BUDE UPŘESNĚNA INVESTOREM VČETNĚ ODSKOKŮ, KOLEN ATD. VYROBENO V SOULADU S ČSN 73 3610	RŠ 500	10,0 bm

POL.	NORMA ZNAČKA VÝKRES	POPIS	ROZMĚR	POČET KUSŮ CELKEM
K 5	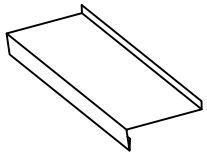	OPLECHOVÁNÍ PARAPETU ŽÁROVĚ POZINKOVANÝ PLECH OCHRANNOU BAREVNOU VRSTVOU VČETNĚ KOTEVNÍCH PRVKŮ BAREVNÁ ÚPRAVA : RAL 7016 (UPŘESNÍ INVESTOR) VYROBENO V SOULADU S ČSN 73 3610	RŠ 320	160,0 bm
K 6		OPLECHOVÁNÍ NAD PODOKAPNÍM ŽLABEM (OKAPNICE) VČETNĚ KOTEVNÍCH PRVKŮ POPLASTOVANÝ PLECH TLOUŠŤKA 0,6mm BAREVNÁ ÚPRAVA : ŠEDÁ VYROBENO V SOULADU S ČSN 73 3610	RŠ 250	83,5 bm
K 7	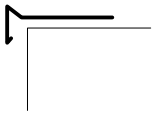	ZÁVĚTRNÁ LIŠTA VČETNĚ KOTEVNÍCH PRVKŮ POPLASTOVANÝ PLECH TLOUŠŤKA 0,6mm BAREVNÁ ÚPRAVA : ŠEDÁ VYROBENO V SOULADU S ČSN 73 3610	RŠ 250	130,5 bm

HUTNÍ PROJEKT
FRÝDEK-MÍSTEK a.s.

POL.	NORMA ZNAČKA VÝKRES	POPIS	ROZMĚR	POČET KUSŮ CELKEM
Z/1	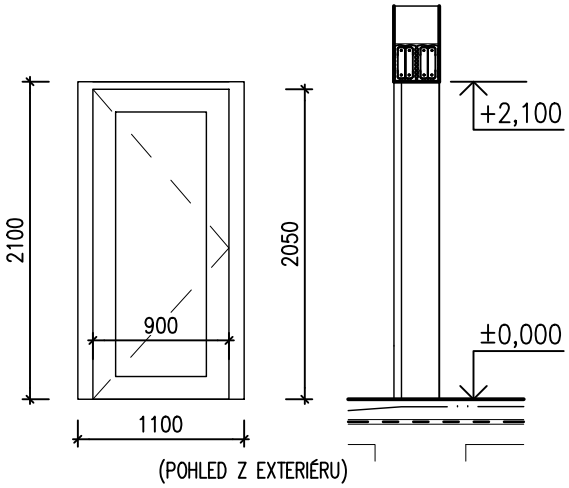 PŘED ZAHÁJENÍM VÝROBY VÝPLNÍ OTVORŮ JE NUTNO PŘEMĚŘIT ROZMĚRY OTVORŮ NA STAVBĚ !	JEDNOKŘÍDLOVÉ DVEŘE HLINÍKOVÉ DVEŘE S PLNOU VÝPLNÍ OTOČNÉ Ud=0,8 W/m².K (CELÝCH DVEŘÍ VČETNĚ RÁMU) BARVA: RAL 7016 ANTRACIT – UPŘESNÍ INVESTOR KOVÁNÍ DVEŘÍ – SYSTÉMOVÁ KLIKA, BEZP. ZÁMEK DOPLŇKY: –	OTVOR 1100/2100	1 KS/P 1 KS/L
Z/2	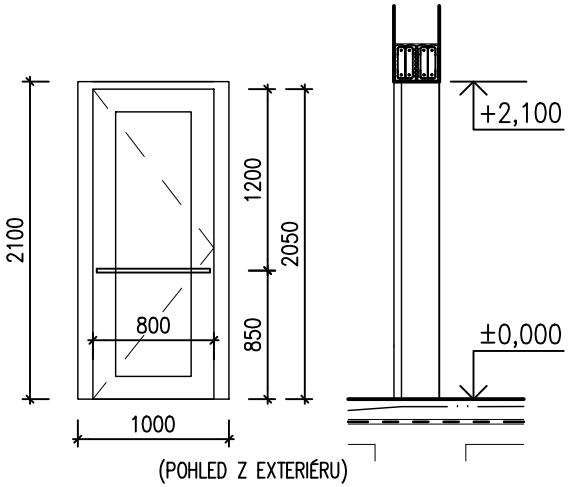 PŘED ZAHÁJENÍM VÝROBY VÝPLNÍ OTVORŮ JE NUTNO PŘEMĚŘIT ROZMĚRY OTVORŮ NA STAVBĚ !	JEDNOKŘÍDLOVÉ DVEŘE HLINÍKOVÉ DVEŘE S PLNOU VÝPLNÍ OTOČNÉ Ud=0,8 W/m².K (CELÝCH DVEŘÍ VČETNĚ RÁMU) BARVA: RAL 7016 ANTRACIT – UPŘESNÍ INVESTOR KOVÁNÍ DVEŘÍ – SYSTÉMOVÁ KLIKA, BEZP. ZÁMEK DVEŘE V 1.28 I 1.31 VYBAVENY VODOROVNÝM MADLEM DLE VYHLÁŠKY 398/2009 Sb.	OTVOR 1000/2100	1 KS/P 1 KS/L

POL.	NORMA ZNAČKA VÝKRES	POPIS	ROZMĚR	POČET KUSŮ CELKEM
Z/3	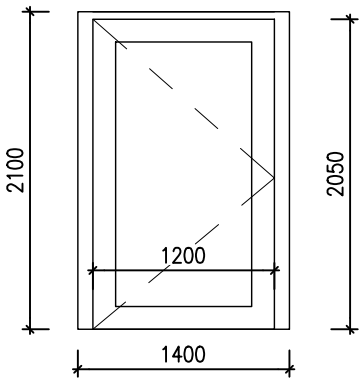 (POHLED Z EXTERIÉRU) PŘED ZAHÁJENÍM VÝROBY VÝPLNÍ OTVORŮ JE NUTNO PŘEMĚŘIT ROZMĚRY OTVORŮ NA STAVBĚ !	JEDNOKŘÍDLOVÉ DVEŘE HLINÍKOVÉ DVEŘE S PLNOU VÝPLNÍ OTOČNÉ Ud=0,8 W/m².K (CELÝCH DVEŘÍ VČETNĚ RÁMU) BARVA: RAL 7016 ANTRACIT – UPŘESNÍ INVESTOR KOVÁNÍ DVEŘÍ – SYSTÉMOVÁ KLIKA, BEZP. ZÁMEK DOPLŇKY: –	OTVOR 1400/2100	1 KS/P 1 KS/L
Z/4	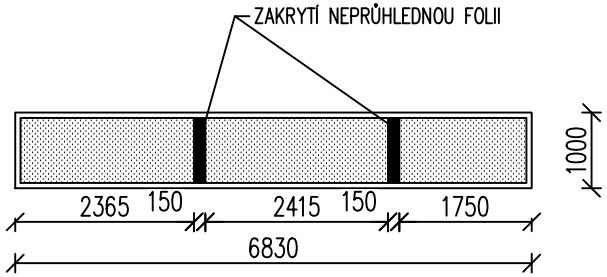 (POHLED Z EXTERIÉRU) PŘED ZAHÁJENÍM VÝROBY VÝPLNÍ OTVORŮ JE NUTNO PŘEMĚŘIT ROZMĚRY OTVORŮ NA STAVBĚ !	PROSKLENÁ STĚNA HLINÍKOVÁ PEVNÁ VÝPLŇ Uw=0,8 W/m².K (CELÉHO OKNA VČETNĚ RÁMU) BARVA: RAL 7016 ANTRACIT – UPŘESNÍ INVESTOR ZASKLENÍ IZOLAČNÍM TROJSKLEM SKLO: ČIRÉ S NEPRŮHLEDNOU ÚPRAVOU DOPLŇKY: VNITŘNÍ PARAPET PLASTOVÝ	OTVOR 6830/1000	1 KS

POL.	NORMA ZNAČKA VÝKRES	POPIS	ROZMĚR	POČET KUSŮ CELKEM
Z 5	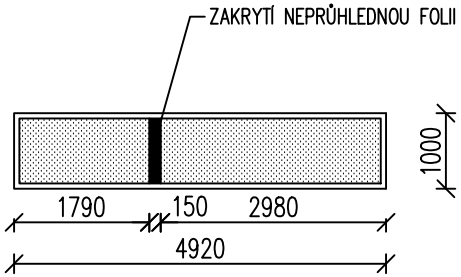 (POHLED Z EXTERIÉRU) PŘED ZAHÁJENÍM VÝROBY VÝPLNÍ OTVORŮ JE NUTNO PŘEMĚŘIT ROZMĚRY OTVORŮ NA STAVBĚ !	PROSKLENÁ STĚNA HLINÍKOVÁ PEVNÁ VÝPLŇ Uw=0,8 W/m².K (CELÉHO OKNA VČETNĚ RÁMU) BARVA: RAL 7016 ANTRACIT – UPŘESNÍ INVESTOR ZASKLENÍ IZOLAČNÍM TROJSKLEM SKLO: ČIRÉ S NEPRŮHLEDNOU ÚPRAVOU DOPLŇKY: VNITŘNÍ PARAPET PLASTOVÝ	OTVOR 4920/1000	1 KS
Z 6	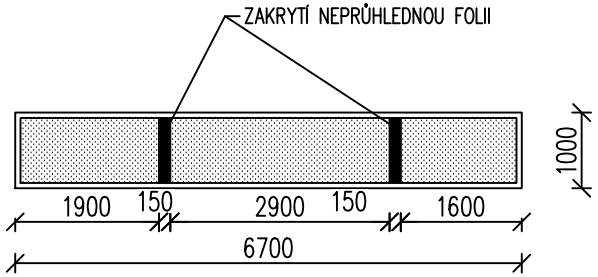 (POHLED Z EXTERIÉRU) PŘED ZAHÁJENÍM VÝROBY VÝPLNÍ OTVORŮ JE NUTNO PŘEMĚŘIT ROZMĚRY OTVORŮ NA STAVBĚ !	PROSKLENÁ STĚNA HLINÍKOVÁ PEVNÁ VÝPLŇ Uw=0,8 W/m².K (CELÉHO OKNA VČETNĚ RÁMU) BARVA: RAL 7016 ANTRACIT – UPŘESNÍ INVESTOR ZASKLENÍ IZOLAČNÍM TROJSKLEM SKLO: ČIRÉ S NEPRŮHLEDNOU ÚPRAVOU DOPLŇKY: VNITŘNÍ PARAPET PLASTOVÝ	OTVOR 6700/1000	1 KS

POL.	NORMA ZNAČKA VÝKRES	POPIS	ROZMĚR	POČET KUSŮ CELKEM
Z 7	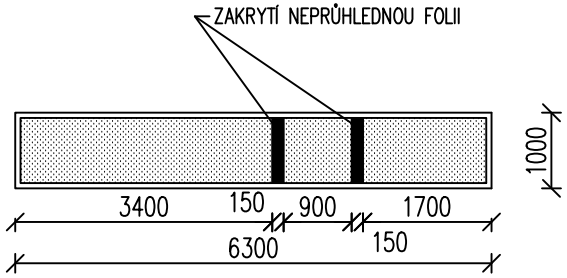 (POHLED Z EXTERIÉRU) PŘED ZAHÁJENÍM VÝROBY VÝPLNÍ OTVORŮ JE NUTNO PŘEMĚŘIT ROZMĚRY OTVORŮ NA STAVBĚ !	PROSKLENÁ STĚNA HLINÍKOVÁ PEVNÁ VÝPLŇ Uw=0,8 W/m².K (CELÉHO OKNA VČETNĚ RÁMU) BARVA: RAL 7016 ANTRACIT – UPŘESNÍ INVESTOR ZASKLENÍ IZOLAČNÍM TROJSKLEM SKLO: ČIRÉ S NEPRŮHLEDNOU ÚPRAVOU DOPLŇKY: VNITŘNÍ PARAPET PLASTOVÝ	OTVOR 6300/1000	1 KS
Z 8	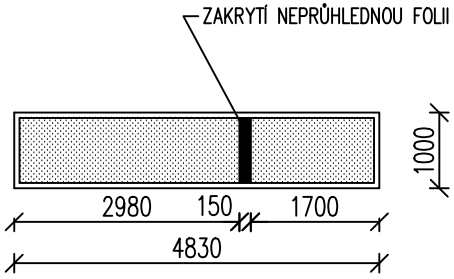 (POHLED Z EXTERIÉRU) PŘED ZAHÁJENÍM VÝROBY VÝPLNÍ OTVORŮ JE NUTNO PŘEMĚŘIT ROZMĚRY OTVORŮ NA STAVBĚ !	PROSKLENÁ STĚNA HLINÍKOVÁ PEVNÁ VÝPLŇ Uw=0,8 W/m².K (CELÉHO OKNA VČETNĚ RÁMU) BARVA: RAL 7016 ANTRACIT – UPŘESNÍ INVESTOR ZASKLENÍ IZOLAČNÍM TROJSKLEM SKLO: ČIRÉ S NEPRŮHLEDNOU ÚPRAVOU DOPLŇKY: VNITŘNÍ PARAPET PLASTOVÝ	OTVOR 4830/1000	1 KS

POL.	NORMA ZNAČKA VÝKRES	POPIS	ROZMĚR	POČET KUSŮ CELKEM
Z 9	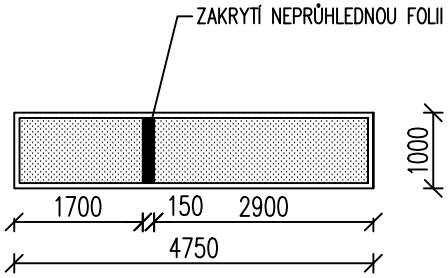 (POHLED Z EXTERIÉRU) PŘED ZAHÁJENÍM VÝROBY VÝPLNÍ OTVORŮ JE NUTNO PŘEMĚŘIT ROZMĚRY OTVORŮ NA STAVBĚ !	PROSKLENÁ STĚNA HLINÍKOVÁ PEVNÁ VÝPLŇ Uw=0,8 W/m².K (CELÉHO OKNA VČETNĚ RÁMU) BARVA: RAL 7016 ANTRACIT – UPŘESNÍ INVESTOR ZASKLENÍ IZOLAČNÍM TROJSKLEM SKLO: ČIRÉ S NEPRŮHLEDNOU ÚPRAVOU DOPLŇKY: VNITŘNÍ PARAPET PLASTOVÝ	OTVOR 4750/1000	1 KS
Z 10	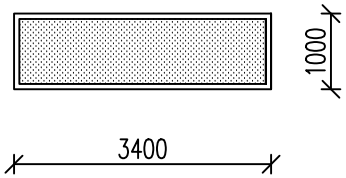 (POHLED Z EXTERIÉRU) PŘED ZAHÁJENÍM VÝROBY VÝPLNÍ OTVORŮ JE NUTNO PŘEMĚŘIT ROZMĚRY OTVORŮ NA STAVBĚ !	PROSKLENÁ STĚNA HLINÍKOVÁ PEVNÁ VÝPLŇ Uw=0,8 W/m².K (CELÉHO OKNA VČETNĚ RÁMU) BARVA: RAL 7016 ANTRACIT – UPŘESNÍ INVESTOR ZASKLENÍ IZOLAČNÍM TROJSKLEM SKLO: ČIRÉ S NEPRŮHLEDNOU ÚPRAVOU DOPLŇKY: VNITŘNÍ PARAPET PLASTOVÝ	OTVOR 3400/1000	1 KS

POL.	NORMA ZNAČKA VÝKRES	POPIS	ROZMĚR	POČET KUSŮ CELKEM
Z 11	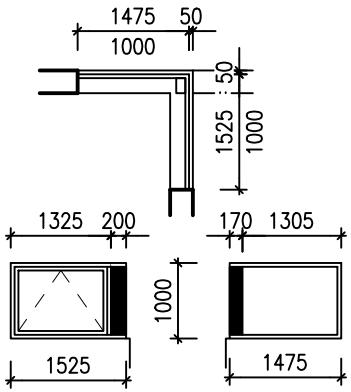 (POHLED Z EXTERIÉRU) PŘED ZAHÁJENÍM VÝROBY VÝPLNÍ OTVORŮ JE NUTNO PŘEMĚŘIT ROZMĚRY OTVORŮ NA STAVBĚ !	PROSKLENÁ STĚNA HLINÍKOVÁ ROHOVÁ PEVNÁ VÝPLŇ, 1 KŘÍDLO SKLÁPĚCÍ Uw=0,8 W/m².K (CELÉHO OKNA VČETNĚ RÁMU) BARVA: RAL 7016 ANTRACIT – UPŘESNÍ INVESTOR ZASKLENÍ IZOLAČNÍM TROJSKLEM OTEVÍRÁNÍ KŘÍDLA MANUÁLNÍ POMOCÍ PÁKOVÉHO OVLADAČE SKLO: ČIRÉ S NEPRŮHLEDNOU ÚPRAVOU DOPLŇKY: VNITŘNÍ PARAPET PLASTOVÝ	OTVOR DLE NÁKRESU	1 KS
Z 12	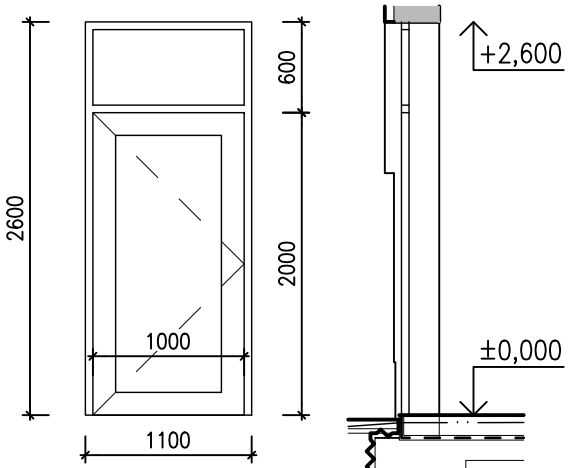 (POHLED Z EXTERIÉRU) PŘED ZAHÁJENÍM VÝROBY VÝPLNÍ OTVORŮ JE NUTNO PŘEMĚŘIT ROZMĚRY OTVORŮ NA STAVBĚ !	JEDNOKŘÍDLOVÉ DVEŘE HLINÍKOVÉ S NADSVĚTLÍKEM DVEŘE S PROSKLENÉ OTOČNÉ, NADSVĚTLÍK ZASKLEN Ud=0,8 W/m².K (CELÝCH DVEŘÍ VČETNĚ RÁMU) BARVA: RAL 7016 ANTRACIT – UPŘESNÍ INVESTOR ZASKLENÍ IZOLAČNÍM TROJSKLEM KOVÁNÍ DVEŘÍ – SYSTÉMOVÁ KLIKA, BEZP. ZÁMEK SKLO: ČIRÉ DOPLŇKY: –	OTVOR 1100/2600	– KS/P 2 KS/L

POL.	NORMA ZNAČKA VÝKRES	POPIS	ROZMĚR	POČET KUSŮ CELKEM
Z 13	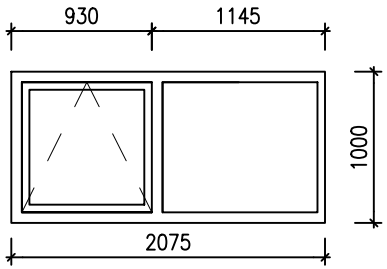 (POHLED Z EXTERIÉRU) PŘED ZAHÁJENÍM VÝROBY VÝPLNÍ OTVORŮ JE NUTNO PŘEMĚŘIT ROZMĚRY OTVORŮ NA STAVBĚ !	PROSKLENÁ STĚNA HLINÍKOVÁ ROHOVÁ PEVNÁ VÝPLŇ, 1 KŘÍDLO SKLÁPĚCÍ Uw=0,8 W/m².K (CELÉHO OKNA VČETNĚ RÁMU) BARVA: RAL 7016 ANTRACIT – UPŘESNÍ INVESTOR ZASKLENÍ IZOLAČNÍM TROJSKLEM OTEVÍRÁNÍ KŘÍDLA MANUÁLNÍ POMOCÍ PÁKOVÉHO OVLADAČE SKLO: ČIRÉ S NEPRŮHLEDNOU ÚPRAVOU DOPLŇKY: VNITŘNÍ PARAPET PLASTOVÝ	OTVOR 2075/1000	1 KS
Z 14	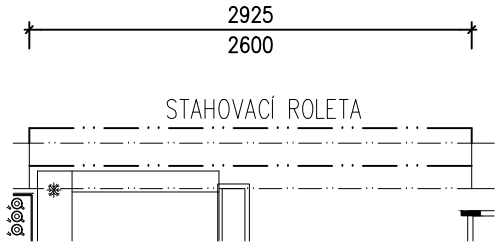 PŘED ZAHÁJENÍM VÝROBY VÝPLNÍ OTVORŮ JE NUTNO PŘEMĚŘIT ROZMĚRY OTVORŮ NA STAVBĚ !	HLINÍKOVÁ ROLETA ROLETA BUDE SPUŠTĚNÁ BĚHEM SEZONY DENNĚ V DOBĚ ZAVŘENÍ A PŘI ZAZIMOVÁNÍ OBJEKTU KONSTRUKCE ODOLNÁ PROTI MECHANICKÉMU POŠKOZENÍ POHON: ELEKTROMOTOR BARVA: BÍLÁ (případně šedá) POHON: 24V DC, 230V AC NAPÁJENÍ: 230 V AC	OTVOR 2925/2600	2 KS

HUTNÍ PROJEKT FRÝDEK-MÍSTEK a.s.

TABULKY HSV,PSV

–

POL.	NORMA ZNAČKA VÝKRES	POPIS	ROZMĚR	POČET KUSŮ CELKEM
Z 15	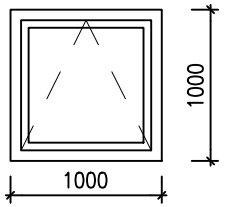 (POHLED Z EXTERIÉRU) PŘED ZAHÁJENÍM VÝROBY VÝPLNÍ OTVORŮ JE NUTNO PŘEMĚŘIT ROZMĚRY OTVORŮ NA STAVBĚ !	PROSKLENÁ STĚNA HLINÍKOVÁ ROHOVÁ 1 KŘÍDLO SKLÁPĚCÍ Uw=0,8 W/m².K (CELÉHO OKNA VČETNĚ RÁMU) BARVA: RAL 7016 ANTRACIT – UPŘESNÍ INVESTOR ZASKLENÍ IZOLAČNÍM TROJSKLEM OTEVÍRÁNÍ KŘÍDLA MANUÁLNÍ POMOCÍ PÁKOVÉHO OVLADAČE SKLO: ČIRÉ S NEPRŮHLEDNOU ÚPRAVOU DOPLŇKY: VNITŘNÍ PARAPET PLASTOVÝ	OTVOR 1000/1000	1 KS
Z 16	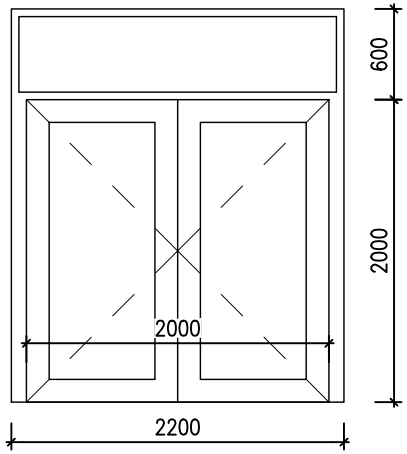 (POHLED Z EXTERIÉRU) PŘED ZAHÁJENÍM VÝROBY VÝPLNÍ OTVORŮ JE NUTNO PŘEMĚŘIT ROZMĚRY OTVORŮ NA STAVBĚ !	DVOUKŘÍDLOVÉ DVEŘE HLINÍKOVÉ S NADSVĚTLÍKEM DVEŘE S PLNOU VÝPLNÍ OTOČNÉ, NADSVĚTLÍK ZASKLEN Ud=0,8 W/m².K (CELÝCH DVEŘÍ VČETNĚ RÁMU) BARVA: RAL 7016 ANTRACIT – UPŘESNÍ INVESTOR ZASKLENÍ IZOLAČNÍM TROJSKLEM KOVÁNÍ DVEŘÍ – SYSTÉMOVÁ KLIKA, BEZP. ZÁMEK SKLO: ČIRÉ DOPLŇKY: –	OTVOR 2200/2600	2 KS

POL.	NORMA ZNAČKA VÝKRES	POPIS	ROZMĚR	POČET KUSŮ CELKEM
Z 17	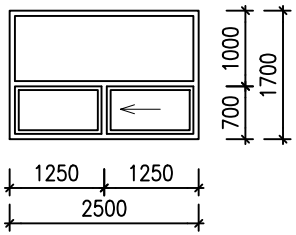 (POHLED Z EXTERIÉRU) PŘED ZAHÁJENÍM VÝROBY VÝPLNÍ OTVORŮ JE NUTNO PŘEMĚŘIT ROZMĚRY OTVORŮ NA STAVBĚ !	PROSKLENÁ STĚNA HLINÍKOVÁ S VÝDEJNÍM OKNEM 2 PEVNÉ VÝPLNĚ, 1 KŘÍDLO POSUVNÉ Uw=0,8 W/m².K (CELÉHO OKNA VČETNĚ RÁMU) BARVA: RAL 7016 ANTRACIT – UPŘESNÍ INVESTOR ZASKLENÍ IZOLAČNÍM TROJSKLEM OTEVÍRÁNÍ KŘÍDLA MANUÁLNÍ SKLO: ČIRÉ S NEPRŮHLEDNOU ÚPRAVOU DOPLŇKY: VNITŘNÍ PARAPET PLASTOVÝ	OTVOR 2500/1700	1 KS
Z 18	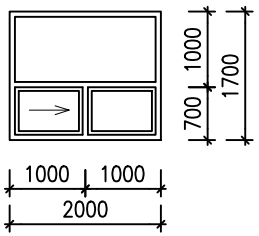 (POHLED Z EXTERIÉRU) PŘED ZAHÁJENÍM VÝROBY VÝPLNÍ OTVORŮ JE NUTNO PŘEMĚŘIT ROZMĚRY OTVORŮ NA STAVBĚ !	PROSKLENÁ STĚNA HLINÍKOVÁ S VÝDEJNÍM OKNEM 2 PEVNÉ VÝPLNĚ, 1 KŘÍDLO POSUVNÉ Uw=0,8 W/m².K (CELÉHO OKNA VČETNĚ RÁMU) BARVA: RAL 7016 ANTRACIT – UPŘESNÍ INVESTOR ZASKLENÍ IZOLAČNÍM TROJSKLEM OTEVÍRÁNÍ KŘÍDLA MANUÁLNÍ SKLO: ČIRÉ S NEPRŮHLEDNOU ÚPRAVOU DOPLŇKY: VNITŘNÍ PARAPET PLASTOVÝ	OTVOR 2000/1700	1 KS

HUTNÍ PROJEKT
FRÝDEK-MÍSTEK a.s.

POL.	NORMA ZNAČKA VÝKRES	POPIS	ROZMĚR	POČET KUSŮ CELKEM
Z 19	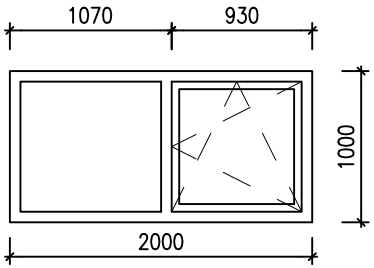 (POHLED Z EXTERIÉRU) PŘED ZAHÁJENÍM VÝROBY VÝPLNÍ OTVORŮ JE NUTNO PŘEMĚŘIT ROZMĚRY OTVORŮ NA STAVBĚ !	PROSKLENÁ STĚNA HLINÍKOVÁ ROHOVÁ PEVNÁ VÝPLŇ, 1 KŘÍDLO SKLÁPĚCÍ Uw=0,8 W/m².K (CELÉHO OKNA VČETNĚ RÁMU) BARVA: RAL 7016 ANTRACIT – UPŘESNÍ INVESTOR ZASKLENÍ IZOLAČNÍM TROJSKLEM OTEVÍRÁNÍ KŘÍDLA MANUÁLNÍ POMOCÍ PÁKOVÉHO OVLADAČE SKLO: ČIRÉ S NEPRŮHLEDNOU ÚPRAVOU DOPLŇKY: VNITŘNÍ PARAPET PLASTOVÝ	OTVOR 2000/1000	2 KS
Z 20	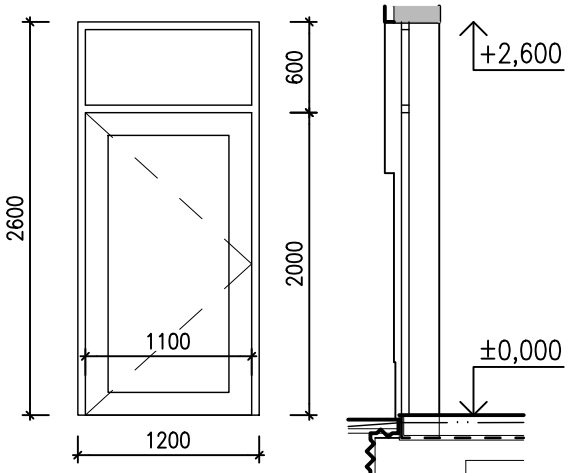 (POHLED Z EXTERIÉRU) PŘED ZAHÁJENÍM VÝROBY VÝPLNÍ OTVORŮ JE NUTNO PŘEMĚŘIT ROZMĚRY OTVORŮ NA STAVBĚ !	JEDNOKŘÍDLOVÉ DVEŘE HLINÍKOVÉ S NADSVĚTLÍKEM DVEŘEÚ PROSKLENÉ OTOČNÉ, NADSVĚTLÍK ZASKLEN Ud=0,8 W/m².K (CELÝCH DVEŘÍ VČETNĚ RÁMU) BARVA: RAL 7016 ANTRACIT – UPŘESNÍ INVESTOR ZASKLENÍ IZOLAČNÍM TROJSKLEM KOVÁNÍ DVEŘÍ – SYSTÉMOVÁ KLIKA, BEZP. ZÁMEK SKLO: ČIRÉ DOPLŇKY: –	OTVOR 1200/2600	1 KS/P – KS/L

TABULKY HSV,PSV

–

POL.	NORMA ZNAČKA VÝKRES	POPIS	ROZMĚR	POČET KUSŮ CELKEM
Z 21	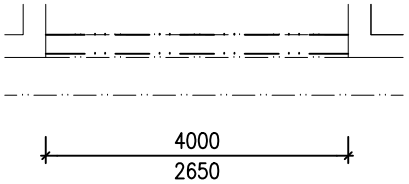 PŘED ZAHÁJENÍM VÝROBY VÝPLNÍ OTVORŮ JE NUTNO PŘEMĚŘIT ROZMĚRY OTVORŮ NA STAVBĚ !	HLINÍKOVÁ ROLETA ROLETA BUDE BĚHEM SEZONY DENNĚ V DOBĚ ZAVŘENÍ A PŘI ZAZIMOVÁNÍ OBJEKTU KONSTRUKCE ODOLNÁ PROTI MECHANICKÉMU POŠKOZENÍ POHON: ELEKTROMOTOR BARVA: BÍLÁ (případně šedá) POHON: 24V DC, 230V AC NAPÁJENÍ: 230 V AC	OTVOR 4000/2650	2 KS
Z 22	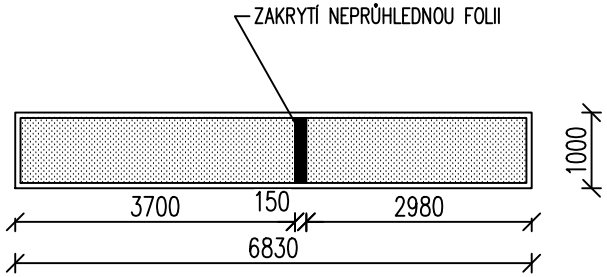 (POHLED Z EXTERIÉRU) PŘED ZAHÁJENÍM VÝROBY VÝPLNÍ OTVORŮ JE NUTNO PŘEMĚŘIT ROZMĚRY OTVORŮ NA STAVBĚ !	PROSKLENÁ STĚNA HLINÍKOVÁ PEVNÁ VÝPLŇ Uw=0,8 W/m².K (CELÉHO OKNA VČETNĚ RÁMU) BARVA: RAL 7016 ANTRACIT – UPŘESNÍ INVESTOR ZASKLENÍ IZOLAČNÍM TROJSKLEM SKLO: ČIRÉ S NEPRŮHLEDNOU ÚPRAVOU DOPLŇKY: VNITŘNÍ PARAPET PLASTOVÝ	OTVOR 6830/1000	1 KS

POL.	NORMA ZNAČKA VÝKRES	POPIS	ROZMĚR	POČET KUSŮ CELKEM
Z 23	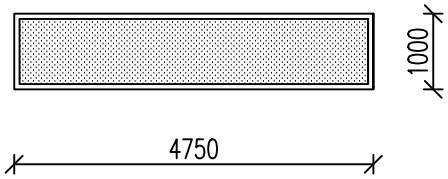 (POHLED Z EXTERIÉRU) PŘED ZAHÁJENÍM VÝROBY VÝPLNÍ OTVORŮ JE NUTNO PŘEMĚŘIT ROZMĚRY OTVORŮ NA STAVBĚ !	PROSKLENÁ STĚNA HLINÍKOVÁ PEVNÁ VÝPLŇ Uw=0,8 W/m².K (CELÉHO OKNA VČETNĚ RÁMU) BARVA: RAL 7016 ANTRACIT – UPŘESNÍ INVESTOR ZASKLENÍ IZOLAČNÍM TROJSKLEM SKLO: ČIRÉ S NEPRŮHLEDNOU ÚPRAVOU DOPLŇKY: VNITŘNÍ PARAPET PLASTOVÝ	OTVOR 4750/1000	1 KS
Z 24	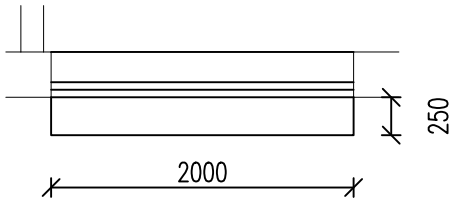 PŘED ZAHÁJENÍM VÝROBY Ů JE NUTNO PŘEMĚŘIT ROZMĚRY NA STAVBĚ !	ODKLÁDACÍ DESKA NEREZOVÁ KOTVENA DO STĚNY POMOCÍ CHEMICKÝCH KOTEV HRANY ZAOBLENY HODNÍ HRANA PROVEDENA VE VÝŠCE 700 mm NAD ÚROVNÍ ÚPRAVENÉHO TERÉNU.	ROZMĚR 2000/250	1 KS

POL.	NORMA ZNAČKA VÝKRES	POPIS	ROZMĚR	POČET KUSŮ CELKEM
Z 25	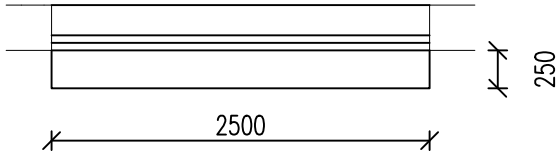 PŘED ZAHÁJENÍM VÝROBY Ů JE NUTNO PŘEMĚŘIT ROZMĚRY NA STAVBĚ !	ODKLÁDACÍ DESKA NEREZOVÁ KOTVENA DO STĚNY POMOCÍ CHEMICKÝCH KOTEV HRANY ZAOBLENY HODNÍ HRANA PROVEDENA VE VÝŠCE 700 mm NAD ÚROVNÍ ÚPRAVENÉHO TERÉNU.	ROZMĚR 2500/250	1 KS
Z 26	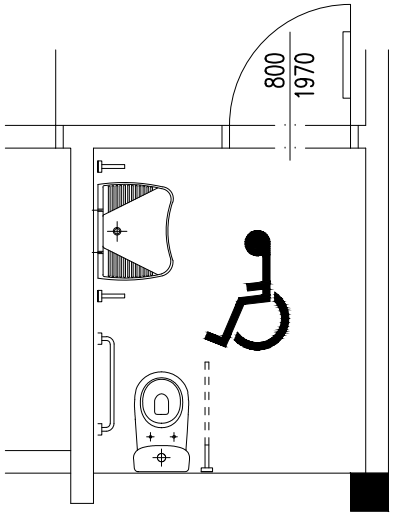	VYBAVENÍ WC A SPRCH PRO TĚLESNĚ POSTIŽENÉ VYBAVENÍ WC A SPRCH MUSÍ BÝT DLE VYHL. 398/2009 Sb. KLOZET A UMÝVADLO – PEVNÉ SVISLÉ MADLO K UMÝVADLU – 1KS – SKLÁPĚCÍ SVISLÉ MADLO K UMÝVADLU – 1KS – PEVNÉ VODOROVNÉ MADLO KE KLOZETU – 1KS – SKLÁPĚCÍ VODOROVNÉ MADLO KE KLOZETU – 1KS SPRCHOVÝ KOUT – SKLÁPĚCÍ SEDÁTKO – 1KS – PEVNÉ SVISLÉ MADLO U BATERIE – 1KS – SKLÁPĚCÍ SVISLÉ MADLO U SEDÁTKA – 1KS – PEVNÉ VODOROVNÉ MADLO U BATERIE – 1KS MATERIÁL: NEREZ	SOUBOR	2 KS

HUTNÍ PROJEKT FRÝDEK-MÍSTEK a.s.

TABULKY HSV,PSV

–

POL.	NORMA ZNAČKA VÝKRES	POPIS	ROZMĚR	POČET KUSŮ CELKEM
Z 27	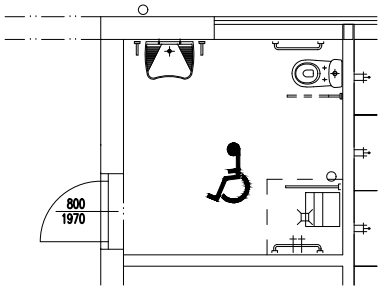	VYBAVENÍ SPRCH PRO TĚLESNĚ POSTIŽENÉ VYBAVENÍ WC A SPRCHY MUSÍ BÝT DLE VYHLÁŠKY 398/2009 Sb. – PEVNÉ VODOROVNÉ MADLO DO SPRCHY – 1KS – SKLÁPĚCÍ VODOROVNÉ MADLO DO SPRCHY – 1KS – SEDÁTKO DO SPRCHY – 1KS – PEVNÉ SVISLÉ MADLO K UMÝVADLU – 1KS – SKLÁPĚCÍ SVISLÉ MADLO K UMÝVADLU – 1KS – PEVNÉ VODOROVNÉ MADLO KE KLOZETU – 1KS – SKLÁPĚCÍ VODOROVNÉ MADLO KE KLOZETU – 1KS MATERIÁL: NEREZ	SOUBOR	2 KS
Z 28	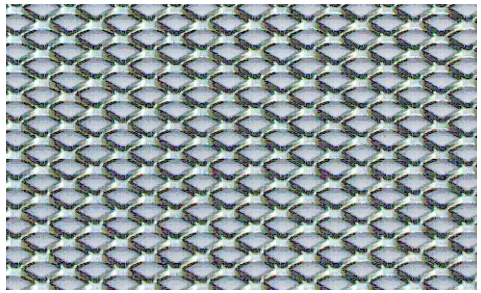 PŘED ZAHÁJENÍM VÝROBY Ů JE NUTNO PŘEMĚŘIT ROZMĚRY NA STAVBĚ !	VÝPLŇ Z TAHOKOVU OCELOVÁ, ŽÁROVĚ ZINKOVANÁ KCE RÁM S VÝPLŇÍ Z TAHOKOVU (NAPŘ. TAHOKOV TR 10 X 5 X 1,6 MM, 0,8X1000X2000 MM, TAHOKOV Z OCELOVÉHO PLECHU DC01–DC05) HMOTNOST 35 kg/ks VČETNĚ KOTEVNÍHO MATERIÁLU	OTVOR 3455/710	2 KS

HUTNÍ PROJEKT FRÝDEK-MÍSTEK a.s.

TABULKY HSV,PSV

–

POL.	NORMA ZNAČKA VÝKRES	POPIS	ROZMĚR	POČET KUSŮ CELKEM
Z 29	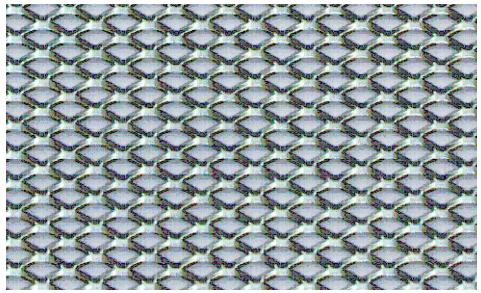 PŘED ZAHÁJENÍM VÝROBY Ů JE NUTNO PŘEMĚŘIT ROZMĚRY NA STAVBĚ !	<u>VÝPLŇ Z TAHOKOVU</u> OCELOVÁ, ŽÁROVĚ ZINKOVANÁ KCE RÁM S VÝPLŇÍ Z TAHOKOVU (NAPŘ. TAHOKOV TR 10 X 5 X 1,6 MM, 0,8X1000X2000 MM, TAHOKOV Z OCELOVÉHO PLECHU DC01–DC05) HMOTNOST 37 kg/ks VČETNĚ KOTEVNÍHO MATERIÁLU	OTVOR 3620/710	17 KS
Z 30	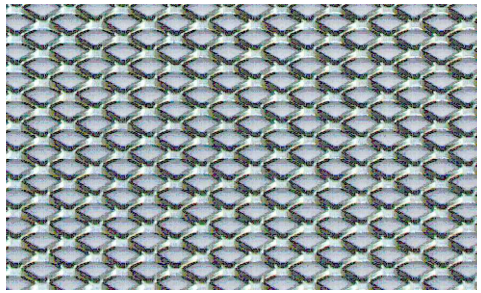 PŘED ZAHÁJENÍM VÝROBY Ů JE NUTNO PŘEMĚŘIT ROZMĚRY NA STAVBĚ !	<u>VÝPLŇ Z TAHOKOVU</u> OCELOVÁ, ŽÁROVĚ ZINKOVANÁ KCE RÁM S VÝPLŇÍ Z TAHOKOVU (NAPŘ. TAHOKOV TR 10 X 5 X 1,6 MM, 0,8X1000X2000 MM, TAHOKOV Z OCELOVÉHO PLECHU DC01–DC05) HMOTNOST 41 kg/ks VČETNĚ KOTEVNÍHO MATERIÁLU	OTVOR 4220/710	1 KS

POL.	NORMA ZNAČKA VÝKRES	POPIS	ROZMĚR	POČET KUSŮ CELKEM
Z 31	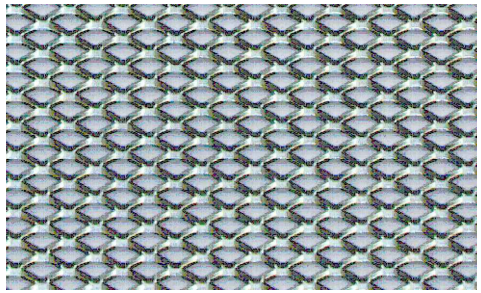 PŘED ZAHÁJENÍM VÝROBY Ů JE NUTNO PŘEMĚŘIT ROZMĚRY NA STAVBĚ !	<u>VÝPLŇ Z TAHOKOVU</u> OCELOVÁ, ŽÁROVĚ ZINKOVANÁ KCE RÁM S VÝPLŇÍ Z TAHOKOVU (NAPŘ. TAHOKOV TR 10 X 5 X 1,6 MM, 0,8X1000X2000 MM, TAHOKOV Z OCELOVÉHO PLECHU DC01–DC05) HMOTNOST 34 kg/ks VČETNĚ KOTEVNÍHO MATERIÁLU	OTVOR 3330/710	1 KS
Z 32	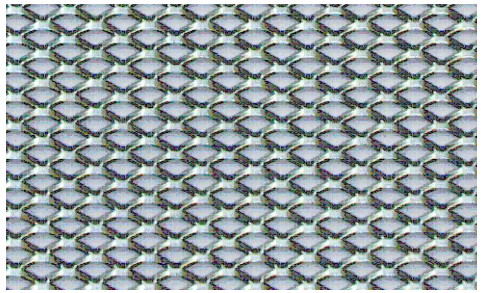 PŘED ZAHÁJENÍM VÝROBY Ů JE NUTNO PŘEMĚŘIT ROZMĚRY NA STAVBĚ !	<u>VÝPLŇ Z TAHOKOVU</u> OCELOVÁ, ŽÁROVĚ ZINKOVANÁ KCE RÁM S VÝPLŇÍ Z TAHOKOVU (NAPŘ. TAHOKOV TR 10 X 5 X 1,6 MM, 0,8X1000X2000 MM, TAHOKOV Z OCELOVÉHO PLECHU DC01–DC05) HMOTNOST 30 kg/ks VČETNĚ KOTEVNÍHO MATERIÁLU	OTVOR 3620/530	19 ks

POL.	NORMA ZNAČKA VÝKRES	POPIS	ROZMĚR	POČET KUSŮ CELKEM
Z 33	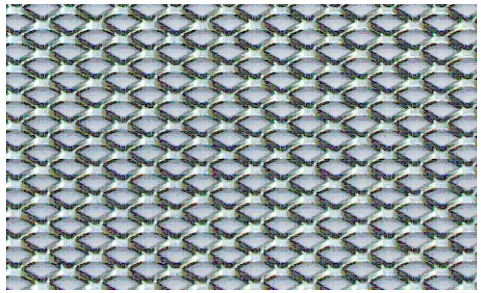 PŘED ZAHÁJENÍM VÝROBY Ů JE NUTNO PŘEMĚŘIT ROZMĚRY NA STAVBĚ !	<u>VÝPLŇ Z TAHOKOVU</u> OCELOVÁ, ŽÁROVĚ ZINKOVANÁ KCE RÁM S VÝPLŇÍ Z TAHOKOVU (NAPŘ. TAHOKOV TR 10 X 5 X 1,6 MM, 0,8X1000X2000 MM, TAHOKOV Z OCELOVÉHO PLECHU DC01–DC05) HMOTNOST 29 kg/ks VČETNĚ KOTEVNÍHO MATERIÁLU	OTVOR 3455/530	2 KS
Z 34	PŘED ZAHÁJENÍM VÝROBY Ů JE NUTNO PŘEMĚŘIT ROZMĚRY NA STAVBĚ !	<u>VÝPLŇ Z TAHOKOVU</u> OCELOVÝ RÁM, ŽÁROVĚ ZINKOVANÁ KCE HMOTNOST 2,5 kg/ks VČETNĚ KOTEVNÍHO MATERIÁLU	OTVOR 150/530	2 KS

HUTNÍ PROJEKT FRÝDEK-MÍSTEK a.s.

TABULKY HSV,PSV

–

POL.	NORMA ZNAČKA VÝKRES	POPIS	ROZMĚR	POČET KUSŮ CELKEM
Z 35	PŘED ZAHÁJENÍM VÝROBY Ů JE NUTNO PŘEMĚŘIT ROZMĚRY NA STAVBĚ !	VÝPLŇ Z TAHOKOVU OCELOVÁ, ŽÁROVĚ ZINKOVANÁ KCE 3 X RÁM S VÝPLŇÍ Z TAHOKOVU (NAPŘ. TAHOKOV TR 10 X 5 X 1,6 MM, 0,8X1000X2000 MM, TAHOKOV Z OCELOVÉHO PLECHU DC01–DC05) HMOTNOST 64 kg/ks, VČETNĚ KOTEVNÍHO MATERIÁLU	OTVOR DLE NÁKRESU	1 KS
Z 36	 PŘED ZAHÁJENÍM VÝROBY JE NUTNO PŘEMĚŘIT ROZMĚRY NA STAVBĚ !	REVIZNÍ DVÍŘKA DO SDK REVIZNÍ DVÍŘKA O ROZM. 500x500mm MECHANISMUS TLAKOVÉHO ZÁMKU UMOŽNUJE OTEVÍRÁNÍ A ZAVÍRÁNÍ POMOCÍ ZATLAČENÍ TL. DESKY 12,5mm RÁMY JSOU Z LISOVANÉHO HLINÍKU	500x500	4 KS

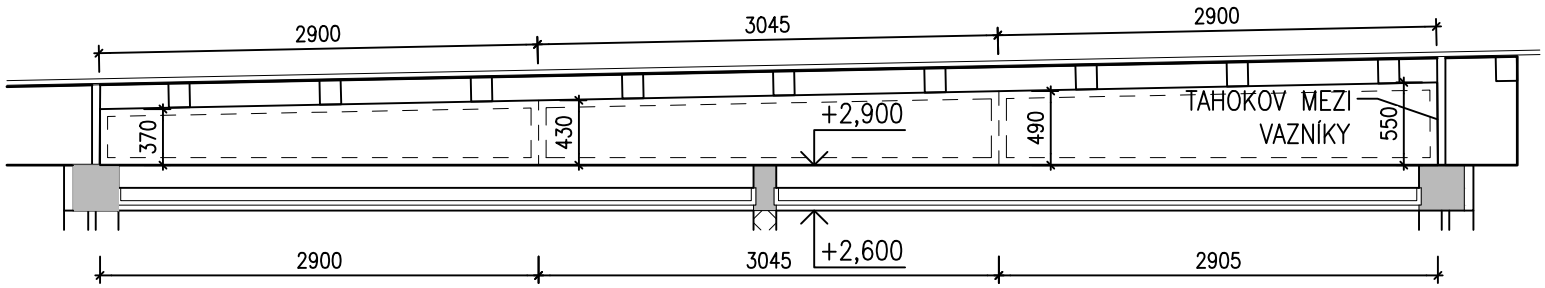

HUTNÍ PROJEKT FRÝDEK-MÍSTEK a.s.

TABULKY HSV,PSV

–

POL.	NORMA ZNAČKA VÝKRES	POPIS	ROZMĚR	POČET KUSŮ CELKEM
Z 37	 PŘED ZAHÁJENÍM VÝROBY JE NUTNO PŘEMĚŘIT ROZMĚRY NA STAVBĚ !	<u>REVIZNÍ DVÍŘKA DO SDK</u> REVIZNÍ DVÍŘKA O ROZM. 600x600mm MECHANISMUS TLAKOVÉHO ZÁMKU UMOŽNUJE OTEVÍRÁNÍ A ZAVÍRÁNÍ POMOCÍ ZATLAČENÍ TL. DESKY 12,5mm RÁMY JSOU Z LISOVANÉHO HLINÍKU	600x600	1 KS